ИБЕРУС КИЕВ®

ДЕРЕВООБРАБАТЫВАЮЩИЙ ИНСТРУМЕНТ

КАТАЛОГ ФРЕЗ 2013

КАТАЛОГ ФРЕЗ 2013 ПОСВЯЩЕН ОСНОВАТЕЛЮ СП “ ИБЕРУС-КИЕВ”

ЗАБЕЛИНУ СЕРГЕЮ СЕРГЕЕВИЧУ

Компания Иберус-Киев сегодня – лидирующий производитель фрез для деревообрабатывающей промышленности.

За 20 лет успешной работы мы обрели ценный опыт, создали широкую дилерскую сеть. Оперативно реагируя на потребности наших клиентов, мы значительно расширили ассортимент продукции.

Объективные достижения

Появление на рынке СНГ кардинально нового инструмента и формирование на базе этого инструмента принципиально новых технологий. Инновация заключалась в том что, наряду с индивидуальной разработкой предлагалась техническая поддержка и сервисное обслуживание. Этот подход позволил использовать наш инструмент не только на специализированных крупных предприятиях, но и наиболее эффективно для малого бизнеса. Работа нашего предприятия послужила толчком для развития малого и среднего бизнеса в сфере деревообработки всего пост советского пространства.

Компания Иберус-Киев – это наши сотрудники

Все возрастающие требования рынка и тесный контакт со всеми клиентами стимулировали постоянный рост и творческое развитие всего нашего коллектива. Мы с гордостью хотим отметить тех специалистов, которые все 20 лет посвятили себя компании и ее клиентам: технического директора Годлевского Д.Г., генерального конструктора Богдашина Г.Н., инженера конструктора Васелюка С.В. Весь коллектив вкладывает душу и сердце в то, чтобы окружающее нас пространство стало красивым.

Компания Иберус-Киев – это наша дилерская сеть

Накопленные опыт, широкий ассортимент изготавливаемой продукции и все возрастающий интерес к компании, и ее деловая репутация позволили расширить географию клиентов от Восточной Европы до Дальнего Востока.

Хотим поблагодарить наших клиентов за их принципиальную требовательность! Благодаря Вам мы держим лидирующие позиции на рынке уже двадцать лет!

О Каталоге

С 1993 года наша продукция сопровождается каталогами, в которых мы представляем наш инструмент и новые разработки. Каталоги служат для полного информирования клиента, и являются отображением требования рынка.

Каталог 2013 не является исключением. Здесь появились предложения по инструменту, редназначенному для обработки не древесных материалов (МДФ, ДСП). Не остались без внимания и другие отрасли промышленности такие как, машиностроение, пищевая промышленность и т.д.

Работаем с Вами, работаем для Вас!

С уважением и благодарностью коллектив «Иберус-Киев»!

РОССИЙСКАЯ ФЕДЕРАЦИЯ

СЕРТИФИКАТ СООТВЕТСТВИЯ

(обязательная сертификация)

№ C-UA.MP04.B.00016 (номер сертификата соответствия) ТР 0586424 (учетный номер бланка)

ЗАЯВИТЕЛЬ (наименование и местонахождение заявителя) СП "Иберус Киев". Адрес: 04080, Украина, г. Киев, ул. Фрунзе, 51-А. Телефон +38(044)417-00-29, факс +38(044)417-13-97.

ИЗГОТОВИТЕЛЬ (наименование и местонахождение изготовителя продукции) СП "Иберус Киев". Адрес: 04080, Украина,г. Киев, ул. Фрунзе, 51-А. Телефон +38(044)417-00-29, факс +38(044)417-13-97.

ОРГАН ПО СЕРТИФИКАЦИИ (наименование и местонахождение органа по сертификации, ОГРН: 1037739238404) Некоммерческая организация "Фонд поддержки потребителей"-ОС "МАДИ-СЕРТ" 125829, г. Москва, Ленинградский пр-т, д.64, т. (499) 155-08-51, (499) 155-04-16. Аттестат рег. № РОСС RU.0001.11МР04 выдан 27.05.2008г. Федеральным агентством по техническому регулированию и метрологии.

ПОДТВЕРЖДАЕТ, ЧТО ПРОДУКЦИЯ (информация об объекте сертификации, позволяющая идентифицировать объект) Фрезы дереворежущие насадные цилиндрические сборные, фрезы дереворежущие сборные, оснащенные ножами из твердого сплава. Серийный выпуск.

код ОК 005 (ОКП) 39 5271

СООТВЕТСТВУЕТ ТРЕБОВАНИЯМ ТЕХНИЧЕСКОГО РЕГЛАМЕНТА (ТЕХНИЧЕСКИХ РЕГЛАМЕНТОВ) (наименование технического регламента (технических регламентов), на соответствие требованиям которого (которых) проводилась сертификация) Технический регламент о безопасности машин и оборудования (Постановление правительства от 15 сентября 2009 г. № 753)

код ЕКПС

код ТН ВЭД России 8207 70 900 0

ПРОВЕДЕННЫЕ ИССЛЕДОВАНИЯ (ИСПЫТАНИЯ) И ИЗМЕРЕНИЯ протокол испытаний №622/1839-2010 от 16.11.2010 Испытательный центр "Композит-Тест", рег. № РОСС RU.0001.21АЮ48 от 18.07.2008 до 18.07.2011, 141070 Московская обл., г. Королев, ул. Пионерская, д.4

ПРЕДСТАВЛЕННЫЕ ДОКУМЕНТЫ (документы, представленные заявителем в орган по сертификации в качестве доказательств соответствия продукции требованиям технического регламента (технических регламентов)) протокол сертификационных испытаний № 190-14/10 от 15.07.2010г., ГТИ "Укрметртест-стандарт", Украина, 03680, г. Киев, ул. Метрологическая, 4 (аттестат аккредитации Национального агенства по аккредитации Украины №2.Н.635 от 29.06.2009), аттестат производства № UA3.003.0281-10 от 21.07.2010 г.

СРОК ДЕЙСТВИЯ СЕРТИФИКАТА СООТВЕТСТВИЯ с 18.11.2010 по 17.11.2015

Орган по сертификации «МАДИ-СЕРТ» РОСС RU.0001.11 МР04 ДЛЯ СЕРТИФИКАТОВ

Руководитель (заместитель руководителя) органа по сертификации (подпись, инициалы, фамилия) М.П. В.А. Зорин

Эксперт (эксперты) (подпись, инициалы, фамилия) В.В. Туменко

®АКРОН ВАЛ
ВОССТАНОВЛЕНИЕ И ИЗГОТОВЛЕНИЕ ВАЛОВ

ОТВАЛИМ **КАЖДОМУ**
ПРИВАЛИТ ВСЕМ

Лучшая резина из Европы

ВАЛЫ ДЛЯ ДЕРЕВООБРАБАТЫВАЮЩЕЙ ПРОМЫШЛЕННОСТИ

10 СКОРАЯ ПОМОЩЬ
идеальное качество за 10 дней

04080, Украина, г. Киев, ул. Фрунзе, 51-А
тел./факс: +38 (044) 451-48-93, 239-18-68
commerce@acron.com.ua
www.acron-val.com

ООО «Акрон-Центр»
308004, г. Белгород, ул. Чумичова, 38, ком. 211
тел./факс: (4722) 27-74-17

СОДЕРЖАНИЕ

ФРЕЗЫ ОБЩЕГО НАЗНАЧЕНИЯ стр. 5-46

ДВЕРНЫЕ КОРОБКИ стр. 89-104

МЕБЕЛЬНЫЕ КОМПЛЕКТЫ стр. 119-146

ОКОННЫЕ КОМПЛЕКТЫ стр. 159-244

ПАРКЕТ стр. 273-284

СТРОИТЕЛЬСТВО стр. 299-332

ДВЕРНЫЕ КОМПЛЕКТЫ стр. 47-88

ФИЛЁНКИ стр. 105-118

СРАЩИВАНИЕ стр. 147-158

ПОГОНАЖ стр. 245--272

СПЕЦИАЛИЗИ-РОВАННЫЙ ИНСТРУМЕНТ стр. 285-298

КОНЦЕВОЙ ИНСТРУМЕНТ стр. 333-363

Номограмма №1.
Определение скорости резания.

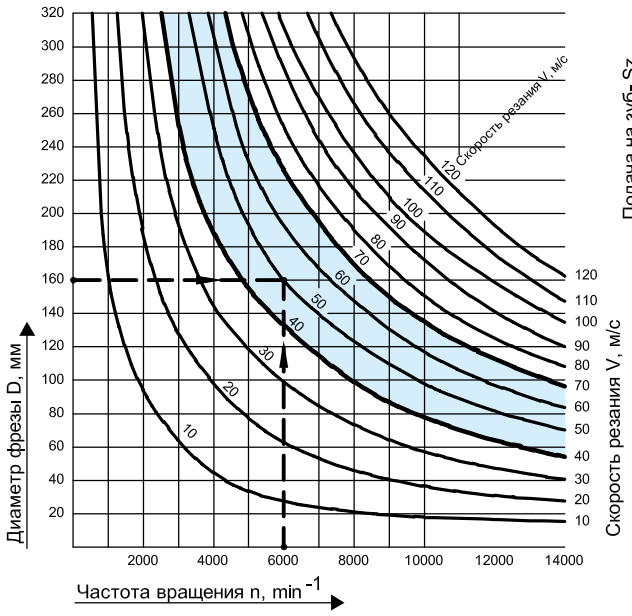

Номограмма №2.
Определение скорости подачи.

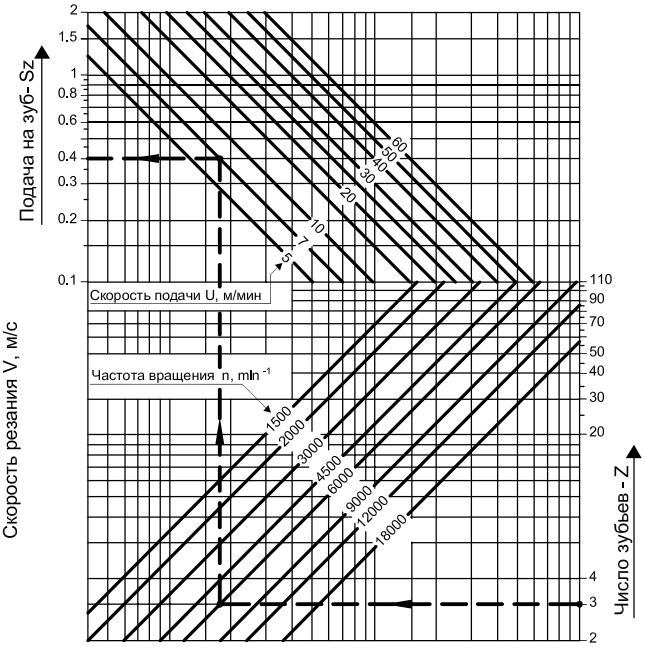

Рекомендуемые режимы резания	
Скорость подачи материала U, м/мин: 8 - 12	
Вид древесины	Подача на зуб Sz, мм
Мягкие породы	0.8 - 1.5
Твердые породы	0.3 - 0.8

Пример:

z = 3
n = 6000 мин $^{-1}$
U = 7 м/мин
Sz = 0.39 мм

Рекомендуемая скорость резания V, м/с		
Вид древесины	Материал ножей	
	Твердый сплав	Инструментальная сталь
Мягкие породы	60 - 70	50 - 70
Твердые породы	50 - 70	40 - 60

Пример:

D = 160 мм
n = 6000 мин $^{-1}$
v = 50 м/с

Предельная частота вращения фрез в работе n_{max} в зависимости от диаметра фрезы D		
Тип фрез	D мм	n_{max} мин $^{-1}$
Оснащенные ножами из твердого сплава	80 - 125 вкл.	9000
	126 - 140 "-"	8000
	141 - 180 "-"	6000
	181 - 240 "-"	5000
	241 - 280 "-"	4000
	281 - 320 "-"	3000

1

ФРЕЗЫ ОБЩЕГО НАЗНАЧЕНИЯ

ФРЕЗЫ ОБЩЕГО НАЗНАЧЕНИЯ

1

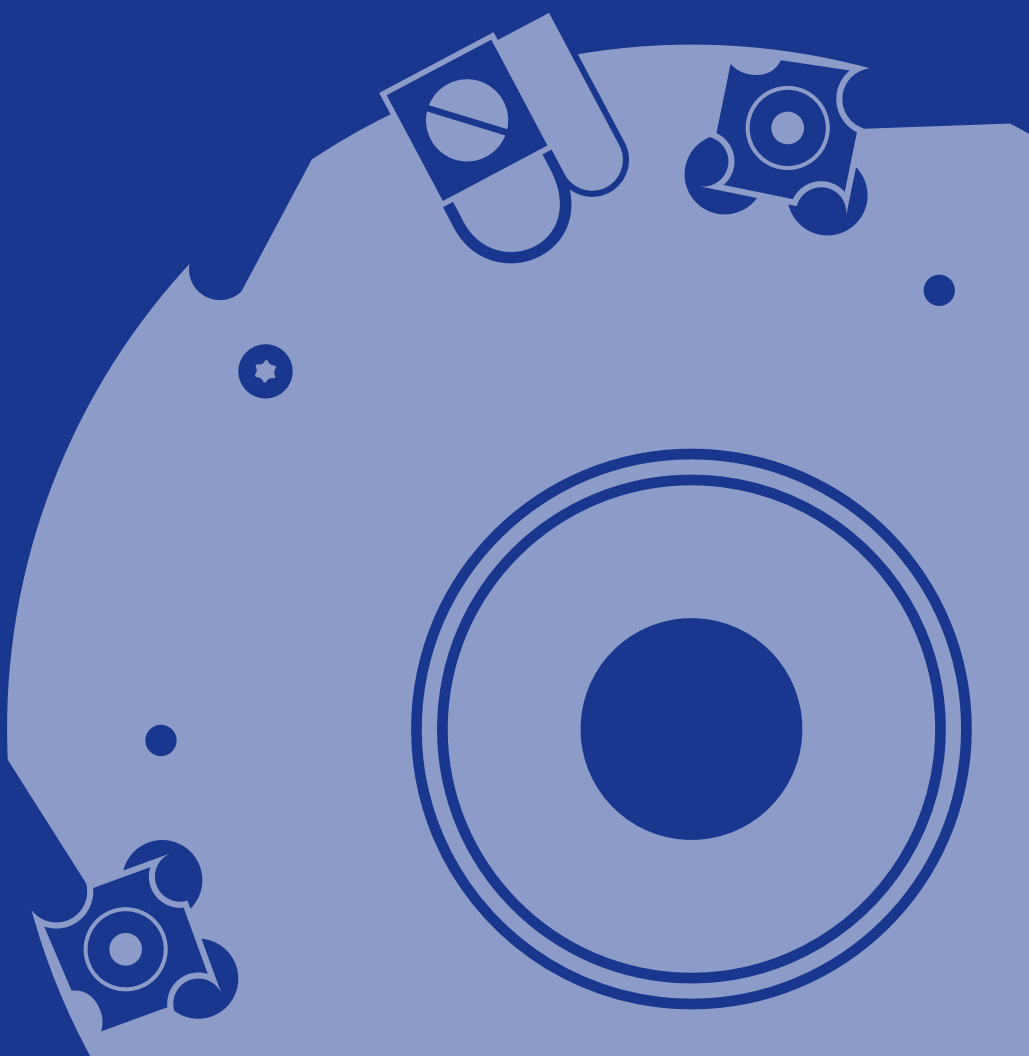

01.10.XXX.X.XXX.X.X.XX

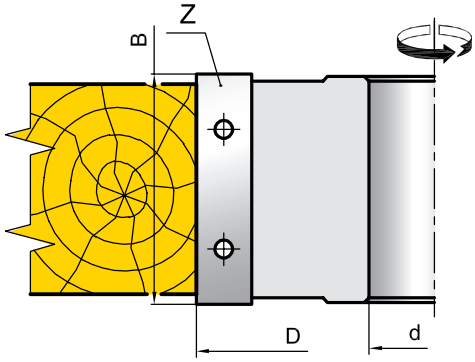

01.11XXX.X.XXX.X.X.XX

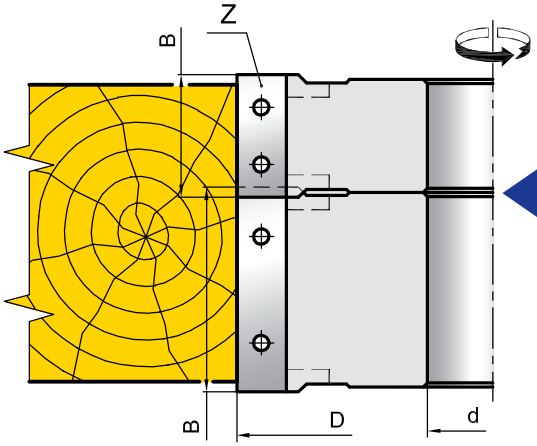

1

Структура обозначения фрез:

01.10.XXX.X.XXX.X.X.XX

- класс фрезы
- конструктивное исполнение
- ширина резания (B)
- ножевая схема (Z)
- диаметр резания (D)
- материал ножей:
  - 0 - Board 06 (по древесине)
  - 1 - Board 01 (по MDF и ДСП)
  - 2 - Board 02 (по MDF и ДСП)
- материал корпуса:
  - 0 - Сталь
  - 1 - Д16Т
- посадочный диаметр (d)

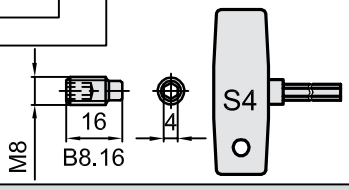

Пример обозначения:
01.10.050.8.140.2.0.32

фреза класса 01
конструктивное исполнение - 10
ширина резания: B=50мм
ножевая схема: z=8
диаметр резания: D=140мм
материал ножей: Board02
материал корпуса: Сталь 45
посадочный диаметр фрезы: d=32мм

Ножи Z

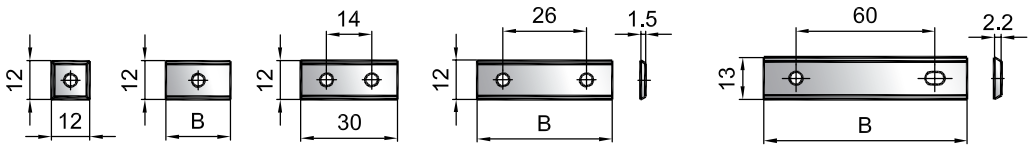

Материал ножа					
Board 06	TS12	TS15, TS20	TS30	TS40, TS50, TS60	TS80, TS100, TS120
Board 01			TS30.01	TS50.01	
Board 02		TS20.02	TS30.02	TS50.02	

Обозначение фрезы	D мм				d мм	B мм	Ножи Z
	Z=3	Z=4	Z=6	Z=8			Обозначение
01.10.012.X.XXX.X.X.XX		125 - 280	125 - 280	140 - 280	30 - 50	12	TS12
01.10.015.X.XXX.X.X.XX		125 - 280	125 - 280	140 - 280	30 - 50	15	TS15
01.10.020.X.XXX.X.X.XX		125 - 280	125 - 280	140 - 280	30 - 50	20	TS20/TS20.02
01.10.030.X.XXX.X.X.XX		125 - 280	125 - 280	140 - 280	30 - 50	30	TS30 / TS30.01/TS30.02
01.10.040.X.XXX.X.X.XX		125 - 280	125 - 280	140 - 280	30 - 50	40	TS40
01.10.050.X.XXX.X.X.XX		125 - 280	125 - 280	140 - 280	30 - 50	50	TS50 / TS50.01/TS50.02
01.10.060.X.XXX.X.X.XX		125 - 280	125 - 280	140 - 280	30 - 50	60	TS60
01.10.080.X.XXX.X.X.XX		125 - 280	125 - 280	140 - 280	30 - 50	80	TS80
01.10.100.X.XXX.X.X.XX		125 - 280	125 - 280	140 - 280	30 - 50	100	TS100
01.10.120.X.XXX.X.X.XX		125 - 280	125 - 280	140 - 280	30 - 50	120	TS120
01.11.030.3.XXX.X.X.XX	125 - 280				30 - 50	30	TS30 / TS30.01/TS30.02
01.11.040.3.XXX.X.X.XX	125 - 280				30 - 50	40	TS40
01.11.050.3.XXX.X.X.XX	125 - 280				30 - 50	50	TS50 / TS50.01/TS50.02
01.11.060.3.XXX.X.X.XX	125 - 280				30 - 50	60	TS60
01.11.080.3.XXX.X.X.XX	125 - 280				30 - 50	80	TS80
01.11.100.3.XXX.X.X.XX	125 - 280				30 - 50	100	TS100
01.11.120.3.XXX.X.X.XX	125 - 280				30 - 50	120	TS120

01.12.XXX.X.XXX.X.X.XX

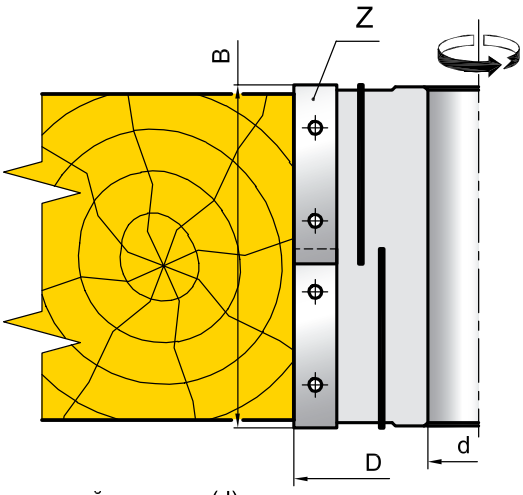

Структура обозначения фрез:

01.12.XXX.X.XXX.X.X.XX

- класс фрезы
- конструктивное исполнение
- ширина резания (B)
- ножевая схема (Z)
- диаметр резания (D)
- материал ножей:
  - 0 - Board 06 (по древесине)
  - 1 - Board 01 (по MDF и ДСП)
  - 2 - Board 02 (по MDF и ДСП)
- материал корпуса:
  - 0 - Сталь
  - 1 - Д16Т
- посадочный диаметр (d)

Пример обозначения:
01.12.100.4.140.0.0.32

фреза класса 01
конструктивное исполнение - 12
ширина резания: B=100мм
ножевая схема: z=4
диаметр резания: D=140мм
материал ножей: Board06
материал корпуса: Сталь 45
посадочный диаметр фрезы: d=32мм

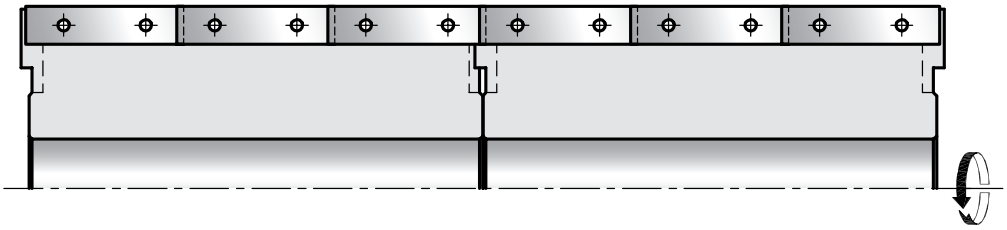

Примечание:
По заказу изготавливаются блоки фрез, позволяющие набирать необходимый пакет по ширине резания свыше 240мм

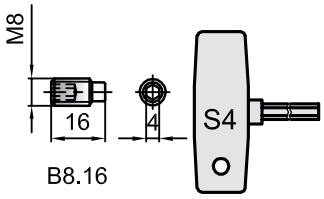

Ножи Z

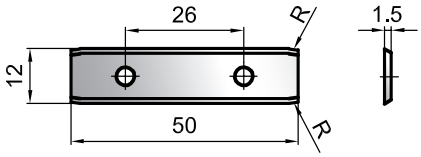

01.12.50.01

Обозначение фрезы	D мм	d мм	B мм	Ножи 01.12.50.01	
				Z	Количество ножей
01.12.100.3.125.X.X.XX	125	30 - 50	98	3	6
01.12.150.3.125.X.X.XX	125	30 - 50	146	3	9
01.12.180.3.125.X.X.XX	125	30 - 50	180	3	12
01.12.240.3.125.X.X.XX	125	30 - 50	240	3	15
01.12.100.3.140.X.X.XX	140	30 - 50	98	3	6
01.12.150.3.140.X.X.XX	140	30 - 50	146	3	9
01.12.180.3.140.X.X.XX	140	30 - 50	180	3	12
01.12.240.3.140.X.X.XX	140	30 - 50	240	3	15
01.12.100.4.140.X.X.XX	140	30 - 50	98	4	8
01.12.150.4.140.X.X.XX	140	30 - 50	146	4	12
01.12.180.4.140.X.X.XX	140	30 - 50	180	4	16
01.12.240.4.140.X.X.XX	140	30 - 50	240	4	20

01.13.XXX.X.XXX.XX.X.XX

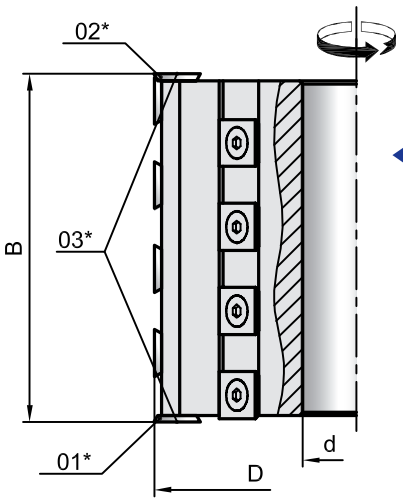

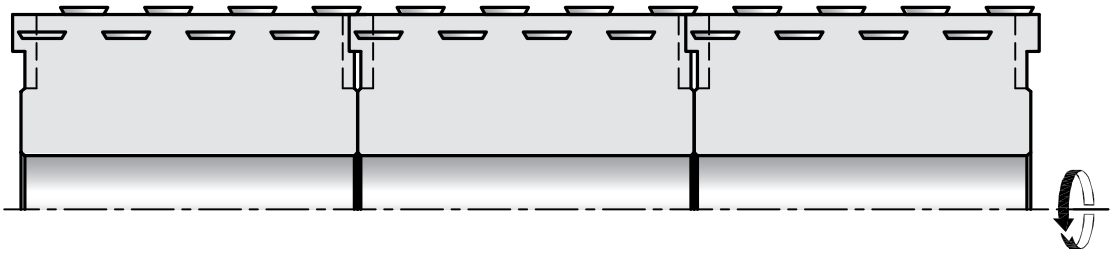

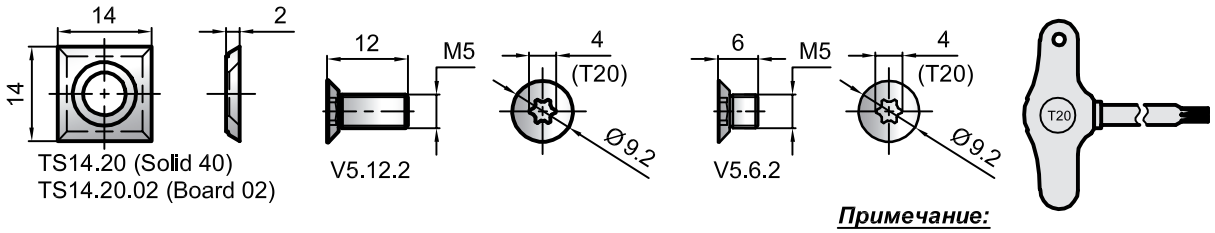

Примечание:
Крепление подрезных ножей:
V5.6.2 - в стальном корпусе,
V5.12.2 - в алюминиевом корпусе.

Структура обозначения фрез:

01.13.XXX.X.XXX.XX.X.X.XX

- класс фрезы
- конструктивное исполнение
- ширина резания (B)
- ножевая схема (Z)
- диаметр резания (D)
- дополнительные ножи TS14.20 для отбора четверти:*
  - 00 - без TS14.20
  - 01 - TS14.20 с верхним расположением
  - 02 - TS14.20 с нижним расположением
  - 03 - TS14.20 с 2-х сторон
- материал ножей:
  - 0 - Board 06 (по древесине)
  - 1 - Board 01 (по MDF и ДСП)
  - 2 - Board 02 (по MDF и ДСП)
- материал корпуса:
  - 0 - Сталь
  - 1 - Д16Т
- посадочный диаметр (d)

Пример обозначения:
01.13.100.4.125.00.0.0.32

фреза класса 01
конструктивное исполнение - 13
ширина резания: B=100мм
ножевая схема: z=4
диаметр резания: D=125мм
без TS14.20 для отбора четверти - 00
материал ножей: Board06
материал корпуса: Сталь 45
посадочный диаметр фрезы: d=32мм

Примечание:
По заказу изготавливаются блоки фрез, позволяющие набирать необходимый пакет по ширине резания свыше 250мм.

01.13.XXX.X.XXX.XX.X.XX

Обозначение фрезы	D мм	d мм	B мм	Ножи TS14.20	
				Z	Количество ножей
01.13.050.3.090.00.X.X.XX	90	30 - 50	51.5	3	12
01.13.060.3.090.00.X.X.XX	90	30 - 50	64	3	15
01.13.075.3.090.00.X.X.XX	90	30 - 50	76.5	3	18
01.13.100.3.090.00.X.X.XX	90	30 - 50	101.5	3	24
01.13.125.3.090.00.X.X.XX	90	30 - 50	126.5	3	30
01.13.150.3.090.00.X.X.XX	90	30 - 50	151.5	3	36
01.13.175.3.090.00.X.X.XX	90	30 - 50	176.5	3	42
01.13.200.3.090.00.X.X.XX	90	30 - 50	201.5	3	48
01.13.225.3.090.00.X.X.XX	90	30 - 50	226.5	3	54
01.13.250.3.090.00.X.X.XX	90	30 - 50	251.5	3	60
01.13.050.3.125.00.X.X.XX	125	30 - 50	51.5	3	12
01.13.060.3.125.00.X.X.XX	125	30 - 50	64	3	15
01.13.075.3.125.00.X.X.XX	125	30 - 50	76.5	3	18
01.13.100.3.125.00.X.X.XX	125	30 - 50	101.5	3	24
01.13.125.3.125.00.X.X.XX	125	30 - 50	126.5	3	30
01.13.150.3.125.00.X.X.XX	125	30 - 50	151.5	3	36
01.13.175.3.125.00.X.X.XX	125	30 - 50	176.5	3	42
01.13.200.3.125.00.X.X.XX	125	30 - 50	201.5	3	48
01.13.225.3.125.00.X.X.XX	125	30 - 50	226.5	3	54
01.13.250.3.125.00.X.X.XX	125	30 - 50	251.5	3	60
01.13.050.3.140.00.X.X.XX	140	30 - 50	51.5	3	12
01.13.060.3.140.00.X.X.XX	140	30 - 50	64	3	15
01.13.075.3.140.00.X.X.XX	140	30 - 50	76.5	3	18
01.13.100.3.140.00.X.X.XX	140	30 - 50	101.5	3	24
01.13.125.3.140.00.X.X.XX	140	30 - 50	126.5	3	30
01.13.150.3.140.00.X.X.XX	140	30 - 50	151.5	3	36
01.13.175.3.140.00.X.X.XX	140	30 - 50	176.5	3	42
01.13.200.3.140.00.X.X.XX	140	30 - 50	201.5	3	48
01.13.225.3.140.00.X.X.XX	140	30 - 50	226.5	3	54
01.13.250.3.140.00.X.X.XX	140	30 - 50	251.5	3	60
01.13.050.4.125.00.X.X.XX	125	30 - 50	51.5	4	16
01.13.060.4.125.00.X.X.XX	125	30 - 50	64	4	20
01.13.075.4.125.00.X.X.XX	125	30 - 50	76.5	4	24
01.13.100.4.125.00.X.X.XX	125	30 - 50	101.5	4	32
01.13.125.4.125.00.X.X.XX	125	30 - 50	126.5	4	40
01.13.150.4.125.00.X.X.XX	125	30 - 50	151.5	4	48
01.13.175.4.125.00.X.X.XX	125	30 - 50	176.5	4	56
01.13.200.4.125.00.X.X.XX	125	30 - 50	201.5	4	64
01.13.225.4.125.00.X.X.XX	125	30 - 50	226.5	4	72
01.13.250.4.125.00.X.X.XX	125	30 - 50	251.5	4	80
01.13.050.4.140.00.X.X.XX	140	30 - 50	51.5	4	16
01.13.060.4.140.00.X.X.XX	140	30 - 50	64	4	20
01.13.075.4.140.00.X.X.XX	140	30 - 50	76.5	4	24
01.13.100.4.140.00.X.X.XX	140	30 - 50	101.5	4	32
01.13.125.4.140.00.X.X.XX	140	30 - 50	126.5	4	40
01.13.150.4.140.00.X.X.XX	140	30 - 50	151.5	4	48
01.13.175.4.140.00.X.X.XX	140	30 - 50	176.5	4	56
01.13.200.4.140.00.X.X.XX	140	30 - 50	201.5	4	64
01.13.225.4.140.00.X.X.XX	140	30 - 50	226.5	4	72
01.13.250.4.140.00.X.X.XX	140	30 - 50	251.5	4	80

13.XXX.X.XXX.XX.X.XX

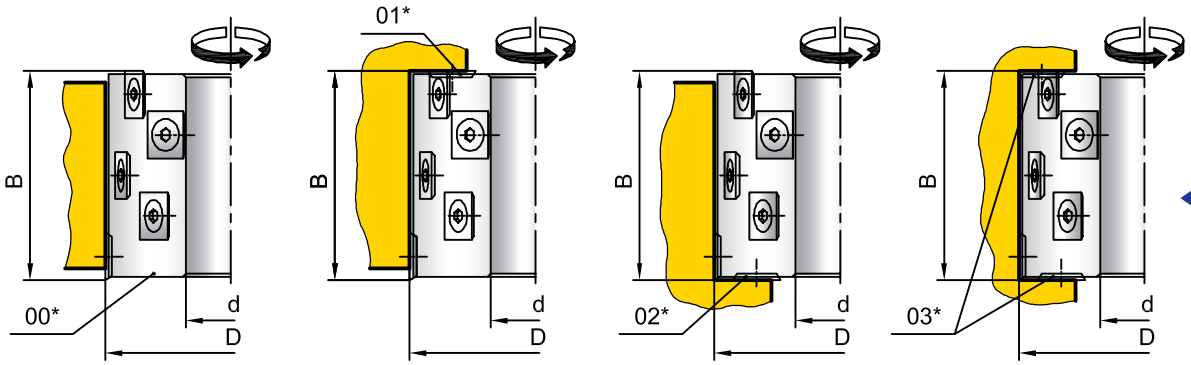

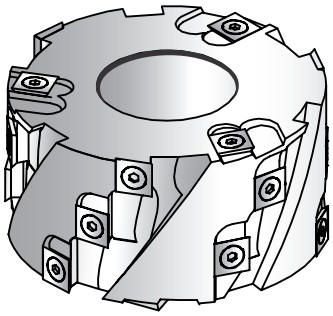

* для фрез с D=90 - 125 мм возможна установка на торцах дополнительных подрезных ножей для отбора четверти.

Структура обозначения фрез:

13.XXX.X.XXX.XX.X.X.XX

- класс фрезы
- ширина резания (B)
- ножевая схема (Z)
- диаметр резания (D)
- посадочный диаметр (d)
- материал корпуса:
  - 0 - Сталь
  - 1 - Д16Т
- материал ножей:
  - 0 - Solid 40 (по древесине)
  - 2 - Board 02 (по MDF и ДСП)
- дополнительные ножи TS14.20 для отбора четверти:
  - 00 - без TS14.20
  - 01 - TS14.20 с верхним расположением
  - 02 - TS14.20 с нижним расположением
  - 03 - TS14.20 с 2-х сторон

Пример обозначения:
13.100.3.120.03.0.1.32

фреза класса 13
ширина резания: B=100мм
ножевая схема: z=3
диаметр резания: D=120мм
отбор четверти: TS14.20 с 2-х сторон
материал ножей: Solid 40
материал корпуса: Д16Т
посадочный диаметр фрезы: d=32мм

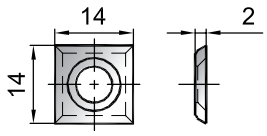

TS14.20 (Solid 40)
TS14.20.02 (Board 02)

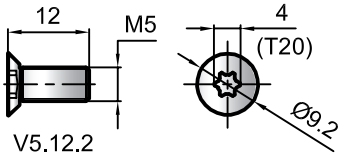

V5.12.2

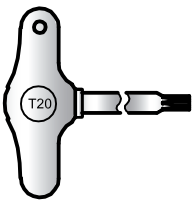

Обозначение фрезы	Z	D мм	d мм	B мм	n max мин$^{-1}$	Ножи V	Кол.		
						Обозначение	00	01,02	03
13.060.2.060.00.X.X.XX	Z2	60	30 - 32	60	9000	TS14.20	10	-	-
13.080.2.060.00.X.X.XX	Z2	60	30 - 32	80	9000	TS14.20	14	-	-
13.100.2.060.00.X.X.XX	Z2	60	30 - 32	100	9000	TS14.20	16	-	-
13.060.3.060.00.X.X.XX	Z3	60	30 - 32	60	9000	TS14.20	15	-	-
13.080.3.060.00.X.X.XX	Z3	60	30 - 32	80	9000	TS14.20	21	-	-
13.100.3.060.00.X.X.XX	Z3	60	30 - 32	100	9000	TS14.20	24	-	-
13.060.3.090.00.X.X.XX	Z3	90	30 - 50	60	9000	TS14.20	15	-	-
13.080.3.090.00.X.X.XX	Z3	90	30 - 50	80	9000	TS14.20	21	-	-
13.100.3.090.00.X.X.XX	Z3	90	30 - 50	100	9000	TS14.20	24	-	-
13.120.3.090.00.X.X.XX	Z3	90	30 - 50	120	9000	TS14.20	30	-	-
13.130.3.090.00.X.X.XX	Z3	90	30 - 50	130	9000	TS14.20	33	-	-
13.150.3.090.00.X.X.XX	Z3	90	30 - 50	150	9000	TS14.20	36	-	-
13.160.3.090.00.X.X.XX	Z3	90	30 - 50	160	9000	TS14.20	39	-	-
13.180.3.090.00.X.X.XX	Z3	90	30 - 50	180	9000	TS14.20	45	-	-
13.200.3.090.00.X.X.XX	Z3	90	30 - 50	200	9000	TS14.20	48	-	-
13.230.3.090.00.X.X.XX	Z3	90	30 - 50	230	9000	TS14.20	57	-	-

13.XXX.X.XXX.XX.X.X.XX

Обозначение фрезы	Z	D мм	d мм	B мм	n max мин$^{-1}$	Ножи V	Кол.		
						Обозначение	00	01,02	03
13.060.3.120.XX.X.X.XX	3	120	30 - 50	60	6000	TS14.20	15	18	21
13.080.3.120.XX.X.X.XX	3	120	30 - 50	80	6000	TS14.20	21	24	27
13.100.3.120.XX.X.X.XX	3	120	30 - 50	100	6000	TS14.20	24	27	30
13.120.3.120.XX.X.X.XX	3	120	30 - 50	120	6000	TS14.20	30	33	36
13.130.3.120.XX.X.X.XX	3	120	30 - 50	130	6000	TS14.20	33	36	39
13.150.3.120.XX.X.X.XX	3	120	30 - 50	150	6000	TS14.20	36	39	42
13.160.3.120.XX.X.X.XX	3	120	30 - 50	160	6000	TS14.20	39	42	45
13.180.3.120.XX.X.X.XX	3	120	30 - 50	180	6000	TS14.20	45	48	51
13.200.3.120.XX.X.X.XX	3	120	30 - 50	200	6000	TS14.20	48	-	-
13.230.3.120.XX.X.X.XX	3	120	30 - 50	230	6000	TS14.20	57	-	-
13.250.3.120.XX.X.X.XX	3	120	30 - 50	230	6000	TS14.20	60	-	-
13.260.3.120.XX.X.X.XX	3	120	30 - 50	230	6000	TS14.20	63	-	-
13.060.4.120.XX.X.X.XX	4	120	30 - 50	60	6000	TS14.20	20	24	28
13.080.4.120.XX.X.X.XX	4	120	30 - 50	80	6000	TS14.20	28	32	36
13.100.4.120.XX.X.X.XX	4	120	30 - 50	100	6000	TS14.20	32	36	40
13.120.4.120.XX.X.X.XX	4	120	30 - 50	120	6000	TS14.20	40	44	48
13.130.4.120.XX.X.X.XX	4	120	30 - 50	130	6000	TS14.20	44	48	52
13.150.4.120.XX.X.X.XX	4	120	30 - 50	150	6000	TS14.20	48	52	56
13.160.4.120.XX.X.X.XX	4	120	30 - 50	160	6000	TS14.20	52	56	60
13.180.4.120.XX.X.X.XX	4	120	30 - 50	180	6000	TS14.20	60	64	68
13.200.4.120.XX.X.X.XX	4	120	30 - 50	200	6000	TS14.20	64	-	-
13.230.4.120.XX.X.X.XX	4	120	30 - 50	230	6000	TS14.20	76	-	-
13.250.4.120.XX.X.X.XX	4	120	30 - 50	230	6000	TS14.20	80	-	-
13.260.4.120.XX.X.X.XX	4	120	30 - 50	230	6000	TS14.20	82	-	-
13.060.3.125.XX.X.X.XX	3	125	30 - 50	60	6000	TS14.20	15	18	21
13.080.3.125.XX.X.X.XX	3	125	30 - 50	80	6000	TS14.20	21	24	27
13.100.3.125.XX.X.X.XX	3	125	30 - 50	100	6000	TS14.20	24	27	30
13.120.3.125.XX.X.X.XX	3	125	30 - 50	120	6000	TS14.20	30	33	36
13.130.3.125.XX.X.X.XX	3	125	30 - 50	130	6000	TS14.20	33	36	39
13.150.3.125.XX.X.X.XX	3	125	30 - 50	150	6000	TS14.20	36	39	42
13.160.3.125.XX.X.X.XX	3	125	30 - 50	160	6000	TS14.20	39	42	45
13.180.3.125.XX.X.X.XX	3	125	30 - 50	180	6000	TS14.20	45	48	51
13.200.3.125.XX.X.X.XX	3	125	30 - 50	200	6000	TS14.20	48	-	-
13.230.3.125.XX.X.X.XX	3	125	30 - 50	230	6000	TS14.20	57	-	-
13.250.3.125.XX.X.X.XX	3	125	30 - 50	230	6000	TS14.20	60	-	-
13.260.3.125.XX.X.X.XX	3	125	30 - 50	230	6000	TS14.20	63	-	-
13.060.4.125.XX.X.X.XX	4	125	30 - 50	60	6000	TS14.20	20	24	28
13.080.4.125.XX.X.X.XX	4	125	30 - 50	80	6000	TS14.20	28	32	36
13.100.4.125.XX.X.X.XX	4	125	30 - 50	100	6000	TS14.20	32	36	40
13.120.4.125.XX.X.X.XX	4	125	30 - 50	120	6000	TS14.20	40	44	48
13.130.4.125.XX.X.X.XX	4	125	30 - 50	130	6000	TS14.20	44	48	52
13.150.4.125.XX.X.X.XX	4	125	30 - 50	150	6000	TS14.20	48	52	56
13.160.4.125.XX.X.X.XX	4	125	30 - 50	160	6000	TS14.20	52	56	60
13.180.4.125.XX.X.X.XX	4	125	30 - 50	180	6000	TS14.20	60	64	68
13.200.4.125.XX.X.X.XX	4	125	30 - 50	200	6000	TS14.20	64	-	-
13.230.4.125.XX.X.X.XX	4	125	30 - 50	230	6000	TS14.20	76	-	-
13.250.4.125.XX.X.X.XX	4	125	30 - 50	230	6000	TS14.20	80	-	-
13.260.4.125.XX.X.X.XX	4	125	30 - 50	230	6000	TS14.20	82	-	-

01.15.XX.X.XXX.X.X.XX

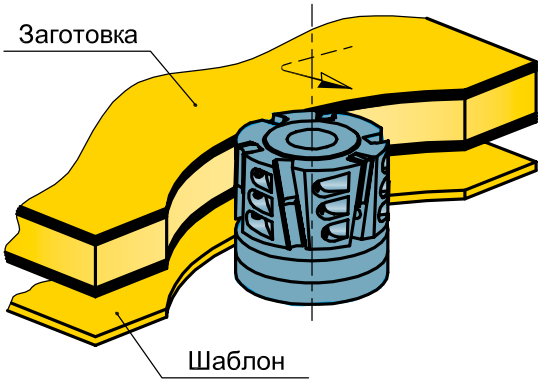

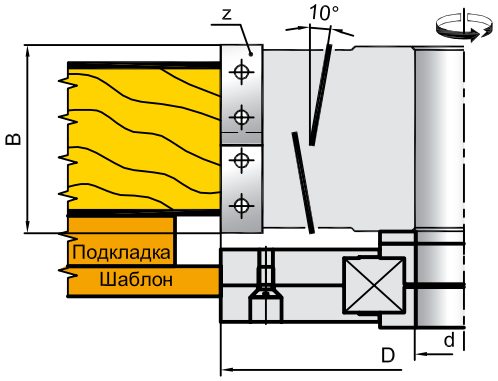

Примечание:

1. Конструкция фрез позволяет производить переустановку (сдвиг) ножей с клиньями по пазу в пределах толщины обрабатываемого материала с целью продления срока службы ножа, т.к. твердый сплав в местах обработки ламината подвержен более интенсивному износу, чем по материалу плит (MDF или ДСП).
2. Возможна доукомплектация фрез роликами для работы по шаблону.

Структура обозначения фрез:

01.15.XX.X.XXX.X.X.XX

- класс фрезы
- конструктивное исполнение
- шифр применяемых ножей:
- ножевая схема (Z)
- диаметр резания (D)
- материал ножей:
  - 0 - Board 06 (по древесине)
  - 1 - Board 01 (по MDF и ДСП)
  - 2 - Board 02 (по MDF и ДСП)
- материал корпуса:
  - 0 - Сталь
  - 1 - Д16Т
- посадочный диаметр (d)

Пример обозначения:
01.15.02.2.125.0.0.32

фреза класса 01
конструктивное исполнение - 15
тип ножей: TS20
ножевая схема: z=2
диаметр резания: D=125мм
материал ножей: Board06
материал корпуса: Сталь 45
посадочный диаметр фрезы: d=32мм

Ножи Z

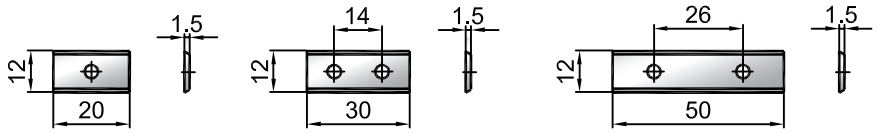

TS20/TS20.02 TS30/TS30.01/TS30.02 TS50/TS50.01/TS50.02

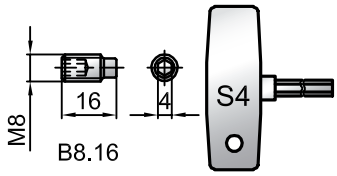

B8.16

Обозначение фрезы	D мм	d мм	B мм	Ножи Z Обозначение Board06	Board01	Board02	Кол.
01.15.01.2.085.X.X.XX	85	30 - 40	56	TS30	TS30.01	TS30.02	2+2
01.15.01.2.090.X.X.XX	90	30 - 40	56	TS30	TS30.01	TS30.02	2+2
01.15.01.2.100.X.X.XX	100	30 - 40	56	TS30	TS30.01	TS30.02	2+2
01.15.01.2.125.X.X.XX	125	30 - 50	56	TS30	TS30.01	TS30.02	2+2
01.15.01.3.125.X.X.XX	125	30 - 50	56	TS30	TS30.01	TS30.02	3+3
01.15.01.3.140.X.X.XX	140	30 - 50	56	TS30	TS30.01	TS30.02	3+3
01.15.02.2.085.X.X.XX	85	30 - 40	30	TS20	-	TS20.02	2+2
01.15.02.2.090.X.X.XX	90	30 - 40	30	TS20		TS20.02	2+2
01.15.02.2.100.X.X.XX	100	30 - 40	30	TS20	-	TS20.02	2+2
01.15.02.2.125.X.X.XX	125	30 - 50	30	TS20	-	TS20.02	2+2
01.15.02.3.125.X.X.XX	125	30 - 50	30	TS20	-	TS20.02	3+3
01.15.02.3.140.X.X.XX	140	30 - 50	30	TS20	-	TS20.02	3+3
01.15.03.2.125.X.X.XX	125	30 - 50	80	TS50	TS50.01	TS50.02	2+2
01.15.03.3.125.X.X.XX	125	30 - 50	80	TS50	TS50.01	TS50.02	3+3
01.15.03.3.140.X.X.XX	140	30 - 50	80	TS50	TS50.01	TS50.02	3+3
Подшипник 01.15.XXX.XX	85-140	30 - 50					

КОМПЛЕКТ ФРЕЗ ДЛЯ ТОРЦЕВОЙ ОБРАБОТКИ ЛАМИНИРОВАННЫХ ПЛИТ

01.16.XX.X.XXX.X.X

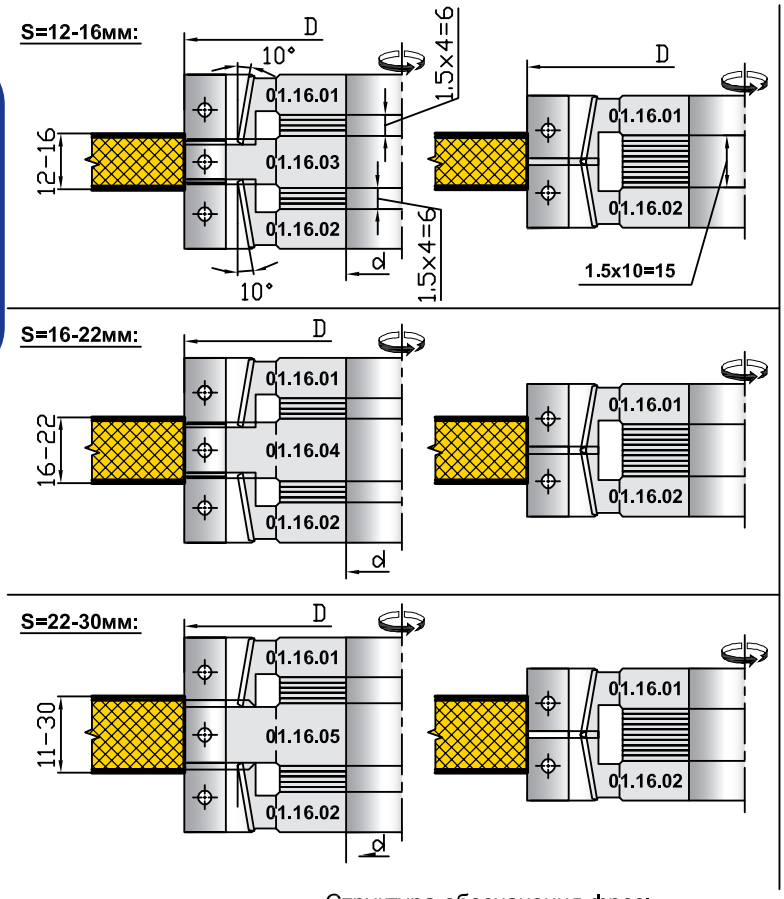

Примечание:
Конструкция комплекта позволяет производить сдвиг фрез в пределах толщины обрабатываемого материала с целью продления срока службы ножа, т.к. твердый сплав в местах обработки ламината подвержен более интенсивному износу, чем по материалу плит (MDF или ДСП).

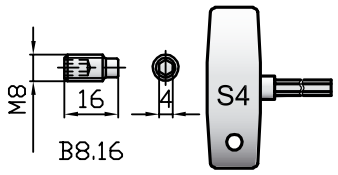

Структура обозначения фрез:

01.16.XX.X.XXX.X.X.XX

- класс фрезы
- конструктивное исполнение
- номер фрезы
- ножевая схема (z)
- диаметр резания (D)
- материал ножей:
  - 0 - Board 06 (по древесине)
  - 1 - Board 01 (по MDF и ДСП)
  - 2 - Board 02 (по MDF и ДСП)
- материал корпуса:
  - 0 - Сталь
  - 1 - Д16Т
- посадочный диаметр (d)

Пример обозначения:
01.16.06.3.125.1.0.32
фреза класса 01
констр. исполнение - 16
номер фрезы: 06
ножевая схема: z=3
диаметр резания: D=125мм
материал ножей: Board01
материал корпуса: Сталь 45
посадочный диаметр фрезы: d=32мм

Ножи Z

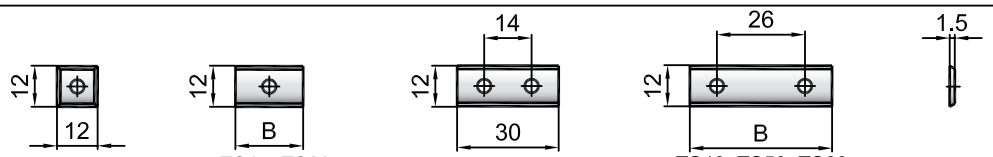

Материал ножа	TS12	TS15, TS20	TS30	TS40, TS50, TS60
Board 06	TS12	TS15, TS20	TS30	TS40, TS50, TS60
Board 01			TS30.01	TS50.01
Board 02		TS20.02	TS30.02	TS50.02

Обозначение фрезы	D мм	d мм	B мм	Аксиальность	Ножи Z Обозначение Board06	Board01	Board02	Кол.
01.16.03.3.125.X.X.XX	125	30 - 50	12	-	TS12	-	-	3
01.16.04.3.125.X.X.XX	125	30 - 50	15	-	TS15	-	-	3
01.16.05.3.125.X.X.XX	125	30 - 50	20	-	TS20	-	TS20.02	3
01.16.06.3.125.X.X.XX	125	30 - 50	30	-	TS30	TS30.01	TS30.02	3
01.16.07.3.125.X.X.XX	125	30 - 50	40	-	TS40	-	-	3
01.16.08.3.125.X.X.XX	125	30 - 50	50	-	TS50	TS50.01	TS50.02	3
01.16.01/02.3.125.X.X.XX	125	30 - 50	20	+	TS50	TS50.01	TS50.02	3

01.17.XX.X.XXX.X.X.XX

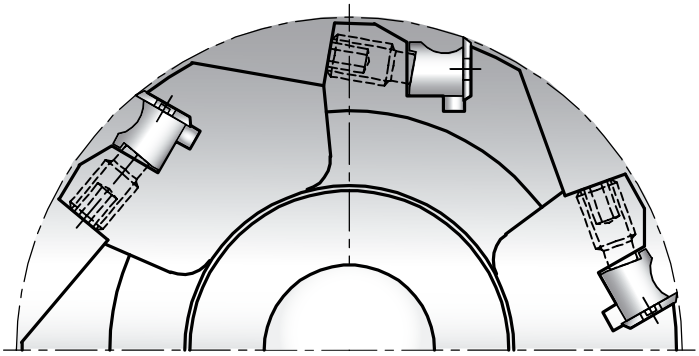

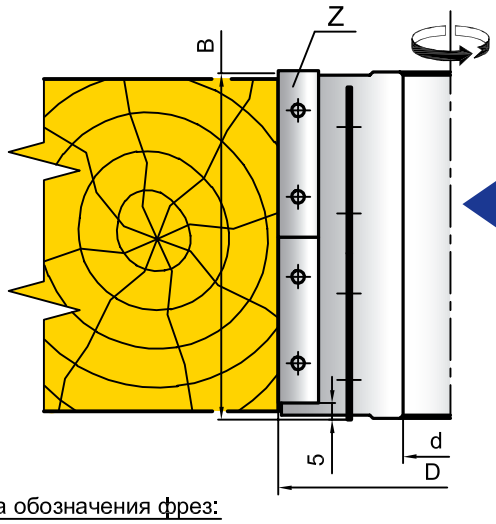

Примечание:
По заказу изготавливаются блоки фрез, позволяющие набирать необходимый пакет по ширине резания свыше 240мм.

Структура обозначения фрез:

01.17.XXX.X.XXX.X.X.XX

- класс фрезы
- конструктивное исполнение
- ширина резания (B)
- ножевая схема (Z)
- диаметр резания (D)
- материал ножей:
  - 0 - Board 06 (по древесине)
  - 1 - Board 01 (по MDF и ДСП)
  - 2 - Board 02 (по MDF и ДСП)
- материал корпуса:
  - 0 - Сталь
  - 1 - Д16Т
- посадочный диаметр (d)

Пример обозначения:
01.17.100.6.125.0.0.32

фреза класса 01
конструктивное исполнение - 17
ширина резания: B=100мм
ножевая схема: z=6
диаметр резания: D=125мм
материал ножей: Board06
материал корпуса: Сталь 45
посадочный диаметр фрезы: d=32мм

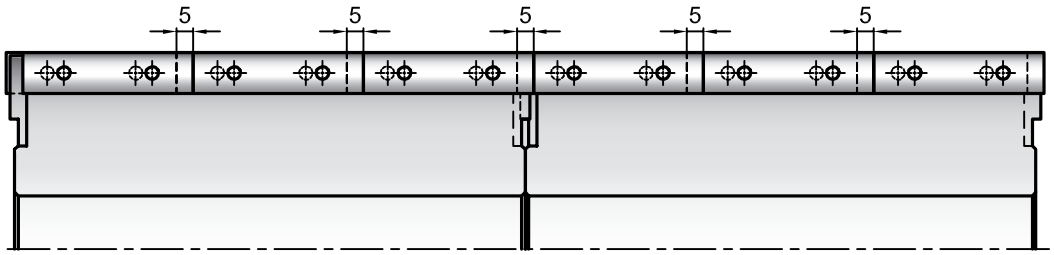

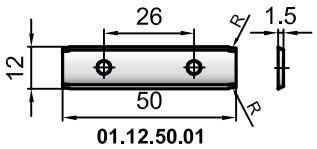

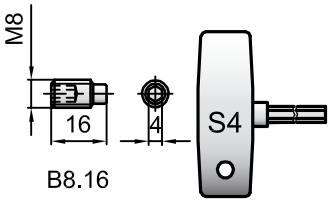

Обозначение фрезы	D мм	d мм	B мм	Ножи Z	
				Z	Количество ножей
01.17.100.6.125.X.X.XX	125	30 - 50	105	6	12
01.17.150.6.125.X.X.XX	125	30 - 50	155	6	18
01.17.200.6.125.X.X.XX	125	30 - 50	205	6	24
01.17.250.6.125.X.X.XX	125	30 - 50	255	6	30
01.17.100.8.140.X.X.XX	140	30 - 50	105	8	16
01.17.150.8.140.X.X.XX	140	30 - 50	155	8	24
01.17.200.8.140.X.X.XX	140	30 - 50	205	8	32
01.17.250.8.140.X.X.XX	140	30 - 50	255	8	40

01.18.XXX.XX.XXX.X.X

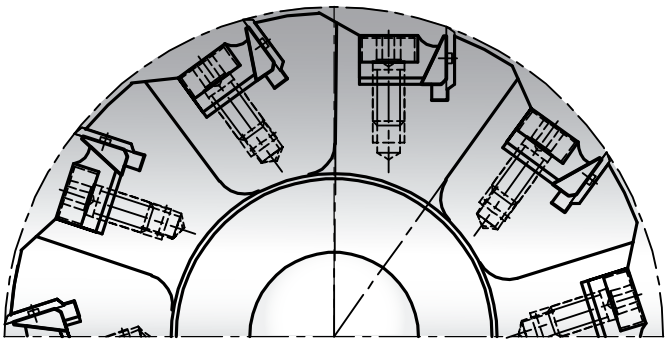

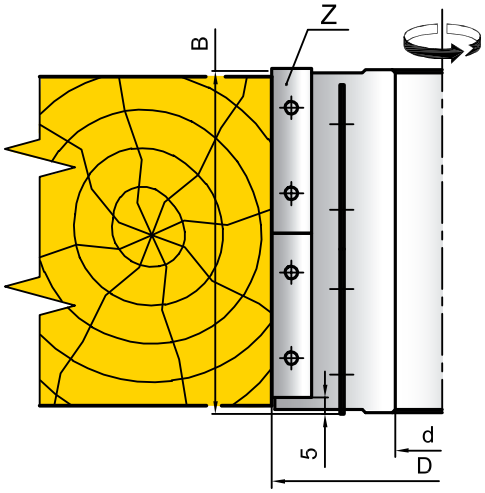

Примечание:
По заказу изготавливаются блоки фрез, позволяющие набирать необходимый пакет по ширине резания свыше 240мм.

Структура обозначения фрез:

01.18.XXX.XX.XXX.X.X.XX

- класс фрезы
- конструктивное исполнение
- ширина резания (B)
- ножевая схема (Z)
- диаметр резания (D)
- материал ножей:
  - 0 - Board 06 (по древесине)
  - 1 - Board 01 (по MDF и ДСП)
  - 2 - Board 02 (по MDF и ДСП)
- материал корпуса:
  - 0 - Сталь
  - 1 - Д16Т
- посадочный диаметр (d)

Пример обозначения:
01.18.250.10.125.0.0.32
фреза класса 01
конструктивное исполнение - 18
ширина резания: B=250мм
ножевая схема: z=10
диаметр резания: D=125мм
материал ножей: Board06
материал корпуса: Сталь 45
посадочный диаметр фрезы: d=32мм

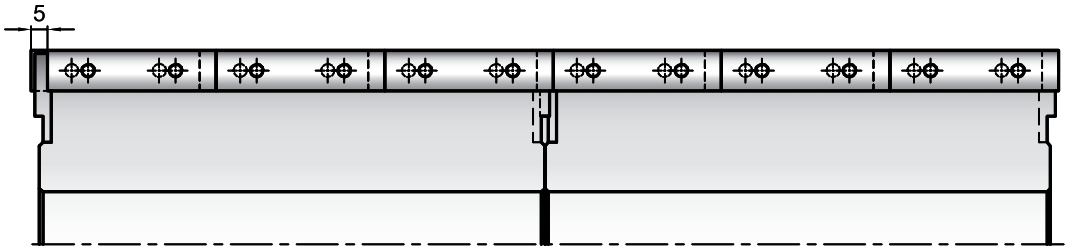

Ножи Z

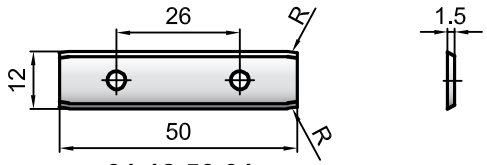

01 12.F0.01.

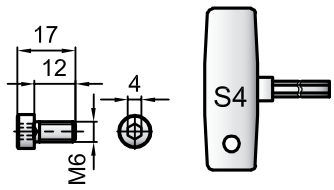

M6x12 (DIN 912)

Обозначение фрезы	D мм	d мм	B мм	Ножи Z	
				Z	Количество ножей
01.18.100.10.125.X.X.XX	125	30 - 50	105	10	20
01.18.150.10.125.X.X.XX	125	30 - 50	155	10	30
01.18.200.10.125.X.X.XX	125	30 - 50	205	10	40
01.18.250.10.125.X.X.XX	125	30 - 50	205	10	50
01.18.100.12.140.X.X.XX	140	30 - 50	105	12	24
01.18.150.12.140.X.X.XX	140	30 - 50	155	12	36
01.18.200.12.140.X.X.XX	140	30 - 50	205	12	48
01.18.250.12.140.X.X.XX	140	30 - 50	205	12	60

01.70.XXX.X.XXX.X.X.XX

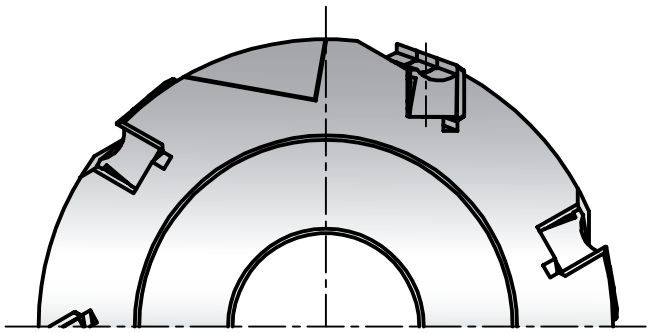

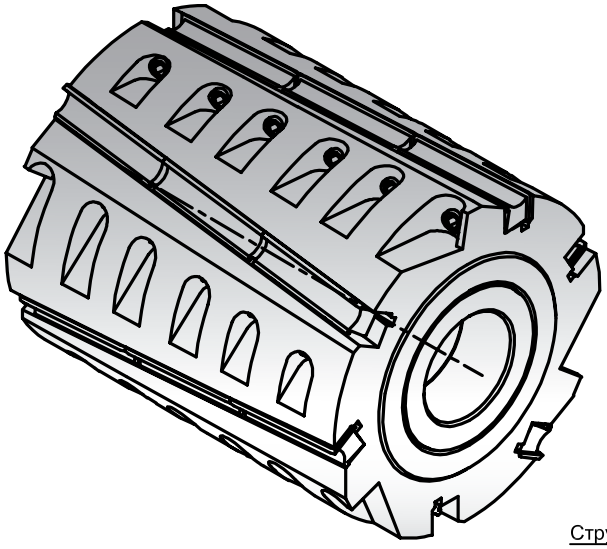

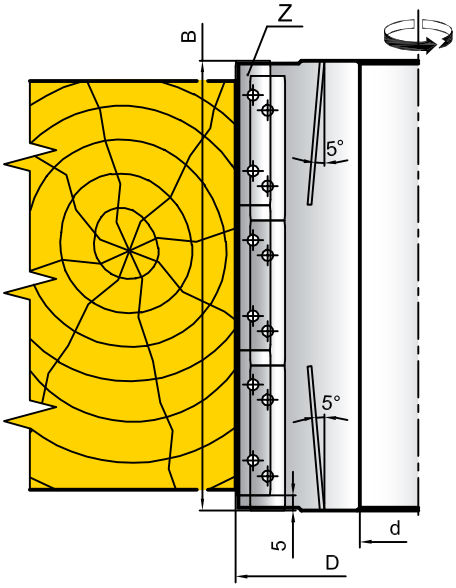

Структура обозначения фрез:

01.70.XXX.X.XXX.X.X.XX

- класс фрезы
- конструктивное исполнение
- ширина резания (B)
- ножевая схема (Z)
- диаметр резания (D)
- материал ножей:
  - 0 - Board 06 (по древесине)
  - 1 - Board 01 (по MDF и ДСП)
  - 2 - Board 02 (по MDF и ДСП)
- материал корпуса:
  - 0 - Сталь
  - 1 - Д16Т
- посадочный диаметр (d)

Пример обозначения:
01.70.150.6.125.0.1.40

фреза класса 01
конструктивное исполнение - 70
ширина резания: B=150мм
ножевая схема: z=6
диаметр резания: D=125мм
материал ножей: Board06
материал корпуса: Д16Т
посадочный диаметр фрезы: d=40мм

Ножи Z

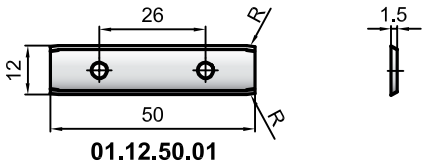

01.12.50.01

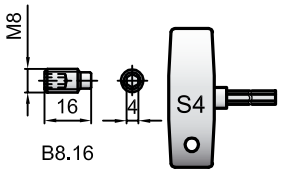

B8.16

Обозначение фрезы	D мм	d мм	B мм	Ножи Z	
				Z	Количество ножей
01.70.150.6.125.X.X.XX	125	30 - 50	150	6	18

01.2X.XX...01.5X.XX

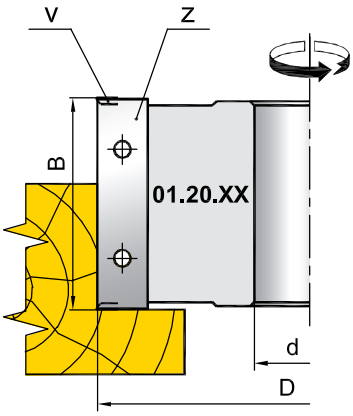

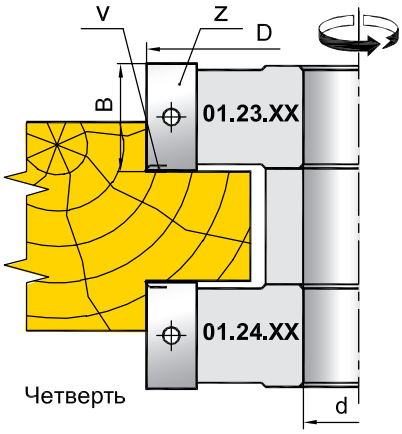

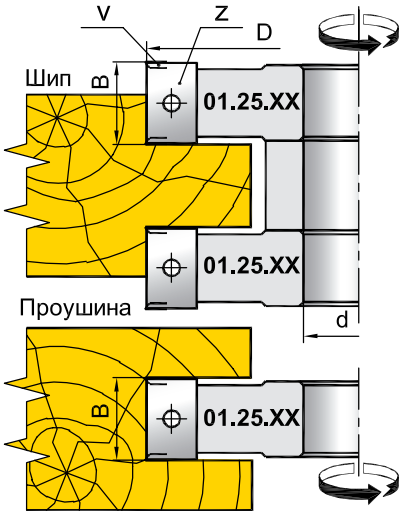

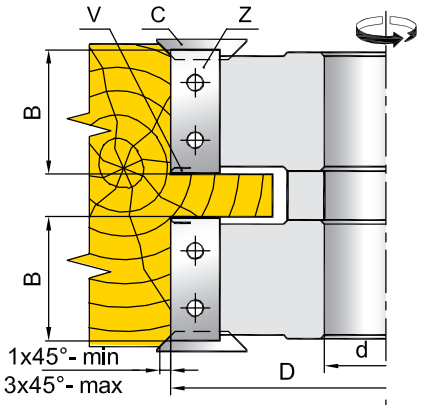

01.26.XX

01.27.XX

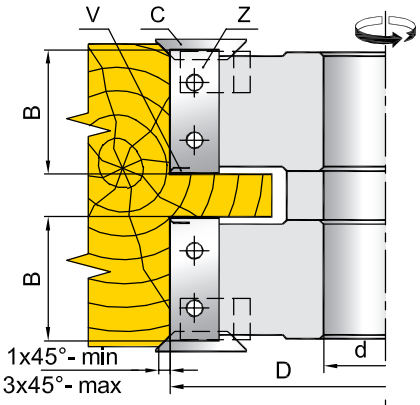

01.31.XX

01.32.XX

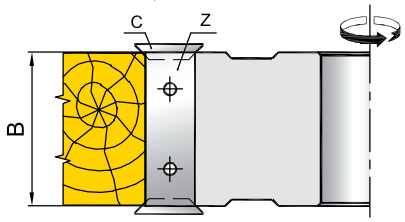

01.28.XX

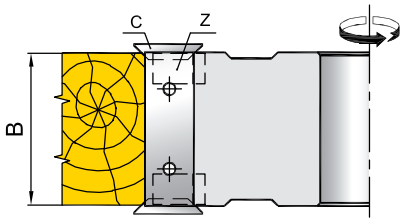

01.33.XX

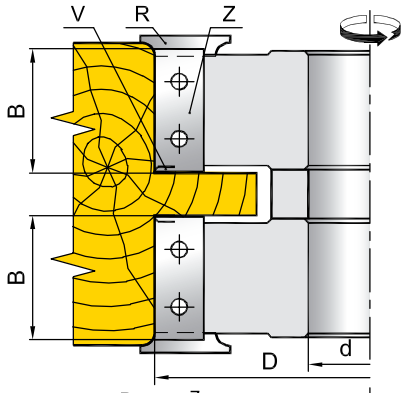

01.36.XX (R2)
01.46.XX (R3)

01.37.XX (R2)
01.47.XX (R3)

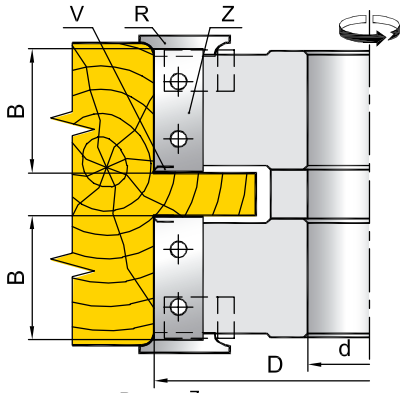

01.41.XX (R2)
01.51.XX (R3)

01.42.XX (R2)
01.52.XX (R3)

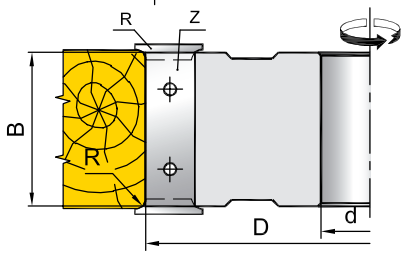

01.38.XX (R2)
01.48.XX (R3)

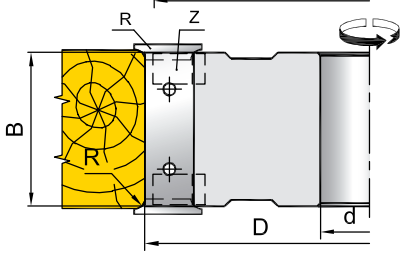

01.43.XX (R2)
01.53.XX (R3)

01.2X.XX...01.5X.XX

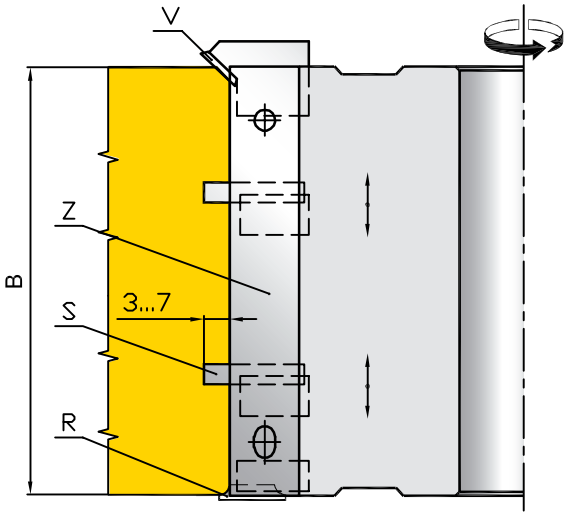

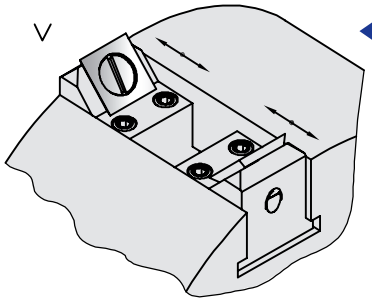

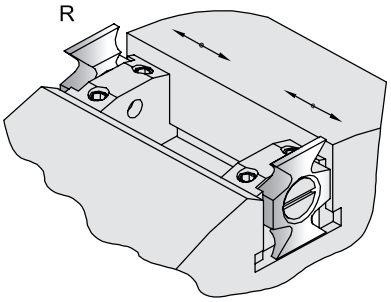

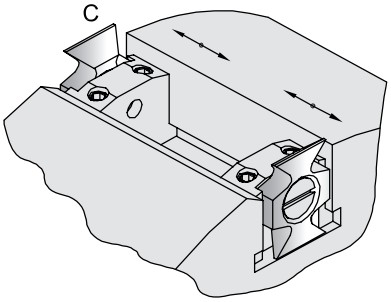

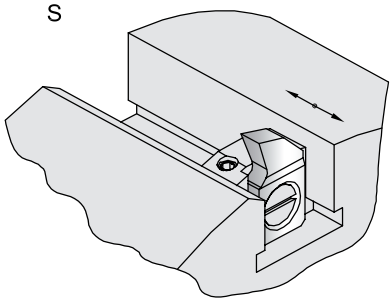

Регулировка по высоте положением ножей

Примечание:
Возможны варианты изготовления фрез с ножами TS80, TS100, TS120.

Ножи Z, V, R, C, S

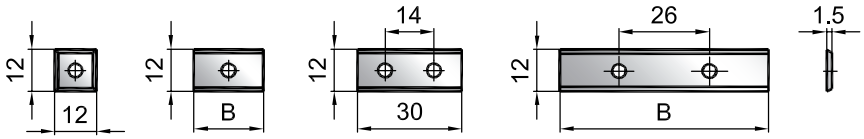

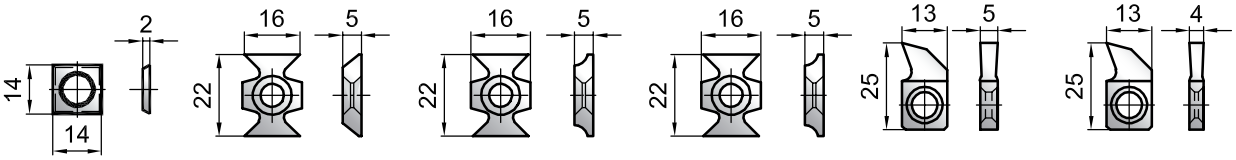

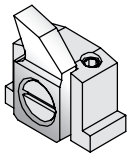

Бегунок с ножами
S4, S5

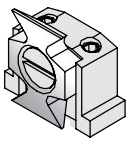

Бегунок с ножами
SR2, SR3, S45

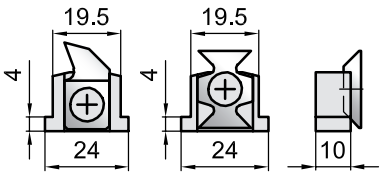

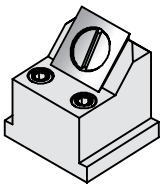

Бегунок с ножом
TS14.20

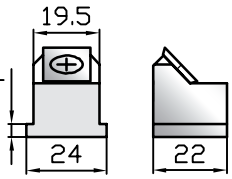

01.2X.XX...01.5X.XX

Обозначение фрезы	D мм	d мм	B мм	Ножи									
				Z		V		R		C		S	
				Обозн.	Кол.	Обозн.	Кол.	Обозн.	Кол.	Обозн.	Кол.	Обозн.	Кол.
01.20.030.4.125.X.X.XX	125	30 - 50	30	TS30	4	TS14.20	2+2	-	-	-	-	-	-
01.20.050.4.125.X.X.XX	125	30 - 50	50	TS50	4	TS14.20	2+2	-	-	-	-	-	-
01.20.060.4.125.X.X.XX	125	30 - 50	60	TS60	4	TS14.20	2+2	-	-	-	-	-	-

Структура обозначения фрез:

01.20.XXX.X.XXX.X.X.XX

- класс фрезы
- конструктивное исполнение
- ширина резания (B)
- ножевая схема (Z)
- диаметр резания (D)
- материал ножей:
  - 0 - Board 06 (по древесине)
  - 1 - Board 01 (по MDF и ДСП)
  - 2 - Board 02 (по MDF и ДСП)
- материал корпуса:
  - 0 - Сталь
  - 1 - Д16Т
- посадочный диаметр (d)

Пример обозначения:
01.20.050.4.125.0.0.32

фреза класса 01
конструктивное исполнение - 20
ширина резания: B=50мм
ножевая схема: z=4
диаметр резания: D=125мм
материал ножей: Board06
материал корпуса: Сталь 45
посадочный диаметр фрезы: d=32мм

Обозначение фрезы	D мм	d мм	B мм	Ножи									
				Z		V		R		C		S	
				Обозн.	Кол.	Обозн.	Кол.	Обозн.	Кол.	Обозн.	Кол.	Обозн.	Кол.
01.23/24.12.XXX.XX	125 - 280	30 - 50	12.3	TS12	3	TS14.20	3	-	-	-	-	-	-
01.23/24.15.XXX.XX	125 - 280	30 - 50	15.3	TS15	3	TS14.20	3	-	-	-	-	-	-
01.23/24.20.XXX.XX	125 - 280	30 - 50	20.3	TS20	3	TS14.20	3	-	-	-	-	-	-
01.23/24.30.XXX.XX	125 - 280	30 - 50	30.3	TS30	3	TS14.20	3	-	-	-	-	-	-
01.23/24.40.XXX.XX	125 - 280	30 - 50	40.3	TS40	3	TS14.20	3	-	-	-	-	-	-
01.23/24.50.XXX.XX	125 - 280	30 - 50	50.3	TS50	3	TS14.20	3	-	-	-	-	-	-
01.23/24.60.XXX.XX	125 - 280	30 - 50	60.3	TS60	3	TS14.20	3	-	-	-	-	-	-
01.25.08.XXX.XX	125 - 280	30 - 50	8	TS7.5	3	TS14.20	3+3	-	-	-	-	-	-
01.25.10.XXX.XX	125 - 280	30 - 50	10	TS9.5	3	TS14.20	3+3	-	-	-	-	-	-
01.25.12.XXX.XX	125 - 280	30 - 50	12.6	TS12	3	TS14.20	3+3	-	-	-	-	-	-
01.25.15.XXX.XX	125 - 280	30 - 50	15.6	TS15	3	TS14.20	3+3	-	-	-	-	-	-
01.25.20.XXX.XX	125 - 280	30 - 50	20.6	TS20	3	TS14.20	3+3	-	-	-	-	-	-
01.25.30.XXX.XX	125 - 280	30 - 50	30.6	TS30	3	TS14.20	3+3	-	-	-	-	-	-
01.25.40.XXX.XX	125 - 280	30 - 50	40.6	TS40	3	TS14.20	3+3	-	-	-	-	-	-
01.25.50.XXX.XX	125 - 280	30 - 50	50.6	TS50	3	TS14.20	3+3	-	-	-	-	-	-
01.25.60.XXX.XX	125 - 280	30 - 50	60.6	TS60	3	TS14.20	3+3	-	-	-	-	-	-
01.26/27.12.XXX.XX	160 - 280	30 - 50	12	TS12	3	TS14.20	3	-	-	S45	3	-	-
01.26/27.15.XXX.XX	160 - 280	30 - 50	15	TS15	3	TS14.20	3	-	-	S45	3	-	-
01.26/27.20.XXX.XX	160 - 280	30 - 50	20	TS20	3	TS14.20	3	-	-	S45	3	-	-
01.26/27.30.XXX.XX	160 - 280	30 - 50	30	TS30	3	TS14.20	3	-	-	S45	3	-	-
01.26/27.40.XXX.XX	160 - 280	30 - 50	40	TS40	3	TS14.20	3	-	-	S45	3	-	-
01.26/27.50.XXX.XX	160 - 280	30 - 50	50	TS50	3	TS14.20	3	-	-	S45	3	-	-
01.26/27.60.XXX.XX	160 - 280	30 - 50	60	TS60	3	TS14.20	3	-	-	S45	3	-	-
01.28.20.XXX.XX	160 - 280	30 - 50	20	TS20	3	-	-	-	-	S45	3+3	-	-
01.28.30.XXX.XX	160 - 280	30 - 50	30	TS30	3	-	-	-	-	S45	3+3	-	-
01.28.40.XXX.XX	160 - 280	30 - 50	40	TS40	3	-	-	-	-	S45	3+3	-	-
01.28.50.XXX.XX	160 - 280	30 - 50	50	TS50	3	-	-	-	-	S45	3+3	-	-
01.28.60.XXX.XX	160 - 280	30 - 50	60	TS60	3	-	-	-	-	S45	3+3	-	-
01.31/32.20.XXX.XX	160 - 280	30 - 50	20	TS20	3	TS14.20	3	-	-	S45	3	-	-
01.31/32.30.XXX.XX	160 - 280	30 - 50	30	TS30	3	TS14.20	3	-	-	S45	3	-	-
01.31/32.40.XXX.XX	160 - 280	30 - 50	40	TS40	3	TS14.20	3	-	-	S45	3	-	-
01.31/32.50.XXX.XX	160 - 280	30 - 50	50	TS50	3	TS14.20	3	-	-	S45	3	-	-
01.31/32.60.XXX.XX	160 - 280	30 - 50	60	TS60	3	TS14.20	3	-	-	S45	3	-	-

01.2X.XX...01.5X.XX

Обозначение фрезы	D мм	d мм	B мм	Ножи									
				Z		V		R		C		S	
				Обозн.	Кол.	Обозн.	Кол.	Обозн.	Кол.	Обозн.	Кол.	Обозн.	Кол.
01.33.30.XXX.XX	160 - 280	30 - 50	30	TS30	3	-	-	-	-	S45	3+3	-	-
01.33.40.XXX.XX	160 - 280	30 - 50	40	TS40	3	-	-	-	-	S45	3+3	-	-
01.33.50.XXX.XX	160 - 280	30 - 50	50	TS50	3	-	-	-	-	S45	3+3	-	-
01.33.60.XXX.XX	160 - 280	30 - 50	60	TS60	3	-	-	-	-	S45	3+3	-	-
01.36/37.12.XXX.XX	160 - 280	30 - 50	12	TS12	3	TS14.20	3	SR2	3	-	-	-	-
01.36/37.15.XXX.XX	160 - 280	30 - 50	15	TS15	3	TS14.20	3	SR2	3	-	-	-	-
01.36/37.20.XXX.XX	160 - 280	30 - 50	20	TS20	3	TS14.20	3	SR2	3	-	-	-	-
01.36/37.30.XXX.XX	160 - 280	30 - 50	30	TS30	3	TS14.20	3	SR2	3	-	-	-	-
01.36/37.40.XXX.XX	160 - 280	30 - 50	40	TS40	3	TS14.20	3	SR2	3	-	-	-	-
01.36/37.50.XXX.XX	160 - 280	30 - 50	50	TS50	3	TS14.20	3	SR2	3	-	-	-	-
01.36/37.60.XXX.XX	160 - 280	30 - 50	60	TS60	3	TS14.20	3	SR2	3	-	-	-	-
01.46/47.12.XXX.XX	160 - 280	30 - 50	12	TS12	3	TS14.20	3	SR3	3	-	-	-	-
01.46/47.15.XXX.XX	160 - 280	30 - 50	15	TS15	3	TS14.20	3	SR3	3	-	-	-	-
01.46/47.20.XXX.XX	160 - 280	30 - 50	20	TS20	3	TS14.20	3	SR3	3	-	-	-	-
01.46/47.30.XXX.XX	160 - 280	30 - 50	30	TS30	3	TS14.20	3	SR3	3	-	-	-	-
01.46/47.40.XXX.XX	160 - 280	30 - 50	40	TS40	3	TS14.20	3	SR3	3	-	-	-	-
01.46/47.50.XXX.XX	160 - 280	30 - 50	50	TS50	3	TS14.20	3	SR3	3	-	-	-	-
01.46/47.60.XXX.XX	160 - 280	30 - 50	60	TS60	3	TS14.20	3	SR3	3	-	-	-	-
01.38.20.XXX.XX	160 - 280	30 - 50	20	TS20	3	-	-	SR2	3+3	-	-	-	-
01.38.30.XXX.XX	160 - 280	30 - 50	30	TS30	3	-	-	SR2	3+3	-	-	-	-
01.38.40.XXX.XX	160 - 280	30 - 50	40	TS40	3	-	-	SR2	3+3	-	-	-	-
01.38.50.XXX.XX	160 - 280	30 - 50	50	TS50	3	-	-	SR2	3+3	-	-	-	-
01.38.60.XXX.XX	160 - 280	30 - 50	60	TS60	3	-	-	SR2	3+3	-	-	-	-
01.48.20.XXX.XX	160 - 280	30 - 50	20	TS20	3	-	-	SR3	3+3	-	-	-	-
01.48.30.XXX.XX	160 - 280	30 - 50	30	TS30	3	-	-	SR3	3+3	-	-	-	-
01.48.40.XXX.XX	160 - 280	30 - 50	40	TS40	3	-	-	SR3	3+3	-	-	-	-
01.48.50.XXX.XX	160 - 280	30 - 50	50	TS50	3	-	-	SR3	3+3	-	-	-	-
01.48.60.XXX.XX	160 - 280	30 - 50	60	TS60	3	-	-	SR3	3+3	-	-	-	-
01.41/42.20.XXX.XX	160 - 280	30 - 50	20	TS20	3	TS14.20	3	SR2	3	-	-	-	-
01.41/42.30.XXX.XX	160 - 280	30 - 50	30	TS30	3	TS14.20	3	SR2	3	-	-	-	-
01.41/42.40.XXX.XX	160 - 280	30 - 50	40	TS40	3	TS14.20	3	SR2	3	-	-	-	-
01.41/42.50.XXX.XX	160 - 280	30 - 50	50	TS50	3	TS14.20	3	SR2	3	-	-	-	-
01.41/42.60.XXX.XX	160 - 280	30 - 50	60	TS60	3	TS14.20	3	SR2	3	-	-	-	-
01.51/52.20.XXX.XX	160 - 280	30 - 50	20	TS20	3	TS14.20	3	SR3	3	-	-	-	-
01.51/52.30.XXX.XX	160 - 280	30 - 50	30	TS30	3	TS14.20	3	SR3	3	-	-	-	-
01.51/52.40.XXX.XX	160 - 280	30 - 50	40	TS40	3	TS14.20	3	SR3	3	-	-	-	-
01.51/52.50.XXX.XX	160 - 280	30 - 50	50	TS50	3	TS14.20	3	SR3	3	-	-	-	-
01.51/52.60.XXX.XX	160 - 280	30 - 50	60	TS60	3	TS14.20	3	SR3	3	-	-	-	-
01.43.30.XXX.XX	160 - 280	30 - 50	30	TS30	3	-	-	SR2	3+3	-	-	-	-
01.43.40.XXX.XX	160 - 280	30 - 50	40	TS40	3	-	-	SR2	3+3	-	-	-	-
01.43.50.XXX.XX	160 - 280	30 - 50	50	TS50	3	-	-	SR2	3+3	-	-	-	-
01.43.60.XXX.XX	160 - 280	30 - 50	60	TS60	3	-	-	SR2	3+3	-	-	-	-
01.53.30.XXX.XX	160 - 280	30 - 50	30	TS30	3	-	-	SR3	3+3	-	-	-	-
01.53.40.XXX.XX	160 - 280	30 - 50	40	TS40	3	-	-	SR3	3+3	-	-	-	-
01.53.50.XXX.XX	160 - 280	30 - 50	50	TS50	3	-	-	SR3	3+3	-	-	-	-
01.53.60.XXX.XX	160 - 280	30 - 50	60	TS60	3	-	-	SR3	3+3	-	-	-	-

Структура обозначения фрез:

01.XX.XX.XXX.XX

- класс фрезы
- конструктивное исполнение
- ширина резания (B)
- диаметр резания (D)
- посадочный диаметр (d)

Пример обозначения:
01.23.12.125.32

фреза класса 01
конструктивное исполнение - 23
ширина резания: B=12,3мм
диаметр резания: D=125мм
посадочный диаметр фрезы: d=32мм

01.XXXX.XX

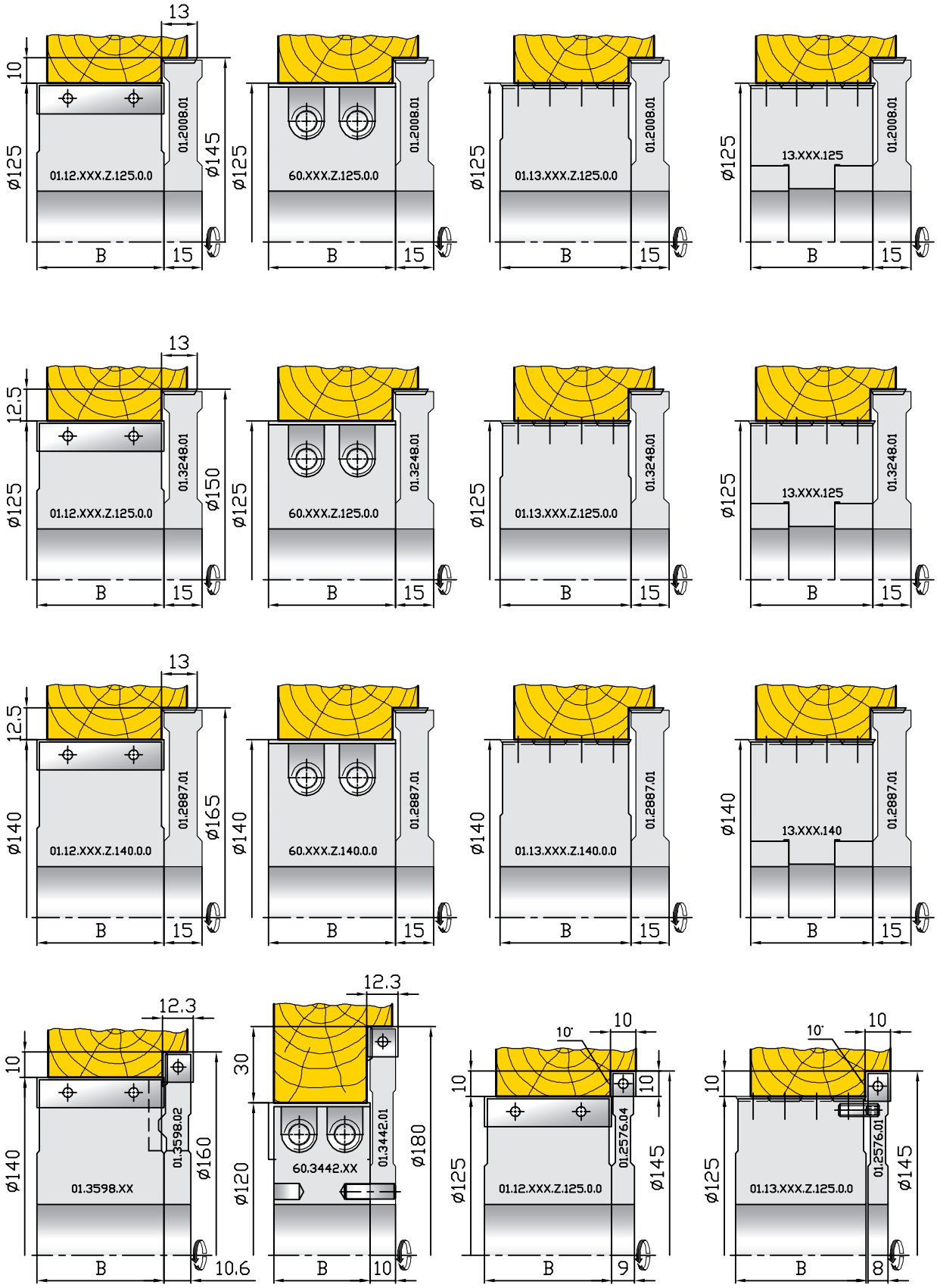
01.12.XXX.Z.125.0.0
01.2008.01
60.XXX.Z.125.0.0
01.2008.01
01.13.XXX.Z.125.0.0
01.2008.01
13.XXX.125
01.2008.01
01.12.XXX.Z.125.0.0
01.3248.01
60.XXX.Z.125.0.0
01.3248.01
01.13.XXX.Z.125.0.0
01.3248.01
13.XXX.125
01.3248.01
01.12.XXX.Z.140.0.0
01.2887.01
60.XXX.Z.140.0.0
01.2887.01
01.13.XXX.Z.140.0.0
01.2887.01
13.XXX.140
01.2887.01
01.3598.XX
01.3598.02
60.3442.XX
01.3442.01
01.12.XXX.Z.125.0.0
01.2576.04
01.13.XXX.Z.125.0.0
01.2576.01
ø125
ø140
ø145
ø150
ø160
ø165
ø120
ø180
B
13
12,5
10
30
12.3
10'
15
10.6
9
8

35.XX.XX.X.XXX.XX

Фрезы 35.05.09.X.XXX.XX - 35.12.24.X.XXX.XX:

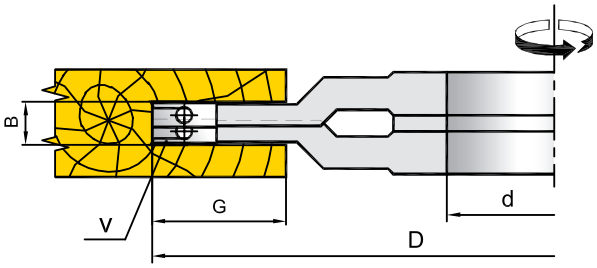

Структура обозначения фрез 35:

35.XX.XX.X.XXX.XX

- посадочный диаметр (d)
- диаметр резания (D)
- ножевая схема (Z,V)
- max ширина резания (Bmax)
- min ширина резания (Bmin)
- класс фрезы и конструктивное исполнение

Обозначение фрезы	D мм	d мм	B мм	Gmax мм	Z		V	
					Обознач.	Кол.	Обознач.	Кол.
35.05.09.3.XXX.XX	125 - 180	30 - 50	5 - 9	20 - 36	TS4.5	3+3	TS14.12	3+3
35.08.15.3.XXX.XX	160 - 250	30 - 50	8 - 15	28 - 50	TS7.5	3+3	TS14.12	3+3
35.10.19.3.XXX.XX	160 - 235	30 - 50	10 - 19	23 - 60	TS9.5	3+3	TS14.20	3+3
35.12.24.3.XXX.XX	150 - 280	30 - 50	12.6 - 24	23 - 77	TS12	3+3	TS14.20	3+3

Ножи Z, V

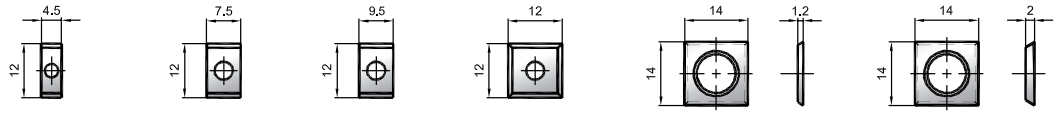

TS4.5 TS7.5 TS9.5 TS12 TS14.12 TS14.20

Фрезы 35.15.30.X.XXX.XX - 35.60.120.X.XXX.XX:

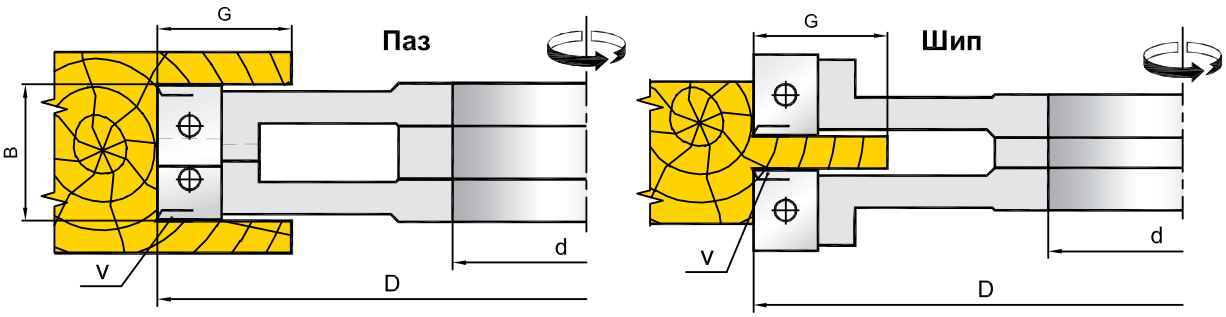

Обозначение фрезы	D мм	d мм	B мм	Gmax мм	Z		V	
					Обознач.	Кол.	Обознач.	Кол.
35.15.30.3.160.XX	160	30 - 50	15.6 - 30	50	TS15	3+3	TS14.20	3+3
35.20.40.3.XXX.XX	140 -170	30 - 50	20.6 - 40	38 - 53	TS20	3+3	TS14.20	3+3
35.30.60.3.XXX.XX	130 -230	30 - 60	30.6 - 60	28 - 73	TS30	3+3	TS14.20	3+3
35.40.80.3.XXX.XX	160 -200	30 - 60	40.6 - 80	38 - 58	TS40	3+3	TS14.20	3+3
35.50.100.3.XXX.XX	180 -230	30 - 60	50.6 - 100	58 - 83	TS50	3+3	TS14.20	3+3
35.60.120.3.XXX.XX	180 -230	30 - 60	60.6 - 120	48 - 73	TS60	3+3	TS14.20	3+3

Ножи Z, V

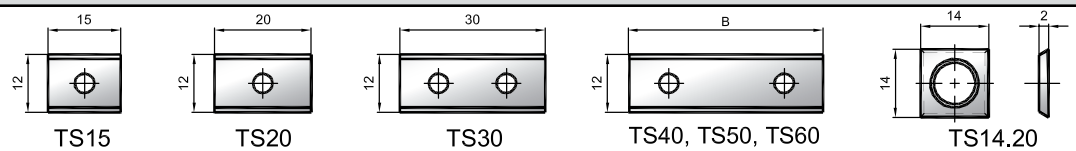

TS15 TS20 TS30 TS40, TS50, TS60 TS14.20

35.XX.XX.X.XXX.XX
01.30.XX.X.XXX.XX

Фрезы 35.05.16.X.XXX.XX; 35.08.30.X.XXX.XX :

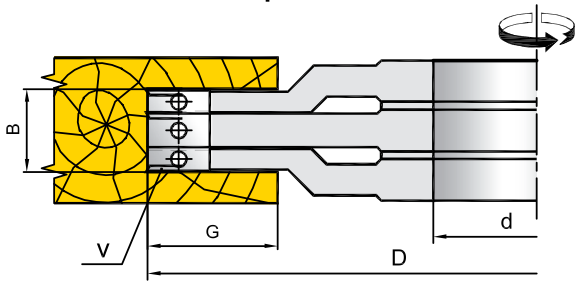

Структура обозначения фрез 35:

35.XX.XX.X.XXX.XX

- посадочный диаметр (d)
- диаметр резания (D)
- ножевая схема (Z,V)
- max ширина резания (Bmax)
- min ширина резания (Bmin)
- класс фрезы и конструктивное исполнение

Обозначение фрезы	D мм	d мм	B мм	Gmax мм	Z		V	
					Обознач.	Кол.	Обознач.	Кол.
35.05.15.3.XXX.XX	160 - 180	30 - 50	5 - 16	26 - 36	TS4.5	3+3	TS14.12	3+3+3
					TS7.5	3		
35.08.30.3.230.XX	230	30 - 60	8 - 29.5	60	TS7.5	3+3	TS14.20	3+3+3
					TS15	3		

Ножи Z, V

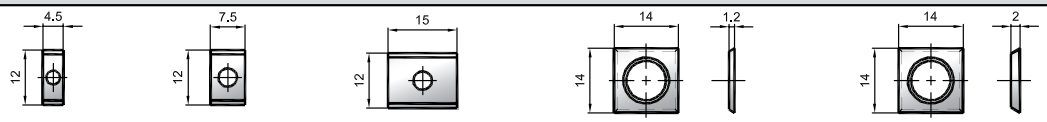

TS4.5 TS7.5 TS15 TS14.12 TS14.20

Фрезы 01.30.XX.X.XXX.XX

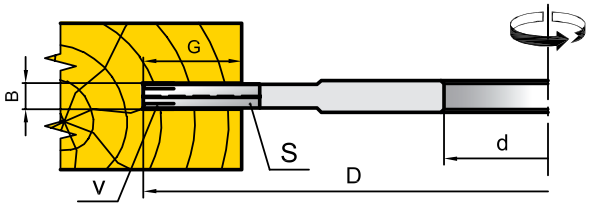

Структура обозначения фрез 01.30:

01.30.XX.X.XXX.XX

- посадочный диаметр (d)
- диаметр резания (D)
- ножевая схема (S,V)
- ширина резания (B)
- класс фрезы и конструктивное исполнение

Обозначение фрезы	D мм	d мм	B мм	Gmax мм	V		S	
					Обознач.	Кол.	Обознач.	Кол.
01.30.04.2.XXX.XX	120 - 160	30 - 50	4	28 - 43	TS14.12	2+2	S195	2+2
01.30.04.3.XXX.XX	140 - 260	30 - 60	4	32 - 92	TS14.12	3+3	S195	3+3
01.30.04.4.XXX.XX	180 - 260	30 - 50	4	47- 92	TS14.12	4+4	S195	4+4
01.30.05.2.XXX.XX	125 - 140	30 - 50	5	30 - 33	TS14.12	2+2	S245	2+2
01.30.05.3.XXX.XX	140 - 260	30 - 60	5	33 - 93	TS14.12	3+3	S245	3+3
01.30.06.2.XXX.XX	100 - 140	30 - 50	6	22 - 33	TS14.12	2+2	S370	2+2
01.30.06.3.XXX.XX	140 - 260	30 - 50	6	33 - 93	TS14.12	3+3	S370	3+3
01.30.07.2.XXX.XX	125 - 160	30 - 50	7	25 - 43	TS14.12	2+2	S370	2+2
01.30.07.3.XXX.XX	140 - 230	30 - 60	7	33 - 78	TS14.12	3+3	S370	3+3

Нож V

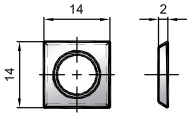

TS14.12

Ножи S

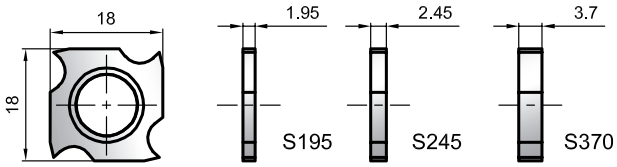

S195 S245 S370

4X.XX.XX.X.XXX.XX

Фрезы 45.04.00.2.160.XX - 47.06.10.3.164.XX :

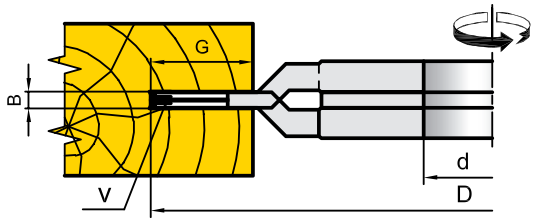

Структура обозначения фрез 45-47:

XX.XX.XX.X.XXX.XX

- посадочный диаметр (d)
- диаметр резания (D)
- ножевая схема (S,Z,V)
- Bmin, Bmax
- класс фрезы и конструктивное исполнение

Обозначение фрезы	D мм	d мм	B мм	Gmax мм	V		S	
					Обознач.	Кол.	Обознач.	Кол.
45.04.00.2.160.XX	160	30 - 50	4 - 4.5	23	TS14.12	2+2	S195	2+2
45.04.00.3.160.XX	160	30 - 50	4 - 4.5	23	TS14.12	3+3	S195	3+3
45.04.07.2.160.XX	160	30 - 50	4 - 7.5	23	TS14.12	2+2	S195	4+4
45.05.00.2.160.XX	160	30 - 50	4.5 - 5.5	23	TS14.12	2+2	S245	2+2
45.05.00.3.160.XX	160	30 - 50	4.5 - 5.5	23	TS14.12	3+3	S245	3+3
45.06.00.3.XXX.XX	160 - 164	30 - 50	5.5 - 7.5	25	TS14.12	3+3	S370	3+3
46.04.07.3.XXX.XX	150 - 160	30 - 50	4 - 7.5	24	TS14.12	3+3	S195	(2+1)x2
47.05.09.3.160.XX	160	30 - 50	5 - 9	24	TS14.12	3+3	S245	(2+1)x2
47.06.10.3.164.XX	164	30 - 50	6 - 10	24	TS14.12	3+3	S245	(2+1)x2

Нож V	Ножи S
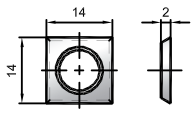 TS14.12	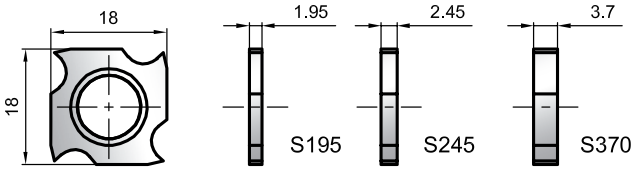

Фрезы 45.04.15.2.160.XX - 47.05.15.3.160.XX :

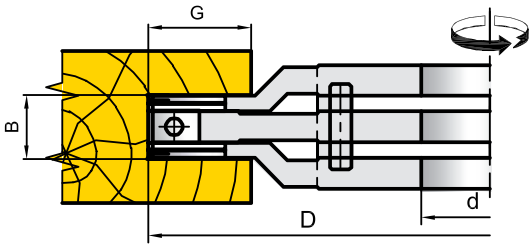

Обозначение фрезы	D мм	d мм	B мм	Gmax мм	Z		V		S	
					Обознач.	Кол.	Обознач.	Кол.	Обознач.	Кол.
45.04.15.2.XXX.XX	160-190	30 - 50	4-15	23	TS7.5	2	TS14.12	2+2	S195	4+4
46.04.15.3.160.XX	160	30 - 50	4-15	24	TS7.5	3	TS14.12	3+3	S195	(2+1)x2
47.05.15.3.160.XX	160	30 - 50	5-15	24	TS7.5	3	TS14.12	3+3	S245	(2+1)x2

Нож Z,V	Ножи S
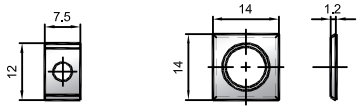 TS7.5 TS14.12	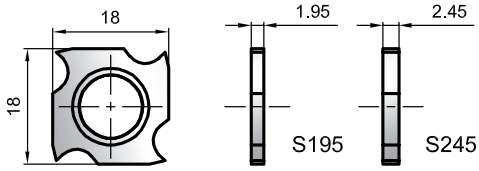

02.30.XX.X.XXX.X.0.XX
02.31.XX.X.XXX.X.0.XX
02.XX.XX.X.XXX.X.X.XX

02.30.XX.X.XXX.X.0.XX

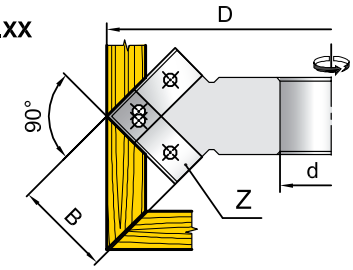

02.31.XX.X.XXX.X.0.XX

Примечание:
Шаг изменения угла наклона ножей у фрез 02.31.XX.X.XXX.X.0.XX составляет 5°.

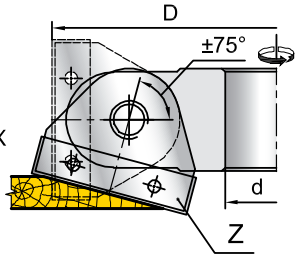

Ножи Z

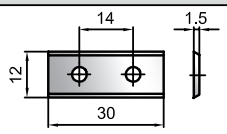

TS30/TS30.01/TS30.02

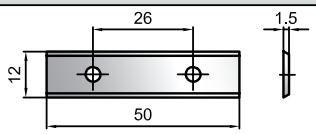

TS50/TS50.01/TS50.02

Обозначение фрезы	D мм	d мм	B мм	Ножи	
				Обозначение	Кол.
02.30.XX.X.140.X.0.XX	140	30 - 40	30	TS30/TS30.01/TS30.02	3+3
02.30.XX.X.200.X.0.XX	200	30 - 50	30	TS30/TS30.01/TS30.02	3+3
02.31.XX.X.140.X.0.XX	140	30 - 40	50	TS50/TS50.01/TS50.02	2
02.31.XX.X.160.X.0.XX	160	30 - 50	50	TS50/TS50.01/TS50.02	2

02.0X.XX.X.XXX.X.X.XX

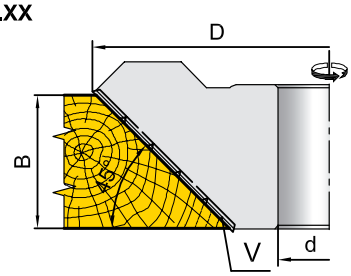

02.4X.45.X.XXX.X.X.XX

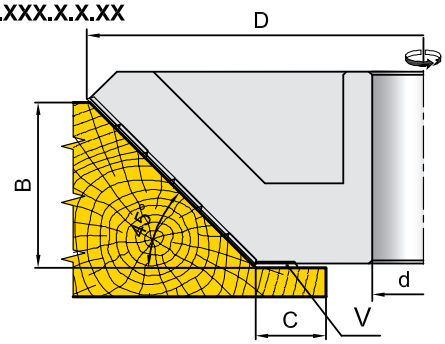

Ножи V

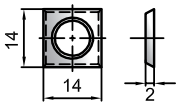

TS14.20

Обозначение фрезы	D мм	d мм	B мм	Ножи	
				Обозначение	Кол.
02.01.45.X.XXX.X.X.XX	97	30 - 32	16	TS14.20	6
02.02.45.X.XXX.X.X.XX	114	30 - 32	25	TS14.20	9
02.03.45.X.XXX.X.X.XX	131	30 - 32	33	TS14.20	12
02.04.45.X.XXX.X.X.XX	148	30 - 32	42	TS14.20	15
02.05.45.X.XXX.X.X.XX	165	30 - 32	50	TS14.20	18
02.4X.45.X.XXX.X.X.XX	100 - 250	30 - 32	16 - 50	TS14.20	9 - 21

Структура обозначения фрез:

02.XX.XX.X.XXX.X.X.XX

- класс фрезы
- конструктивное исполнение
- угол резания (A)
- ножевая схема (Z)
- диаметр резания (D)
- материал ножей:
  - для TS30-TS50
    - 0 - Board 06 (по древесине)
    - 1 - Board 01 (по MDF и ДСП)
    - 2 - Board 02 (по MDF и ДСП)
  - для TS14.20
    - 0 - Solid 40
    - 1 - Board 02
- материал корпуса:
  - 0 - Сталь
  - 1 - Д16Т
- посадочный диаметр (d)

* по желанию заказчика угол может быть изменен.

Пример обозначения:
02.30.45.3.140.0.0.32

фреза класса 02
конструктивное исполнение - 30
угол резания: A=45°
ножевая схема: z=3
диаметр резания: D=140мм
материал ножей: Board06
материал корпуса: Сталь 45
посадочный диаметр фрезы: d=32мм

04.XX.XX
44.XX.XX

1. Фрезы для радиусного и фасочного профилирования кромок:

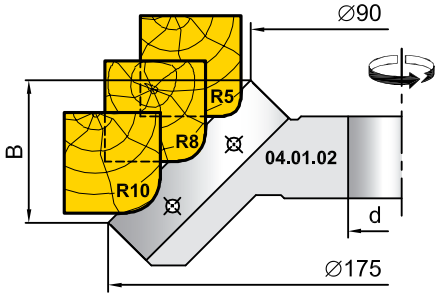

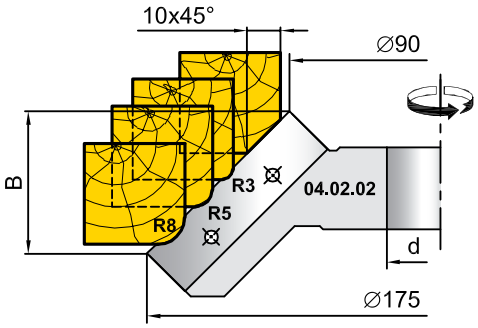

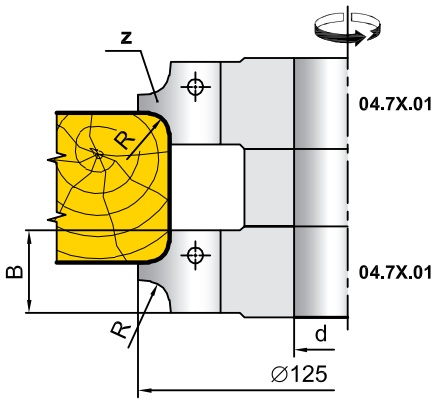

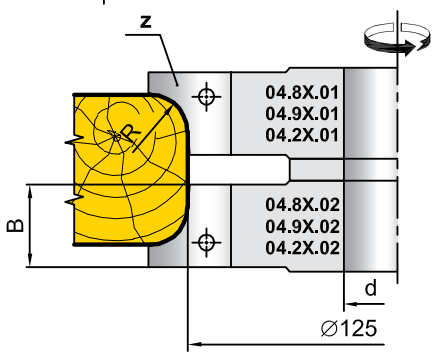

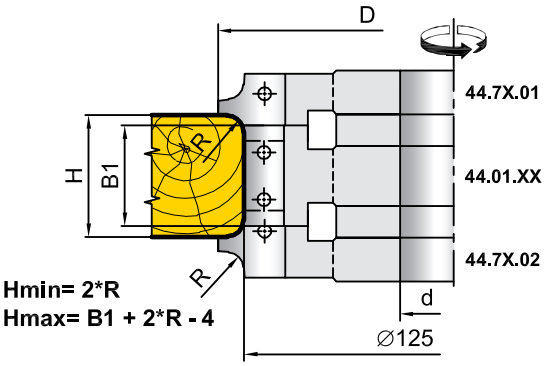

Hmin= 2*R
Hmax= B1 + 2*R - 4

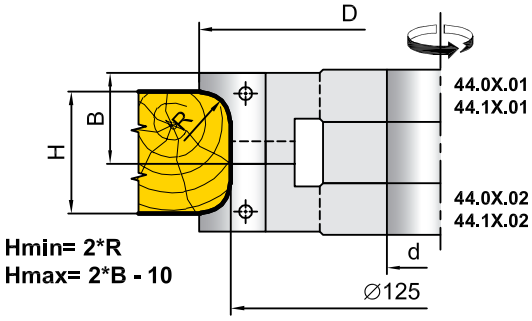

Hmin= 2*R
Hmax= 2*B - 10

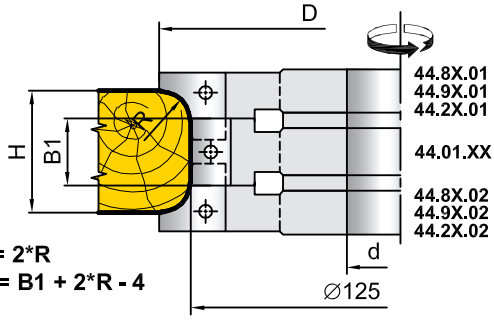

Hmin= 2*R
Hmax= B1 + 2*R - 4

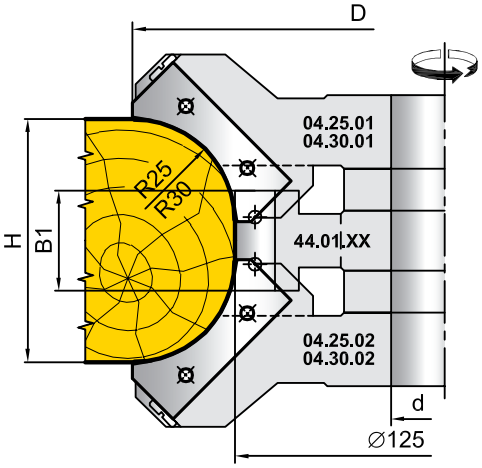

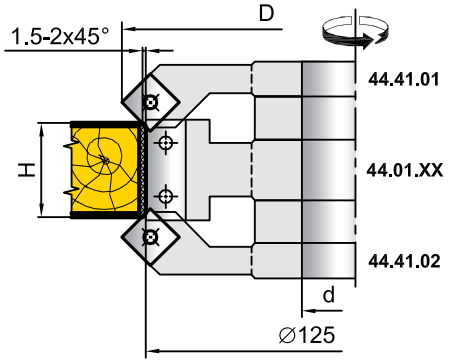

*Возможна обработка массива, фанеры, ламинированных плит и ПВХ кромок

04.XX.XX 44.XX.XX

Ножи Z

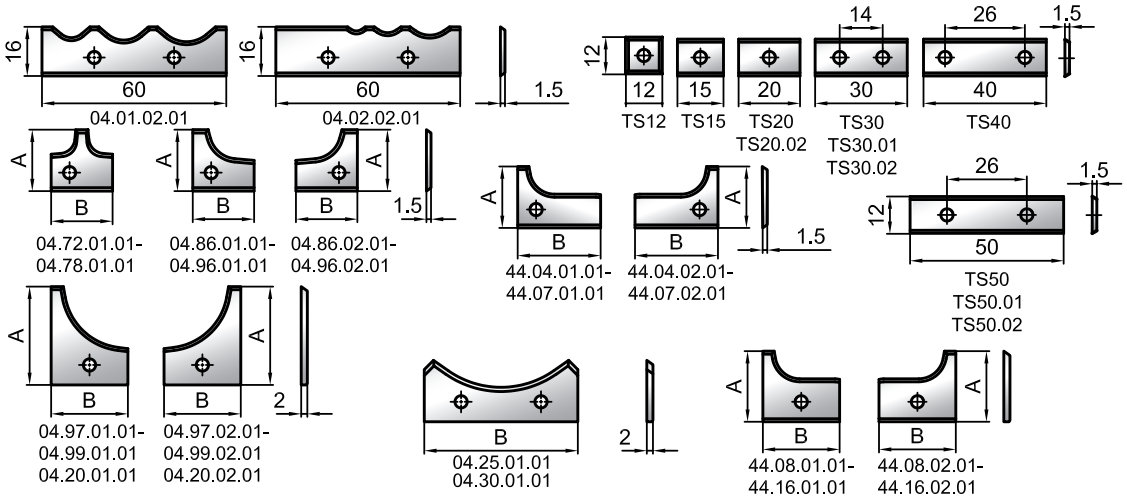

Обозначение фрезы	D мм	d мм	B (B1) мм	A мм	R мм	Ножи Z	
						Обозначение	Кол.
04.01.02	175	30 - 50	42		5, 8, 10	04.01.02.01	3
04.02.02	175	30 - 50	42		3, 5, 8	04.02.02.01	3
04.72.01	125	30 - 50	20	20	2	04.72.01.01	3
04.73.01	125	30 - 50	20	20	3	04.73.01.01	3
04.74.01	125	30 - 50	20	20	4	04.74.01.01	3
04.75.01	125	30 - 50	20	20	5	04.75.01.01	3
04.76.01	125	30 - 50	20	20	6	04.76.01.01	3
04.77.01	125	30 - 50	27	20	7	04.77.01.01	3
04.78.01	125	30 - 50	27	20	8	04.78.01.01	3
04.86.01/02	125	30 - 50	20	20	6	04.86.01/02.01	3
04.87.01/02	125	30 - 50	20	20	7	04.87.01/02.01	3
04.88.01/02	125	30 - 50	20	20	8	04.88.01/02.01	3
04.89.01/02	125	30 - 50	20	27	9	04.89.01/02.01	3
04.90.01/02	125	30 - 50	20	27	10	04.90.01/02.01	3
04.91.01/02	125	30 - 50	20	27	11	04.91.01/02.01	3
04.92.01/02	125	30 - 50	20	27	12	04.92.01/02.01	3
04.93.01/02	125	30 - 50	20	27	13	04.93.01/02.01	3
04.94.01/02	125	30 - 50	20	27	14	04.94.01/02.01	3
04.95.01/02	125	30 - 50	20	27	15	04.95.01/02.01	3
04.96.01/02	125	30 - 50	20	27	16	04.96.01/02.01	3
04.97.01/02	125	30 - 50	25	29	17	04.97.01/02.01	3
04.98.01/02	125	30 - 50	25	30	18	04.98.01/02.01	3
04.99.01/02	125	30 - 50	25	31	19	04.99.01/02.01	3
04.20.01/02	125	30 - 50	25	32	20	04.20.01/02.01	3
04.25.01/02	186	30 - 50	50	22	25	04.25.01	3
04.30.01/02	186	30 - 50	50	22	30	04.30.01	3
44.41.01/02.0.0	138	30 - 50	аксиальная			TS12	3

04.XX.XX **44.XX.XX**

Обозначение фрезы	D мм	d мм	B (B1) мм	A мм	R мм	Ножи Z	
						Обозначение	Кол.
44.04.01/02	136	30 - 50	27	20	4	44.04.01/02.01	3
44.05.01/02	138	30 - 50	27	20	5	44.05.01/02.01	3
44.06.01/02	139	30 - 50	27	20	6	44.06.01/02.01	3
44.07.01/02	141	30 - 50	27	20	7	44.07.01/02.01	3
44.08.01/02	143	30 - 50	25	23	8	44.08.01/02.01	3
44.09.01/02	145	30 - 50	25	24	9	44.09.01/02.01	3
44.10.01/02	147	30 - 50	25	25	10	44.10.01/02.01	3
44.11.01/02	149	30 - 50	25	26	11	44.11.01/02.01	3
44.12.01/02	151	30 - 50	25	27	12	44.12.01/02.01	3
44.13.01/02	152	30 - 50	25	27	13	44.13.01/02.01	3
44.14.01/02	154	30 - 50	25	28	14	44.14.01/02.01	3
44.15.01/02	156	30 - 50	25	29	15	44.15.01/02.01	3
44.16.01/02	158	30 - 50	25	30	16	44.16.01/02.01	3
44.20.01/02	165	30 - 50	25	32	20	04.20.01/02.01	3
44.72.01/02	134	30 - 50	20	20	2	04.72.01.01	3
44.73.01/02	134.2	30 - 50	20	20	3	04.73.01.01	3
44.74.01/02	134.4	30 - 50	20	20	4	04.74.01.01	3
44.75.01/02	137.5	30 - 50	20	20	5	04.75.01.01	3
44.76.01/02	139.6	30 - 50	20	20	6	04.76.01.01	3
44.77.01/02	141	30 - 50	27	20	7	04.77.01.01	3
44.78.01/02	141	30 - 50	27	20	8	04.78.01.01	3
44.86.01/02	138.4	30 - 50	20	20	6	04.86.01/02.01	3
44.87.01/02	141	30 - 50	20	20	7	04.87.01/02.01	3
44.88.01/02	141.8	30 - 50	20	20	8	04.88.01/02.01	3
44.89.01/02	150.8	30 - 50	20	27	9	04.89.01/02.01	3
44.90.01/02	151	30 - 50	20	27	10	04.90.01/02.01	3
44.91.01/02	152.1	30 - 50	20	27	11	04.91.01/02.01	3
44.92.01/02	152.2	30 - 50	20	27	12	04.92.01/02.01	3
44.93.01/02	152.4	30 - 50	20	27	13	04.93.01/02.01	3
44.94.01/02	154.6	30 - 50	20	27	14	04.94.01/02.01	3
44.95.01/02	156.8	30 - 50	20	27	15	04.95.01/02.01	3
44.96.01/02	157	30 - 50	20	27	16	04.96.01/02.01	3
44.97.01/02	159	30 - 50	25	29	17	04.97.01/02.01	3
44.98.01/02	161	30 - 50	25	30	18	04.98.01/02.01	3
44.99.01/02	163	30 - 50	25	31	19	04.99.01/02.01	3
44.01.12.X.X	125	30 - 50	12	12	-	TS12	3
44.01.15.X.X	125	30 - 50	15	12	-	TS15	3
44.01.20.X.X	125	30 - 50	20	12	-	TS20	3
44.01.30.X.X	125	30 - 50	30	12	-	TS30	3
44.01.40.X.X	125	30 - 50	40	12	-	TS40	3
44.01.50.X.X	125	30 - 50	50	12	-	TS50	3
44.01.60.X.X	125	30 - 50	60	12	-	TS60	3

48.XXX.XX

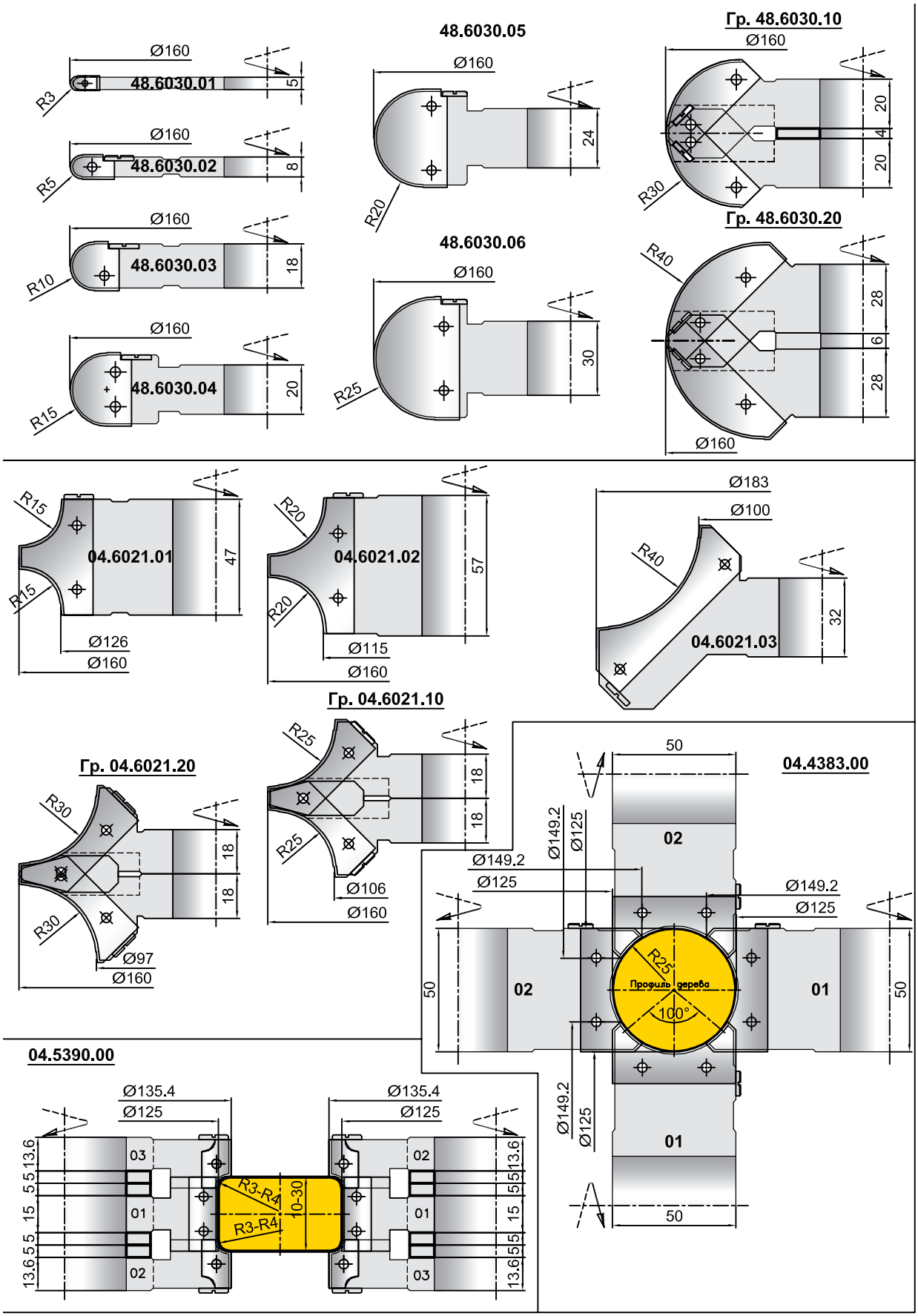
48.6030.01
Ø160
R3
5
48.6030.02
Ø160
R5
8
48.6030.03
Ø160
R10
18
48.6030.04
Ø160
R15
20
48.6030.05
Ø160
24
R20
48.6030.06
Ø160
30
R25
Гр. 48.6030.10
Ø160
20
4
20
R30
Гр. 48.6030.20
R40
28
6
28
Ø160
04.6021.01
R15
R15
47
Ø126
Ø160
04.6021.02
R20
R20
57
Ø115
Ø160
Ø183
Ø100
R40
04.6021.03
32
Гр. 04.6021.10
R25
18
18
R25
Ø106
Ø160
Гр. 04.6021.20
R30
18
18
R30
Ø97
Ø160
04.4383.00
50
Ø149.2
Ø125
02
Ø149.2
Ø125
Ø149.2
Ø125
R25
Профиль дерева
100°
50
02
01
50
Ø149.2
Ø125
01
50
04.5390.00
Ø135.4
Ø125
Ø135.4
Ø125
13.6
5.5
15
5.5
13.6
03
01
02
R3-R4
R3-R4
10-30
02
01
03
13.6
5.5
15
5.5
13.6

02.XXX.XX

02.1205.00

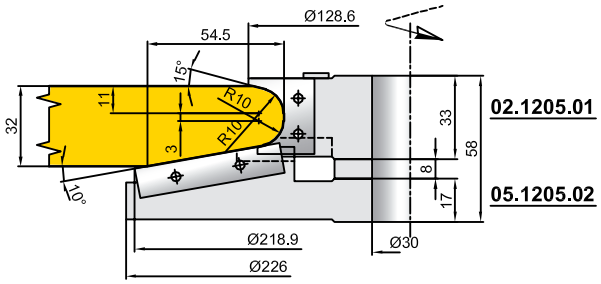

02.1227.00

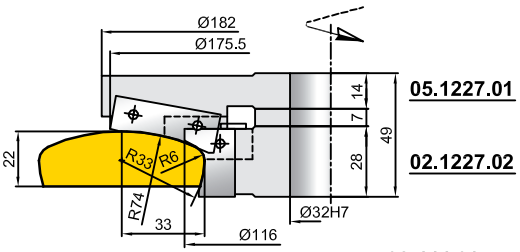

02.444.01

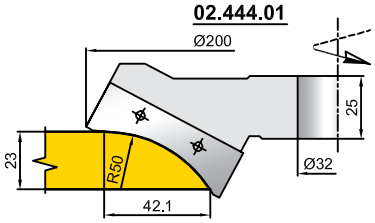

02.385.01

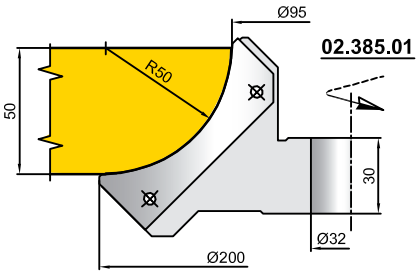

02.448.01 / 02.448.02

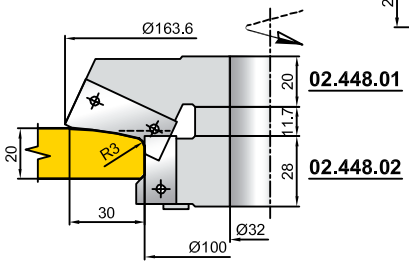

02.1239.01

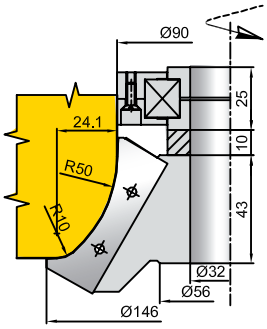

02.507.01 / 02.507.02

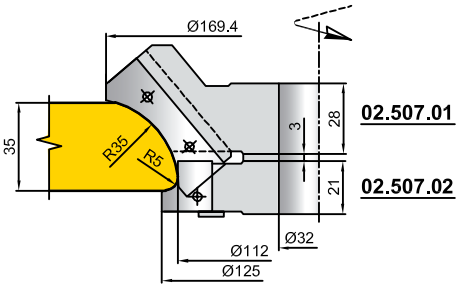

02.492.01 / 02.492.02

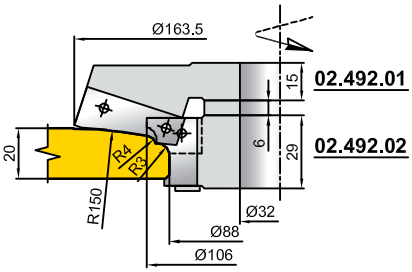

02.462.01 / 02.462.02

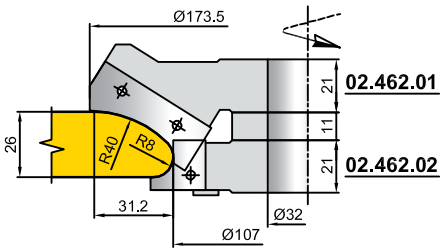

02.462.03 / 02.462.04

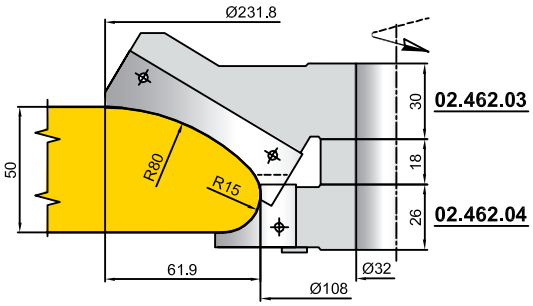

02.1022.00

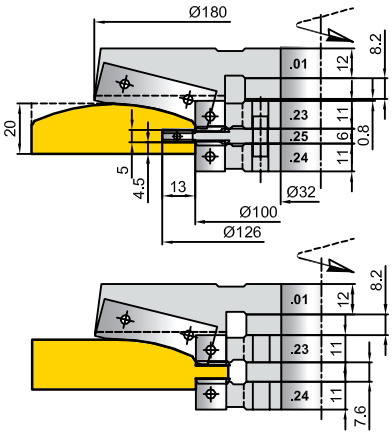

02.970.01

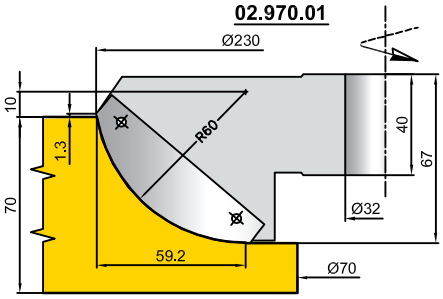

02.1140.00

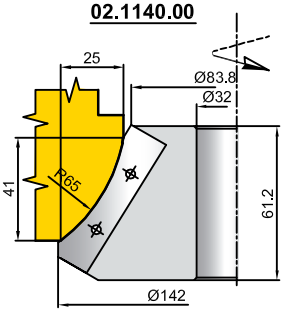

04.XX.XX

04.824.01/.02

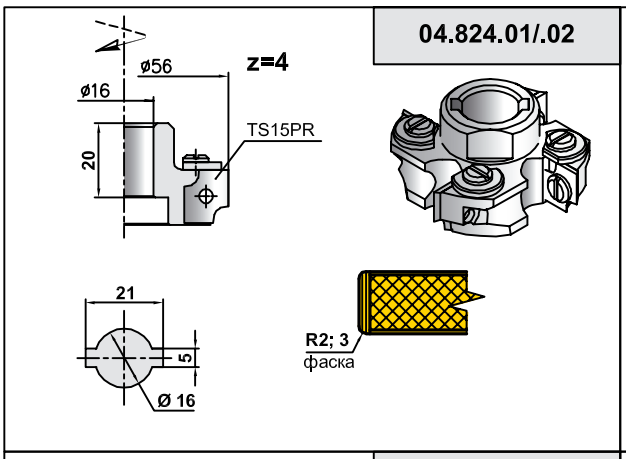

04.931.01

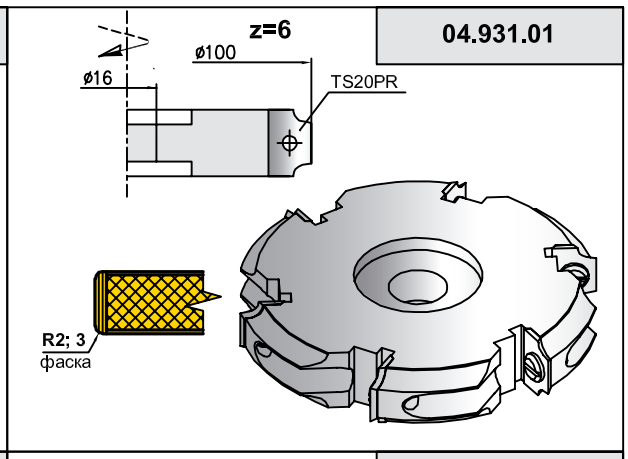

04.869.01/02

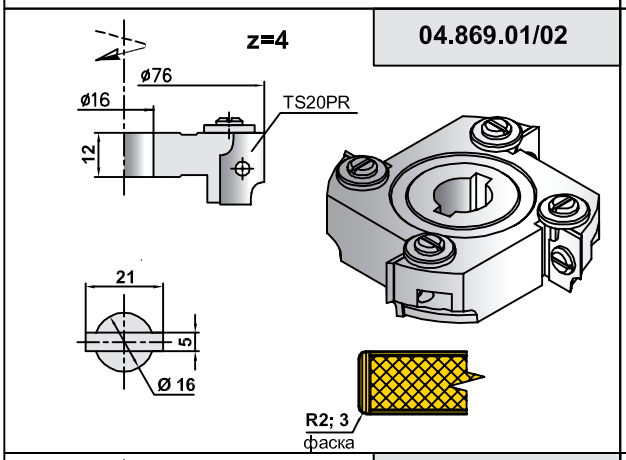

04.2016.01/02

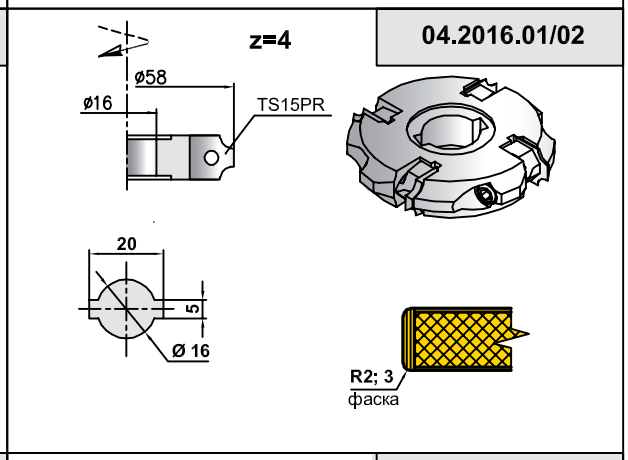

04.834.01/.02

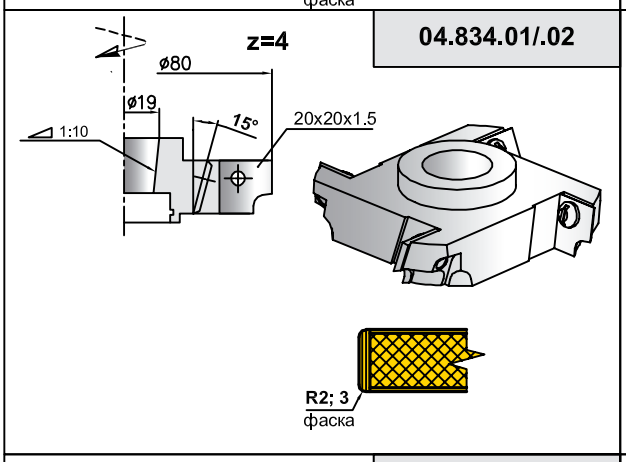

04.2016.03/04

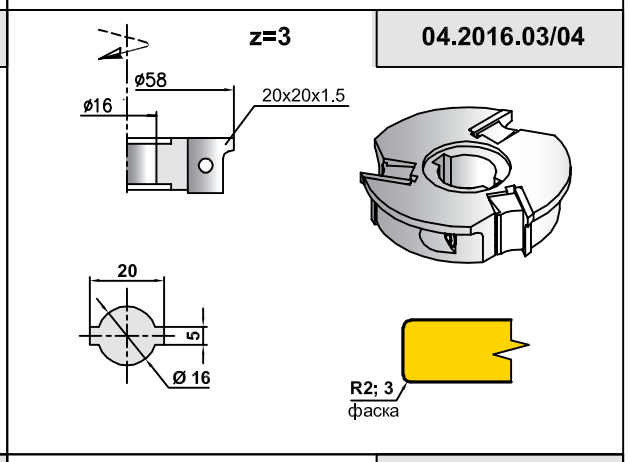

04.1257.01/02

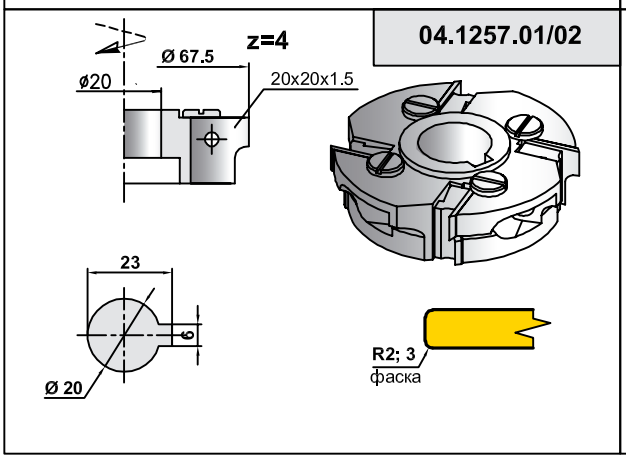

04.2227.01/02

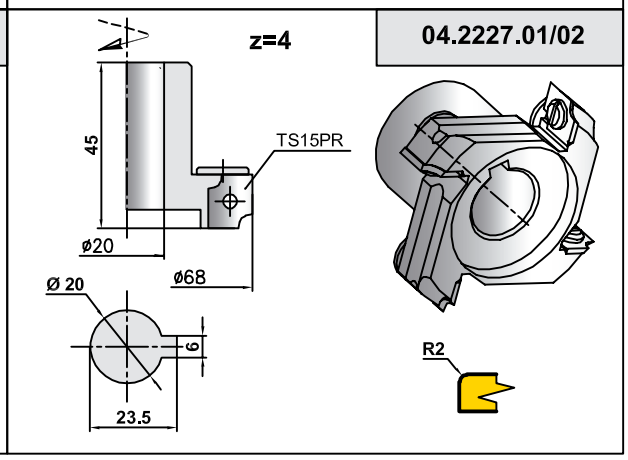

04.XX.XX

04.2582.01/02

z=4

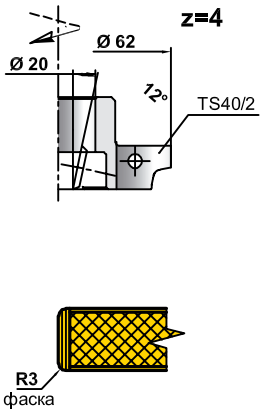

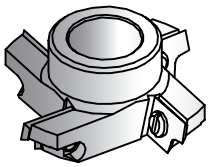

04.2289.01

z=4

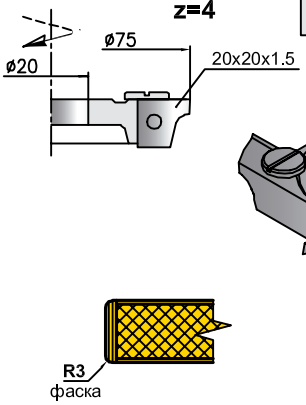

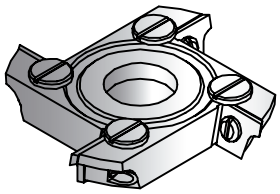

04.2057.01

z=4

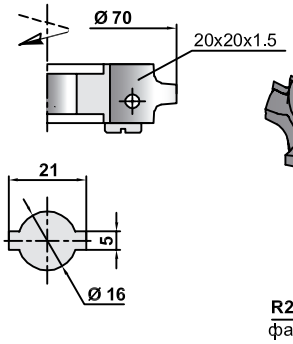

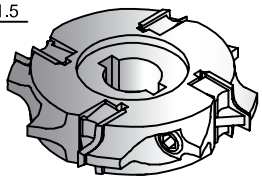

04.2776.01/02

z=4

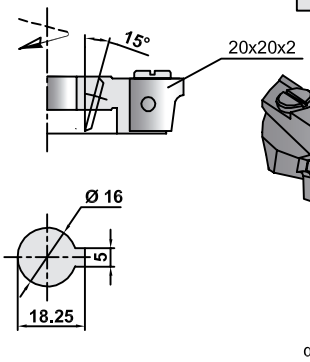

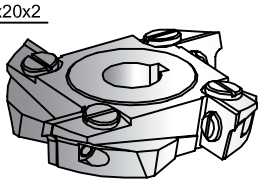

04.5970.01

z=4

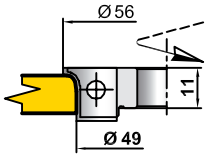

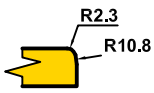

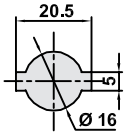

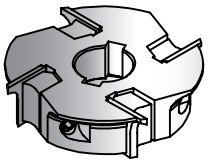

04.6298.01/02

z=4

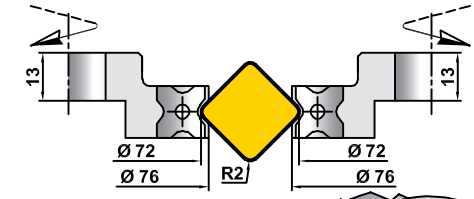

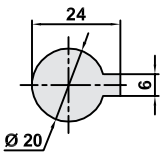

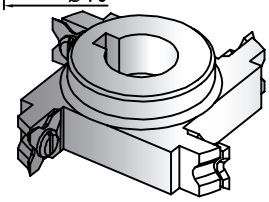

04.5834.01/02

z=4

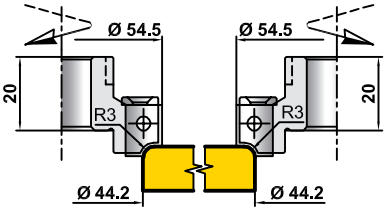

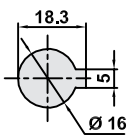

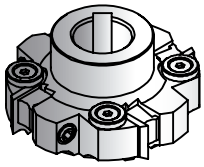

04.6074.01/02

z=4

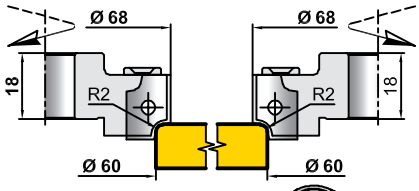

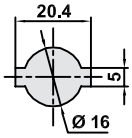

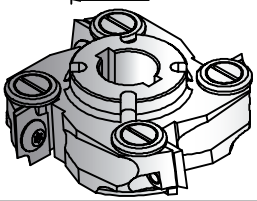

01.49.XX
48.XX.XX

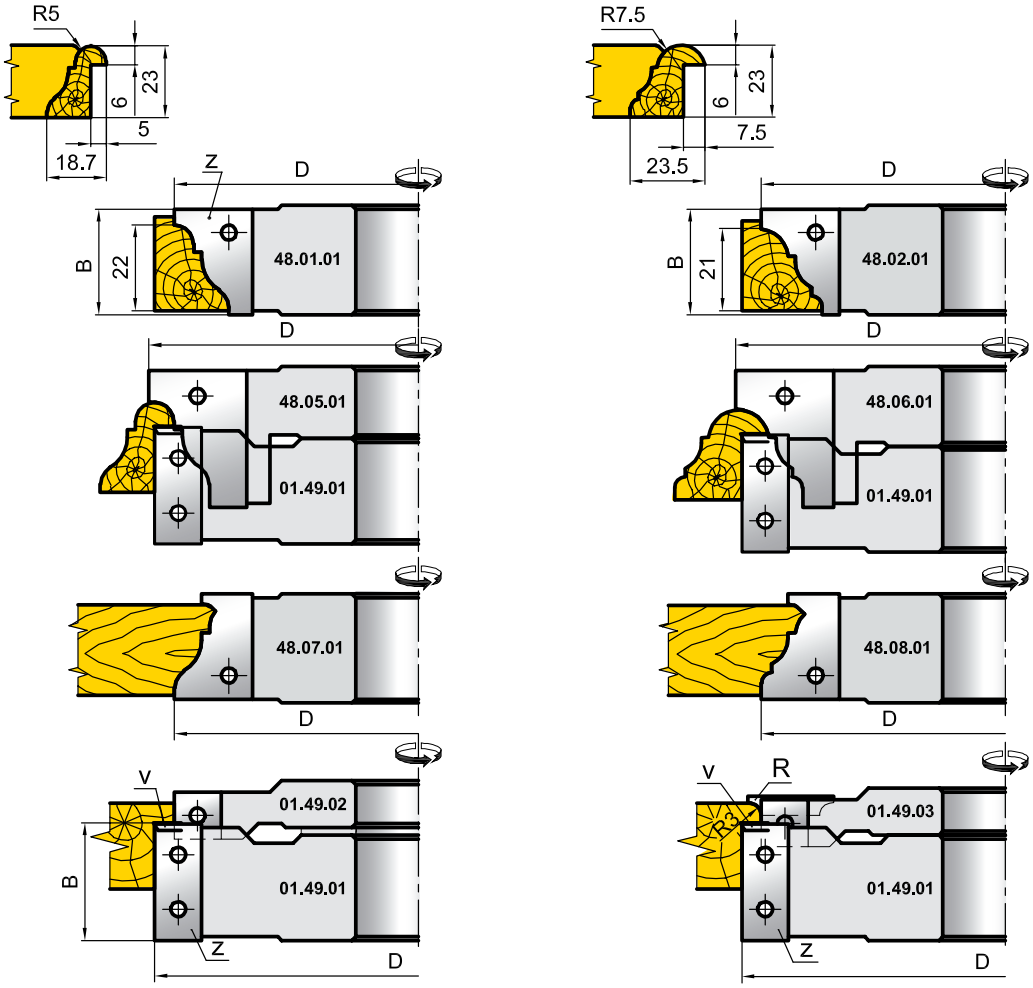

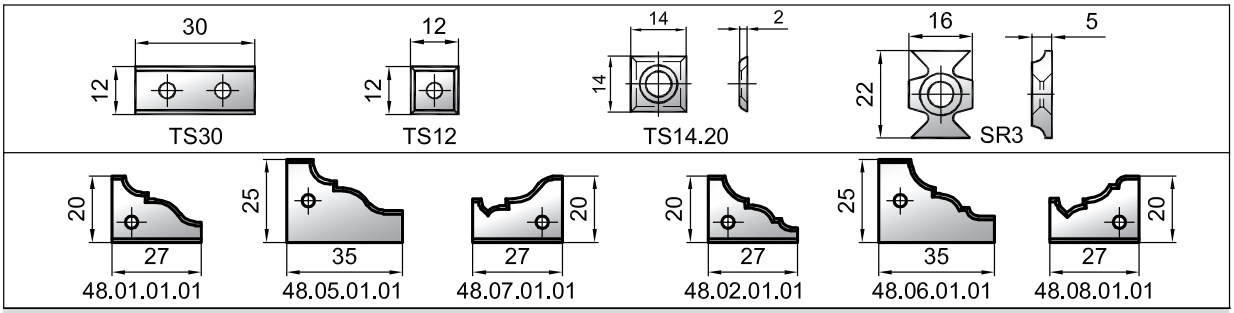

Назначение фрезы	Обозначение фрезы	D мм	d мм	B мм	Ножи					
					Z		V		R	
					Обознач.	Кол.	Обознач.	Кол.	Обознач.	Кол.
Профиль наплава	01.49.01	135	30 - 50	30	TS30	3	TS14.20	3	-	-
Профиль наплава	01.49.02	125	30 - 50	12	TS12	3	-	-	-	-
Профиль наплава	01.49.03	125	30 - 50	12	TS12	3	-	-	SR3	3
Профиль обкладки	48.01.01	125	30 - 50	27	48.01.01.01	3	-	-	-	-
Профиль обкладки и наплава	48.05.01	138	30 - 50	35	48.05.01.01	3	-	-	-	-
Контрпрофиль обкладки	48.07.01	125	30 - 50	27	48.07.01.01	3	-	-	-	-
Профиль обкладки	48.02.01	125	30 - 50	27	48.02.01.01	3	-	-	-	-
Профиль обкладки и наплава	48.06.01	138	30 - 50	35	48.06.01.01	3	-	-	-	-
Контрпрофиль обкладки	48.08.01	125	30 - 50	27	48.08.01.01	3	-	-	-	-

48.XX.XX

48.6132.00

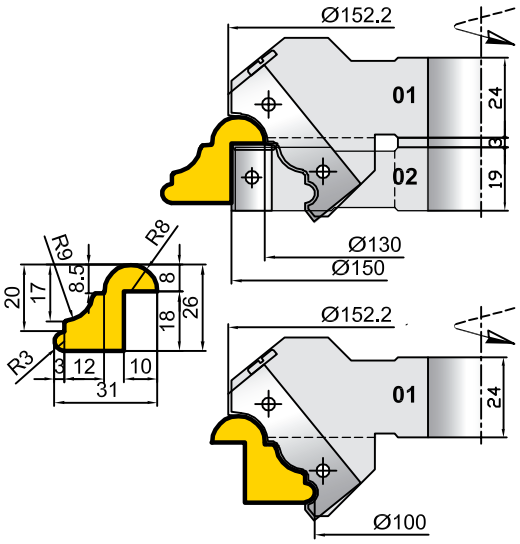

48.5824.00

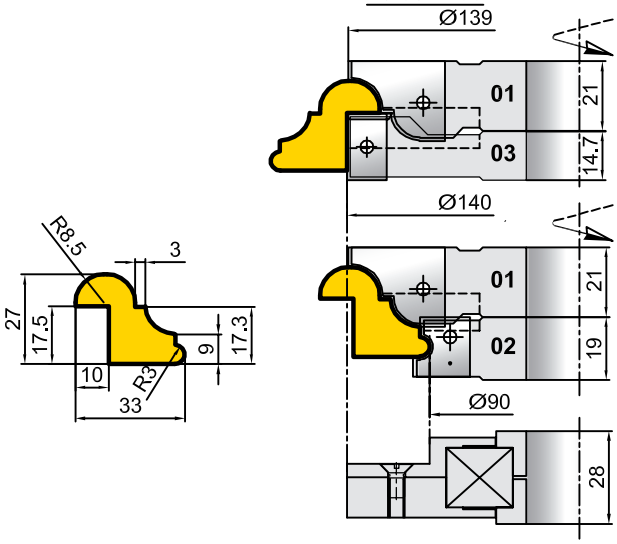

48.4705.00

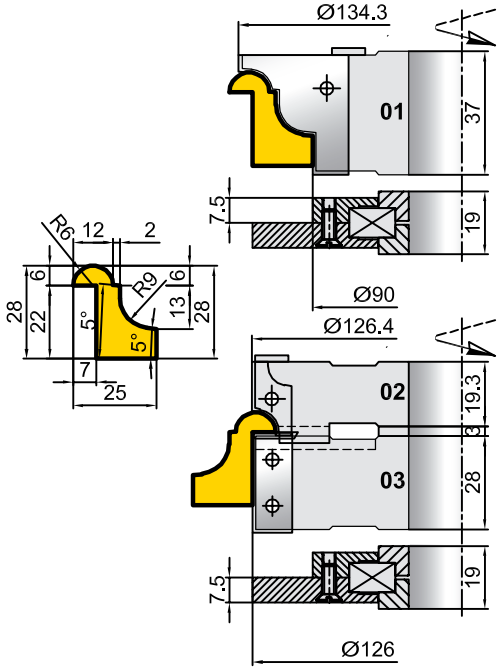

48.4957.00

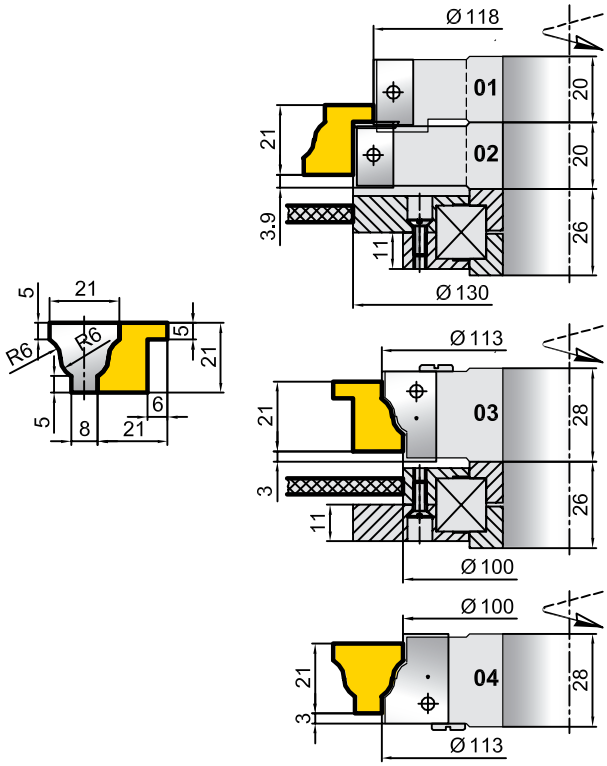

48.5317.00

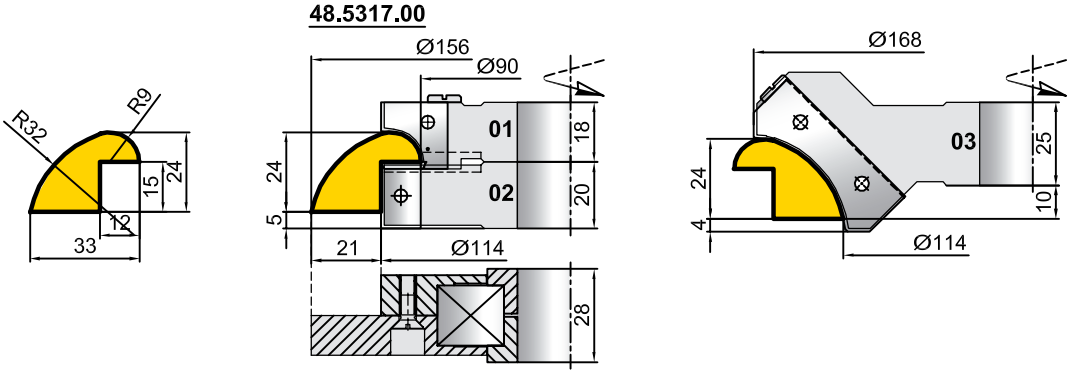

48.XXX.XX

48.487.00

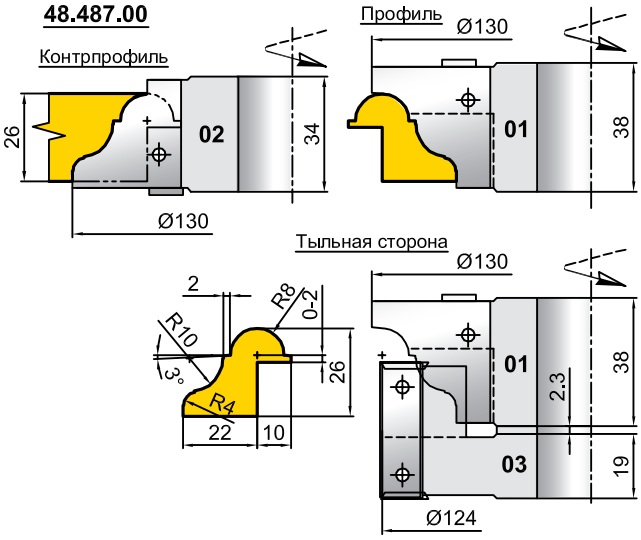

48.498.00

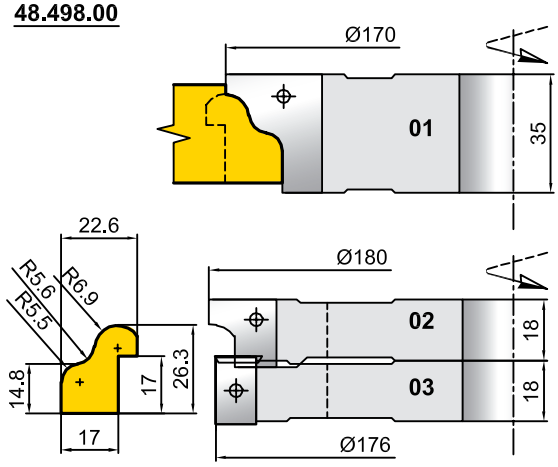

48.640.00

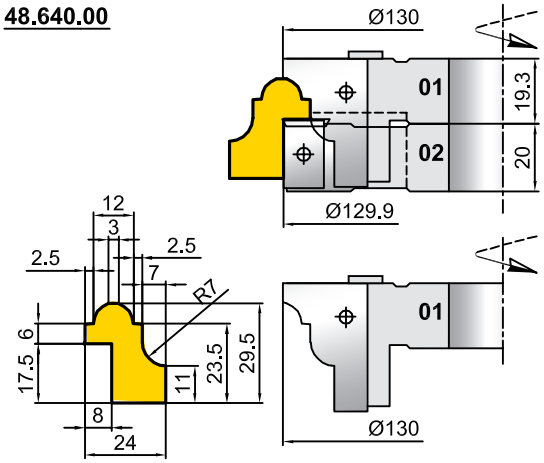

48.529.00

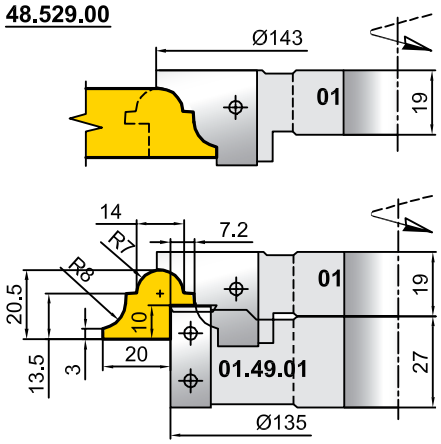

48.2732.00

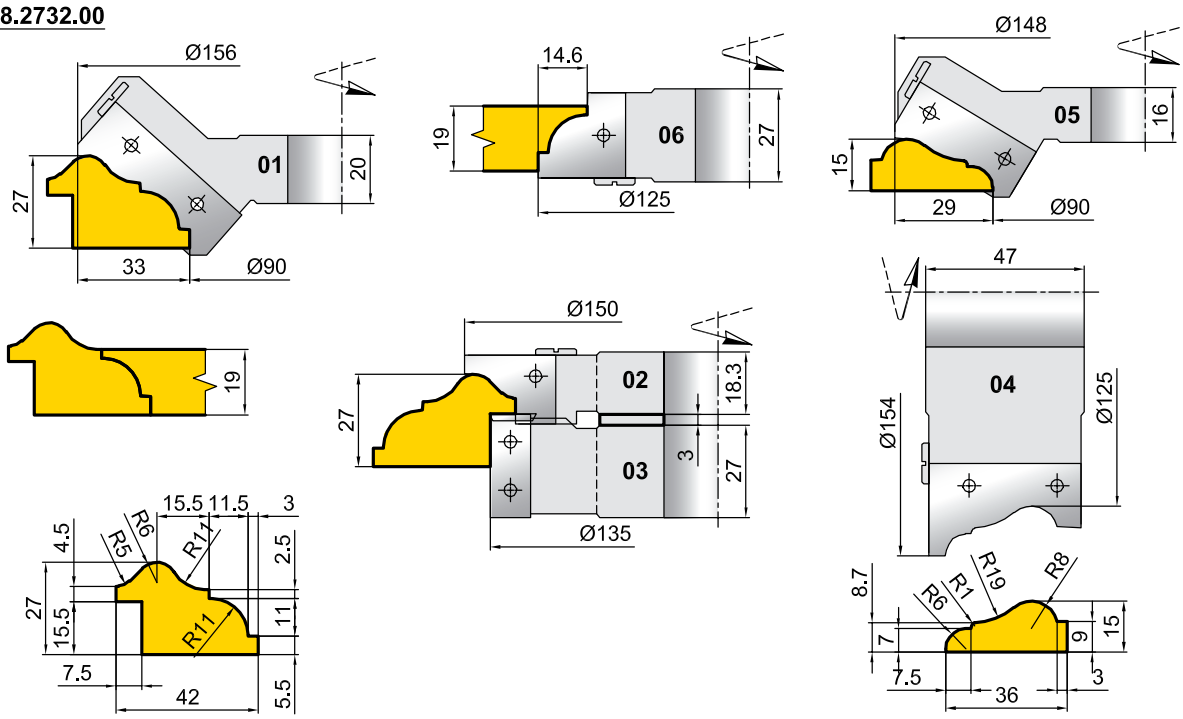

48.XXX.XX

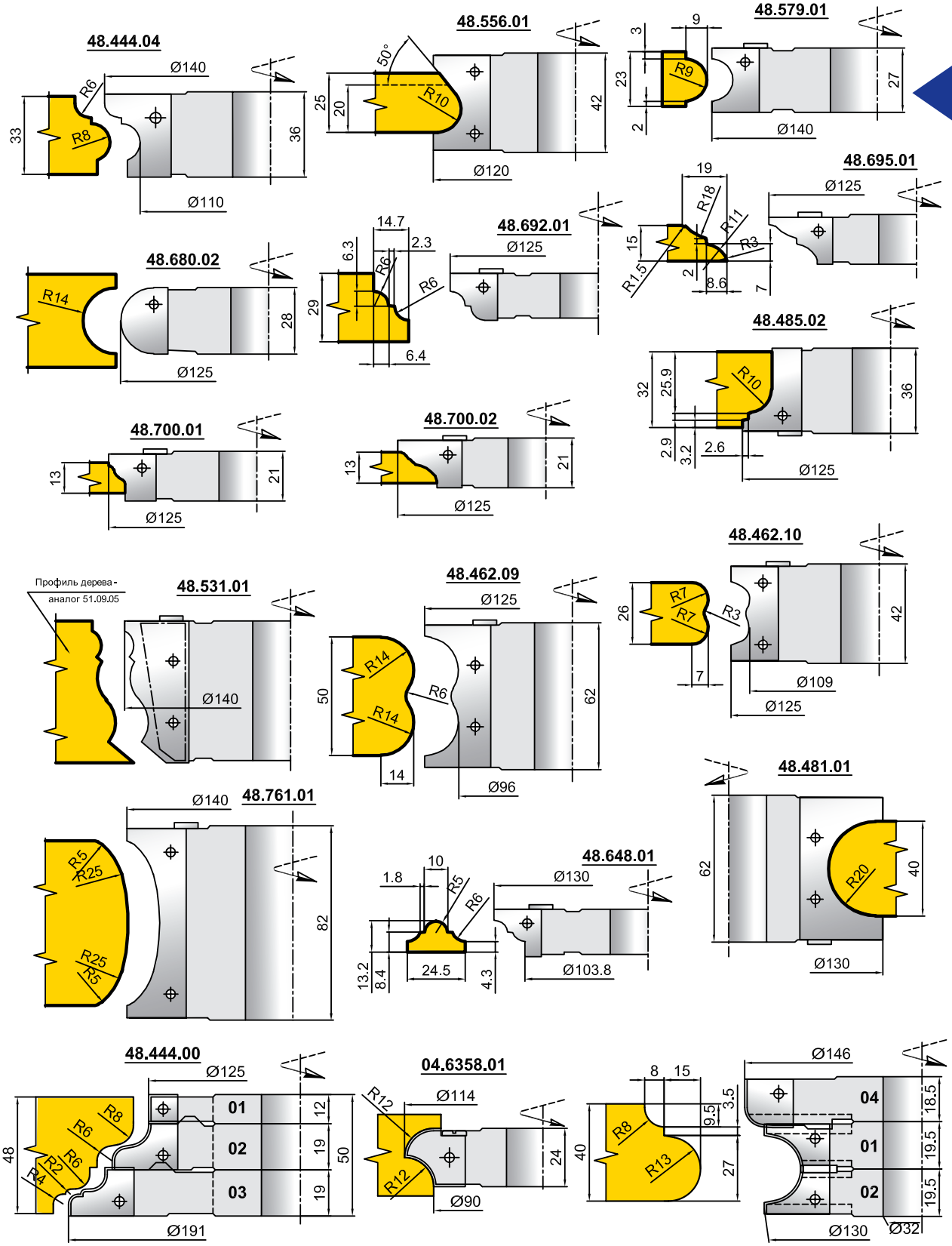
48.444.04
Ø140
R6
R8
33
36
Ø110
48.556.01
50°
R10
25
20
42
Ø120
48.579.01
3
9
R9
23
2
27
Ø140
48.695.01
Ø125
19
R18
R11
R3
15
R1.5
2
8.6
7
48.692.01
Ø125
14.7
2.3
6.3
R6
R6
29
6.4
48.680.02
R14
28
Ø125
48.485.02
R10
32
25.9
36
2.9
3.2
2.6
Ø125
48.700.01
13
21
Ø125
48.700.02
13
21
Ø125
48.462.10
R7
R7
R3
26
42
7
Ø109
Ø125
Профиль дерева -
аналог 51.09.05
48.531.01
Ø140
48.462.09
Ø125
R14
R14
R6
50
62
14
Ø96
48.481.01
62
R20
40
Ø130
Ø140
48.761.01
R5
R25
R25
R5
82
48.648.01
Ø130
10
1.8
R5
R6
13.2
8.4
24.5
4.3
Ø103.8
48.444.00
Ø125
R8
R6
R6
R2
R4
48
01
02
03
12
19
19
50
Ø191
04.6358.01
Ø114
R12
R12
24
Ø90
8
15
R8
R13
9.5
3.5
40
27
Ø146
04
01
02
18.5
19.5
19.5
Ø130
Ø32

48.XXX.XX

48.6280.00

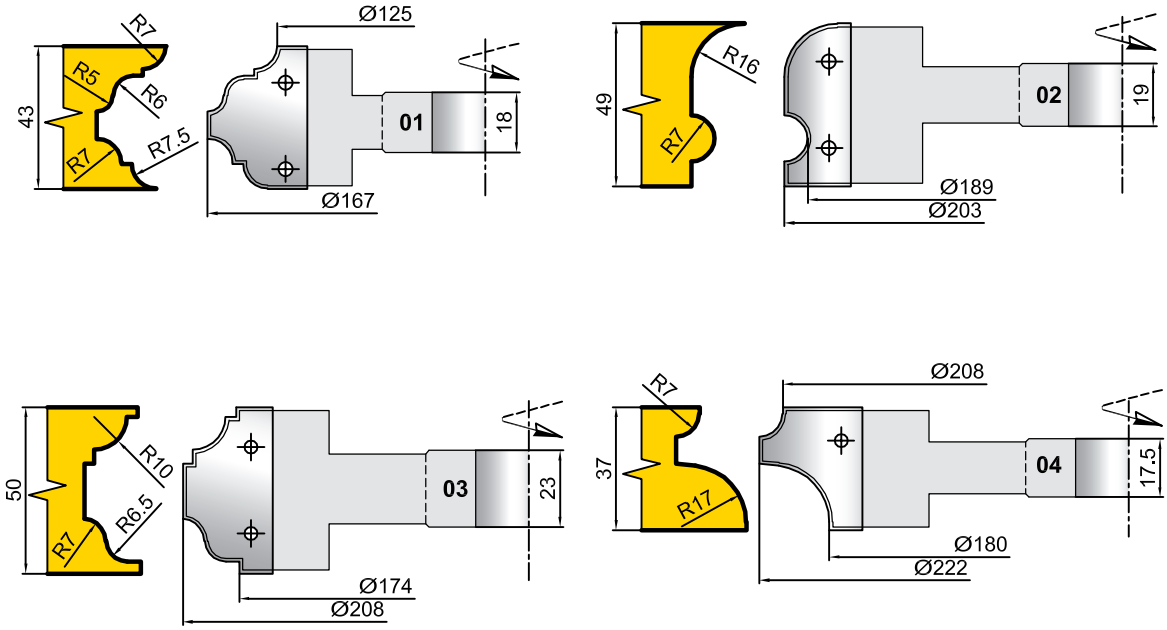

Варианты настроек

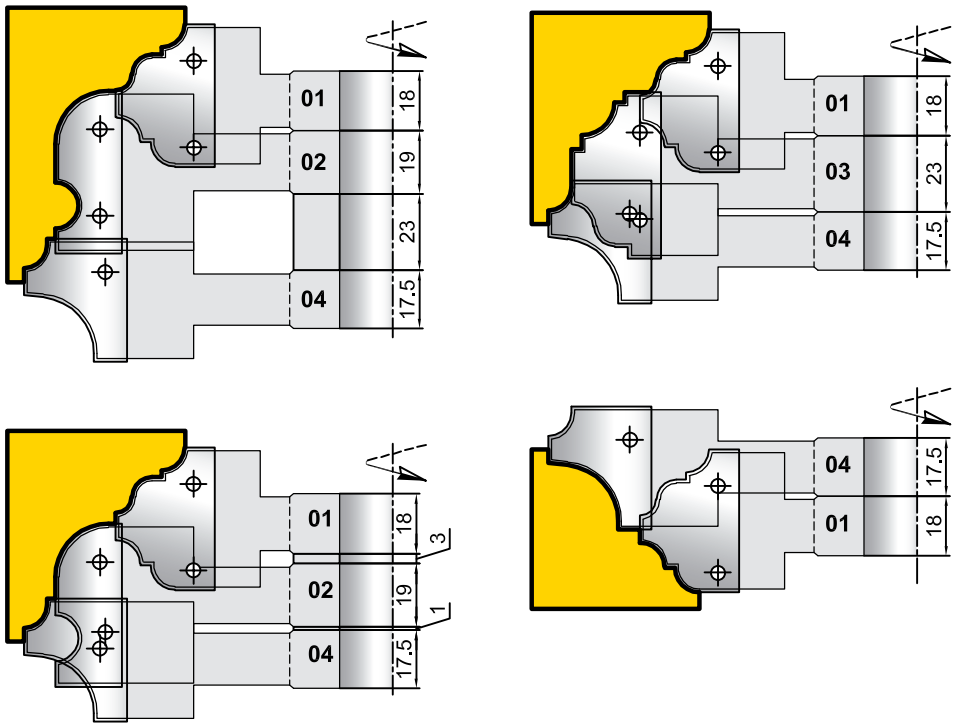

48.XXX.XX

48.5347.00

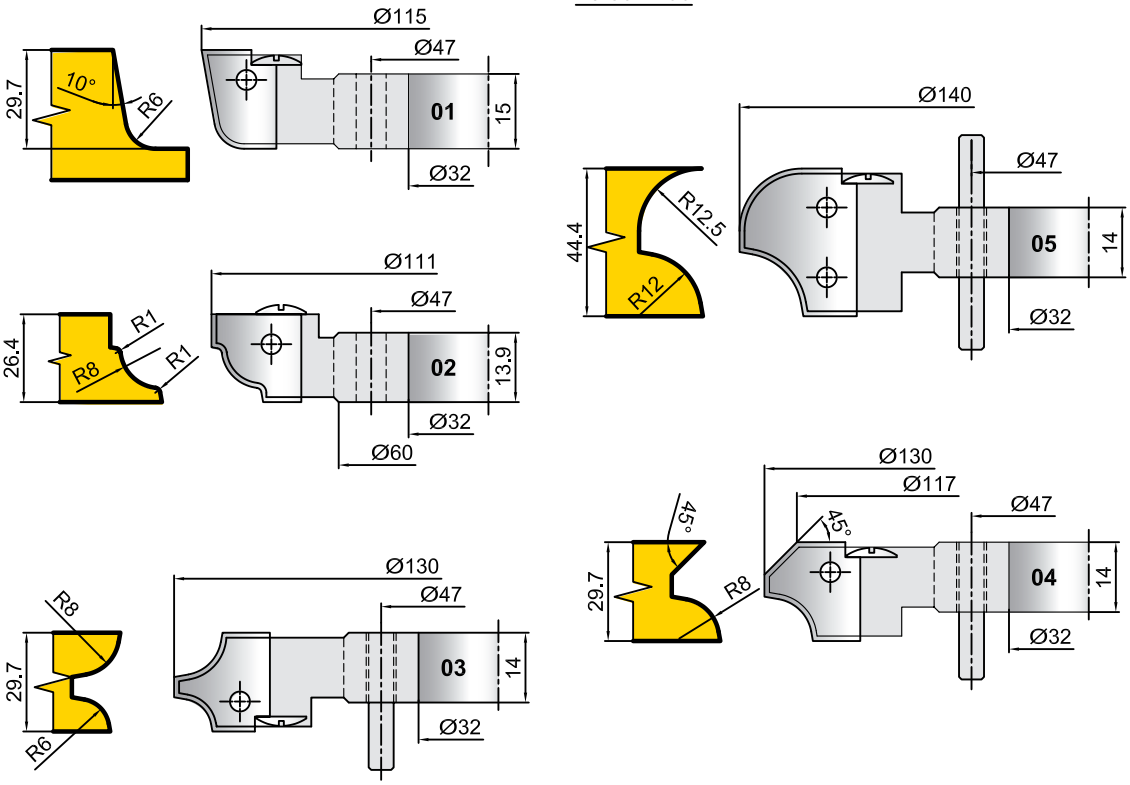

Варианты настроек

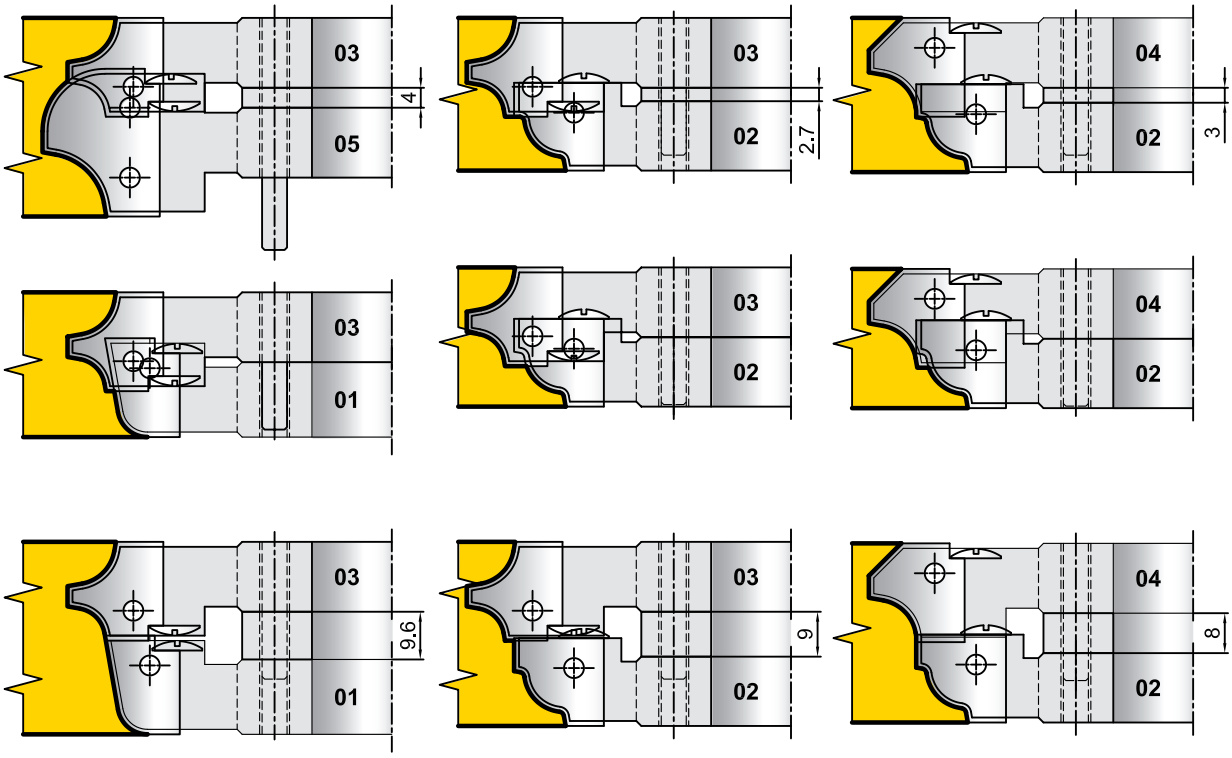

48.XXX.XX

48.2962.00

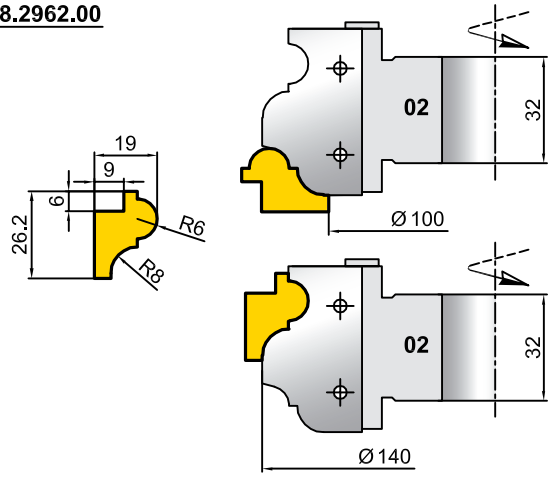

48.5633.01

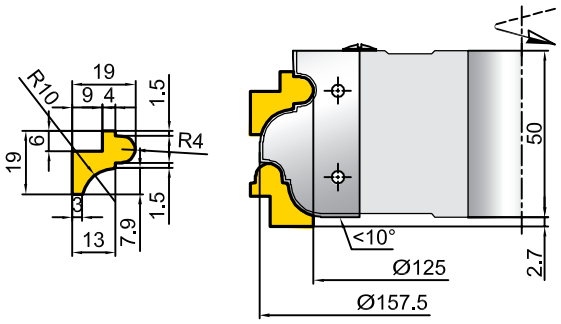

48.200.00

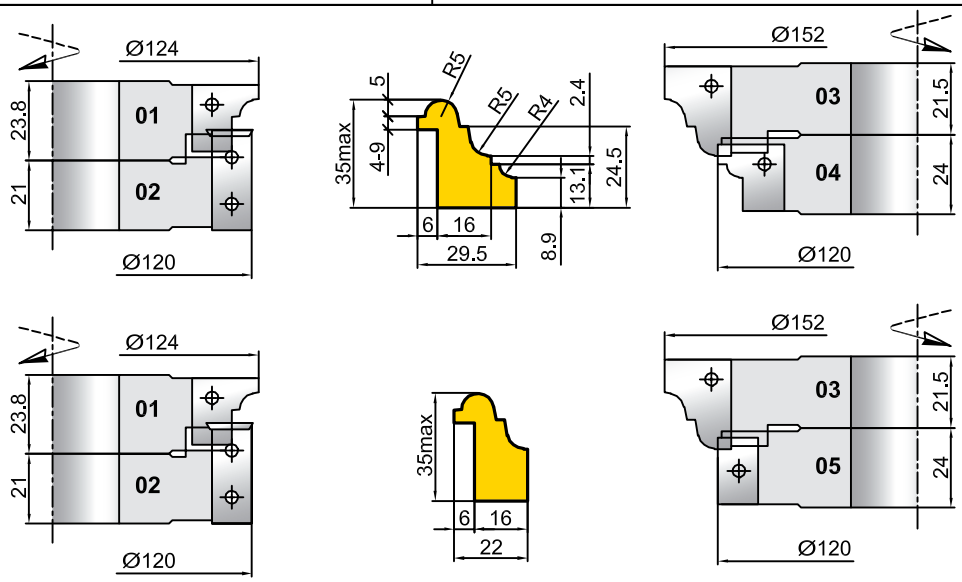

48.384.00

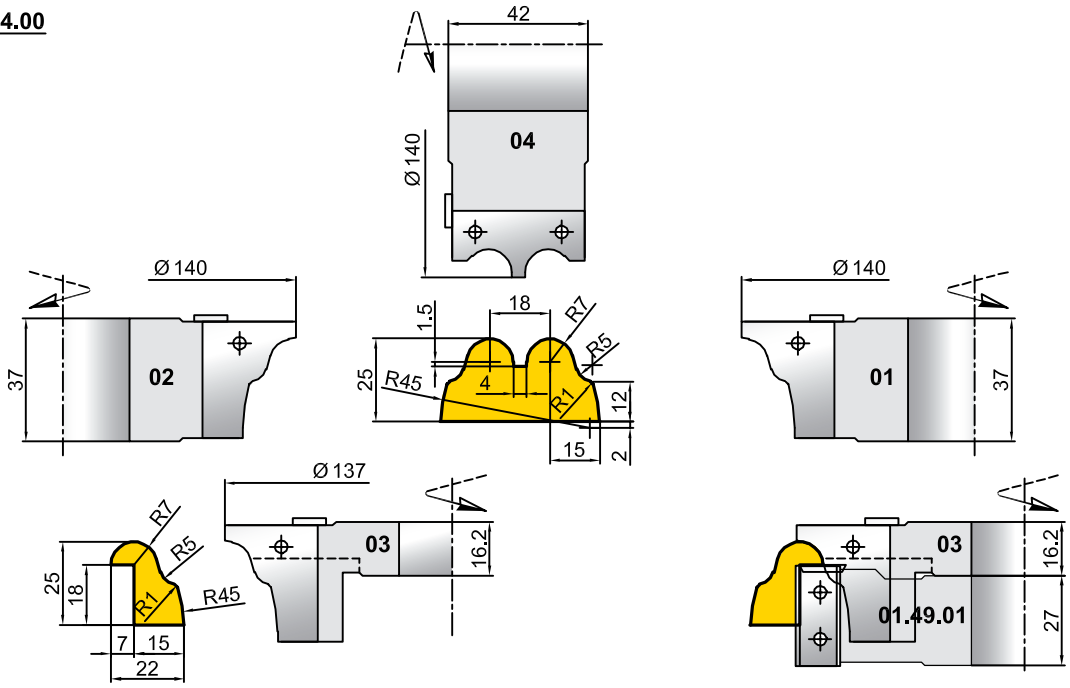

48.XXX.XX

48.2691.00

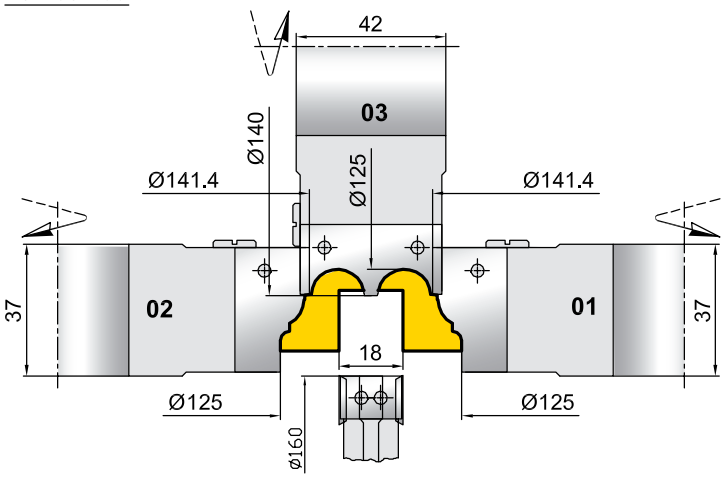

35.12.24_160

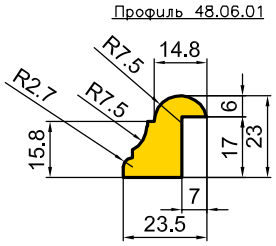

48.1921.00

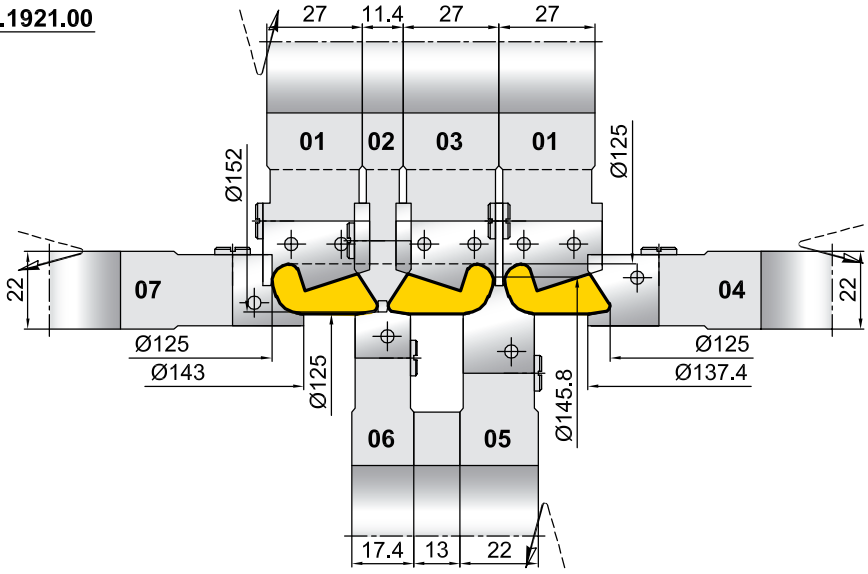

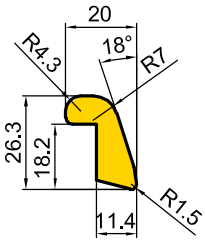

48.2163.00

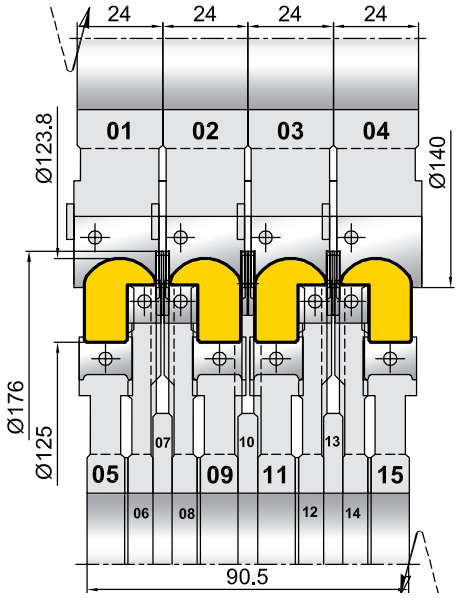

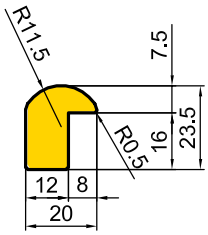

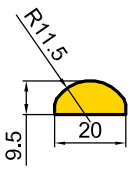

48.XXX.XX

48.5690.00

Обработка багета "Вид 1"
без последующего шпонирования
(прямолинейные детали)

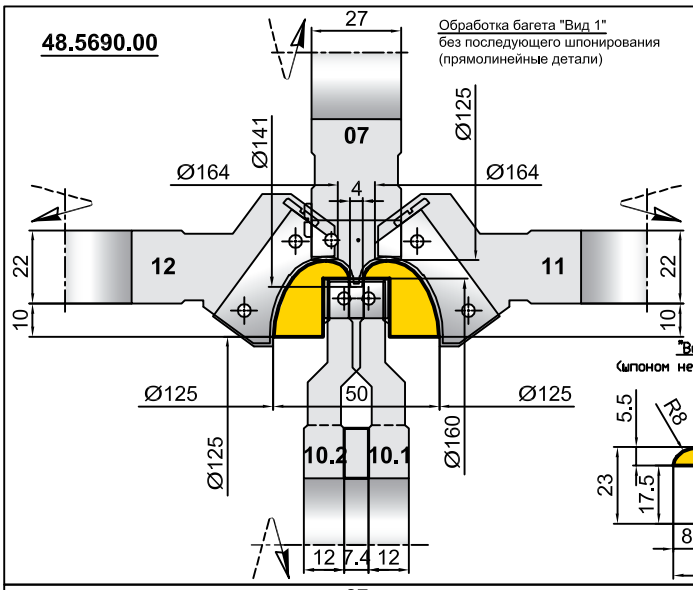

"Вид 1"
(шпоном не покрывается)

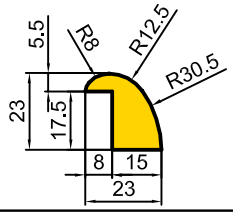

Обработка багета "Вид 1"
без последующего шпонирования
(криволинейные детали большого радиуса)

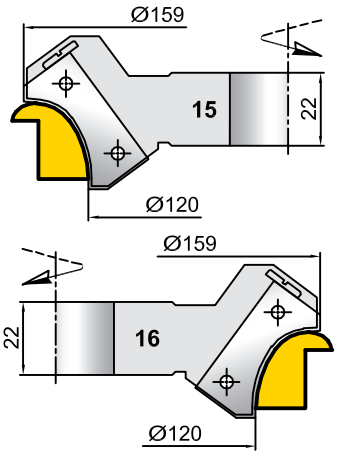

48.5690.00

Обработка багета "Вид 2"
без последующего шпонирования
(прямолинейные детали)

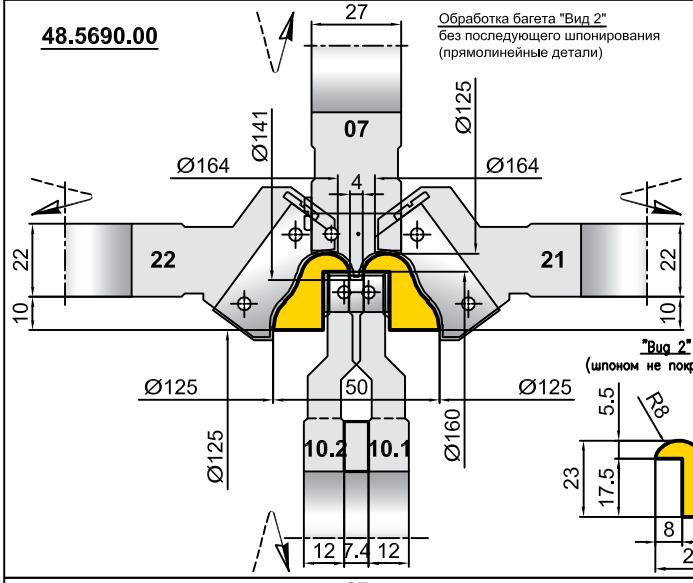

"Вид 2"
(шпоном не покрывается)

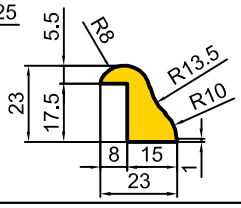

Обработка багета "Вид 2"
без последующего шпонирования
(криволинейные детали большого радиуса)

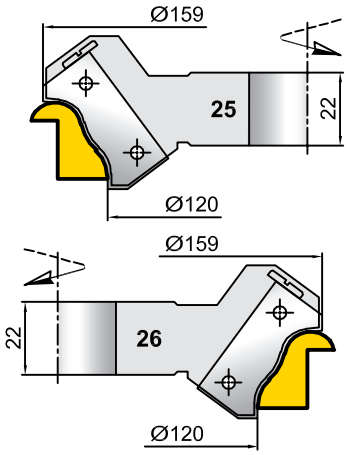

48.5690.00

Обработка багета "Вид 3"
без последующего шпонирования
(прямолинейные детали)

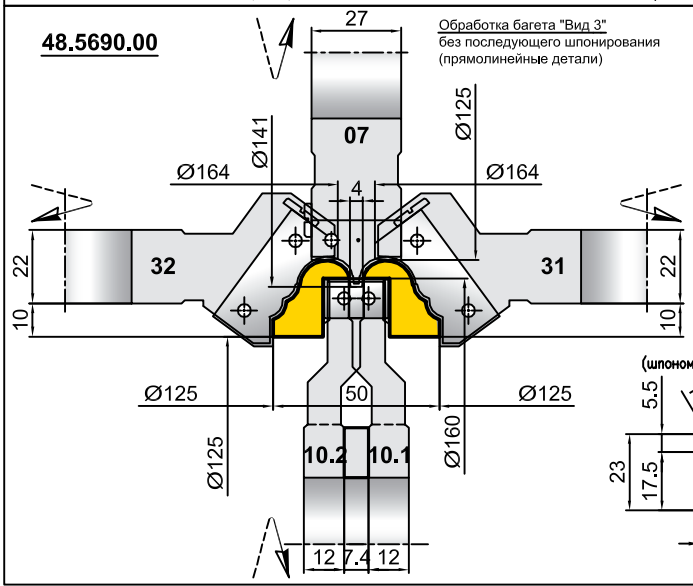

"Вид 3"
(шпоном не покрывается)

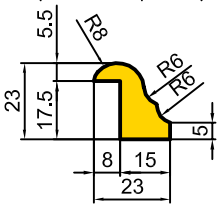

Обработка багета "Вид 3"
без последующего шпонирования
(криволинейные детали большого радиуса)

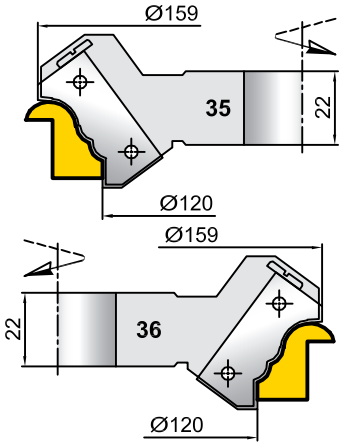

48.XXX.XX

48.5690.00

Обработка багета "Вид 1А"
под последующее шпонирование
(прямолинейные детали)

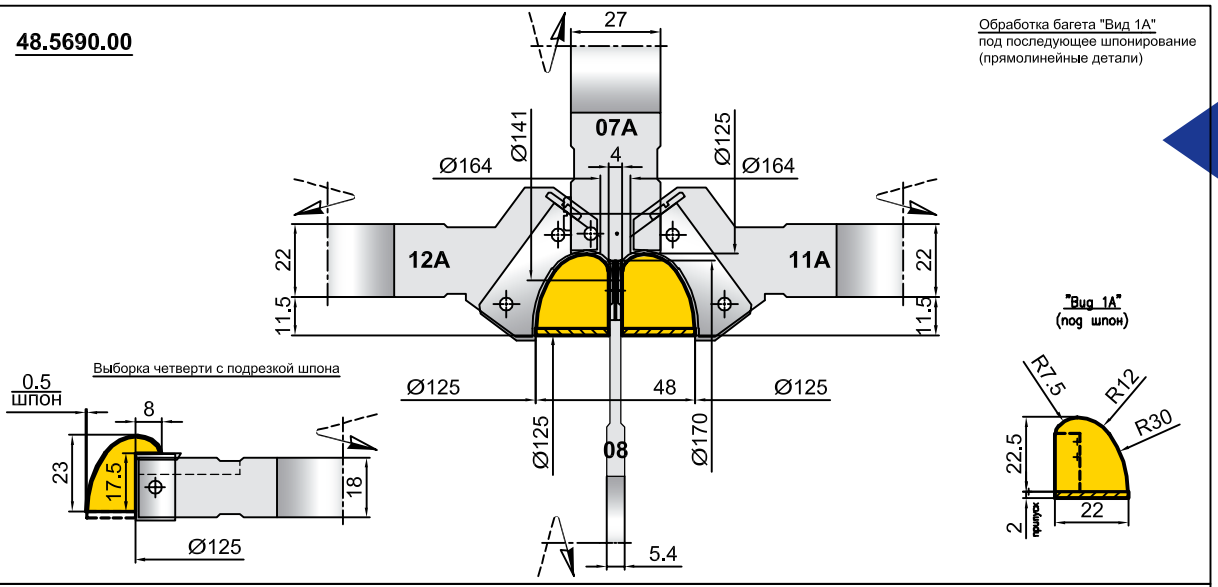

48.5690.00

Обработка багета "Вид 2А"
под последующее шпонирование
(прямолинейные детали)

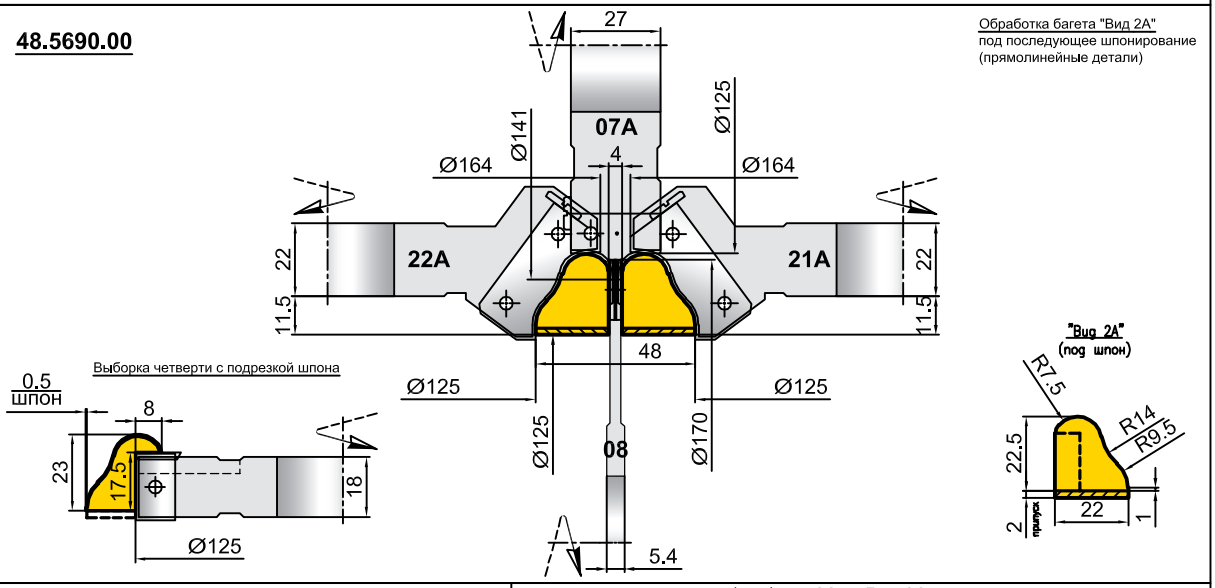

48.5690.00

Обработка внутр. четверти багета "Вид 1/2/3"
без последующего шпонирования
(криволинейные детали большого радиуса)

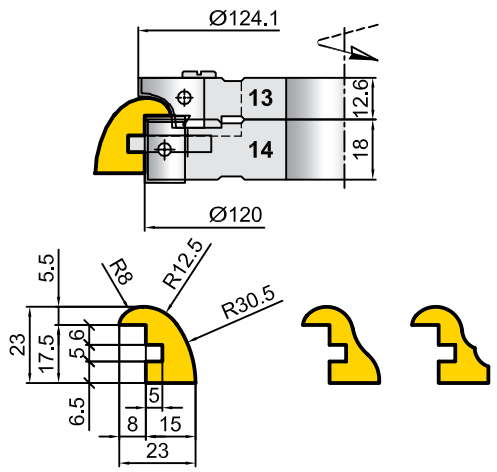

48.6068.00

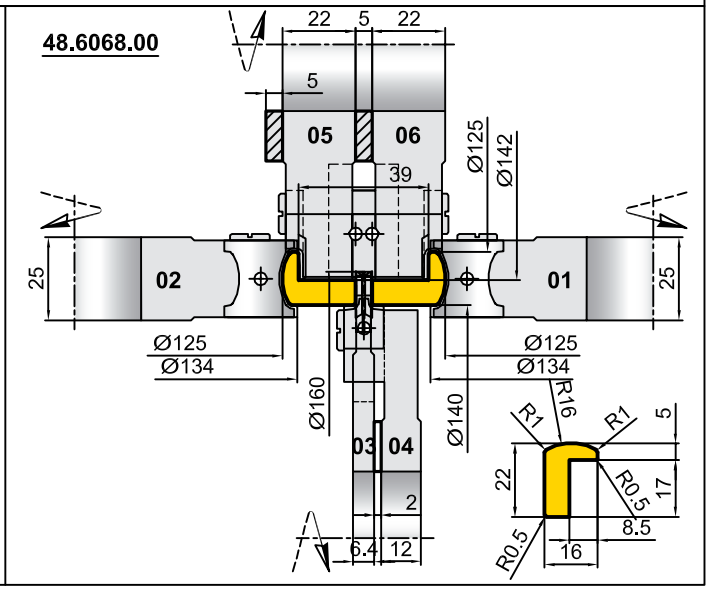

48.XXX.XX

48.2274.00

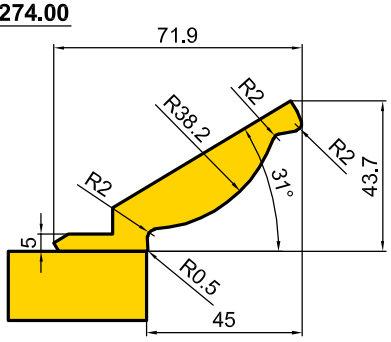

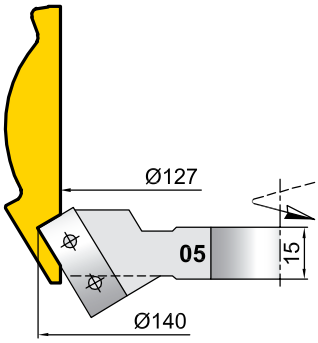

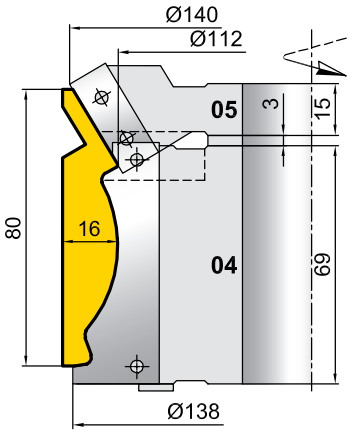

48.2366.00

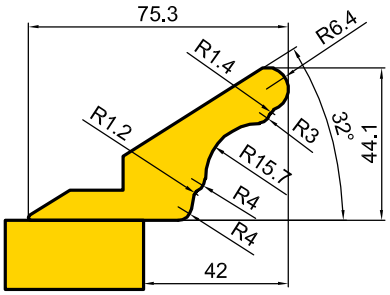

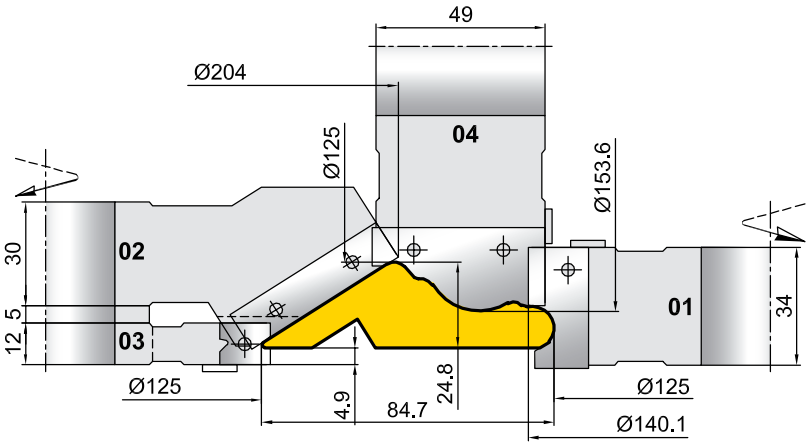

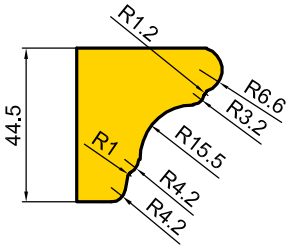

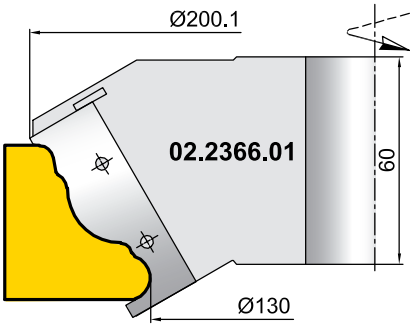

48.2045.00

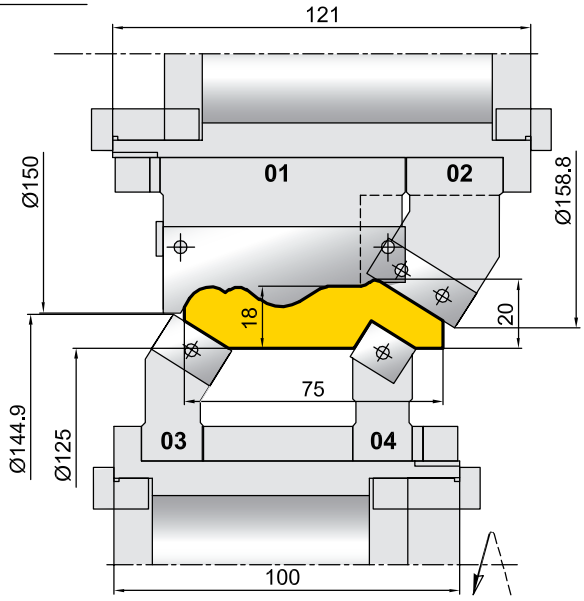

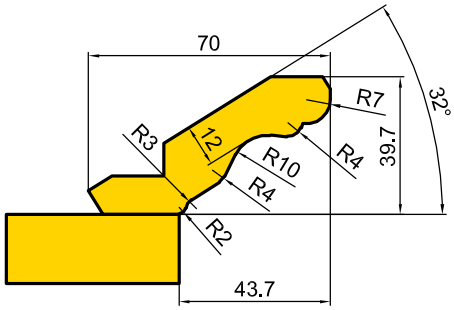

02.2303.00

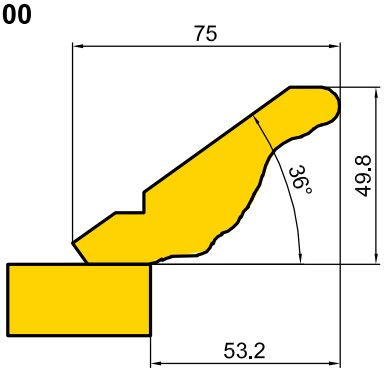

48.2303.00

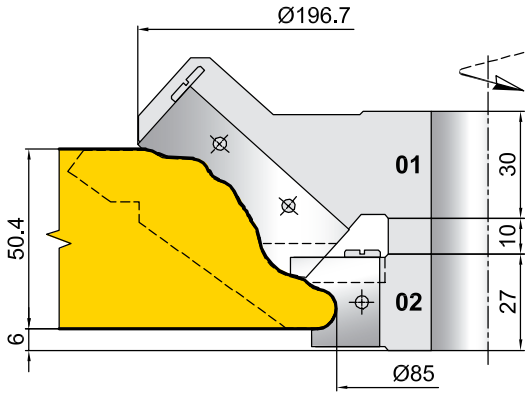

48.2303.00

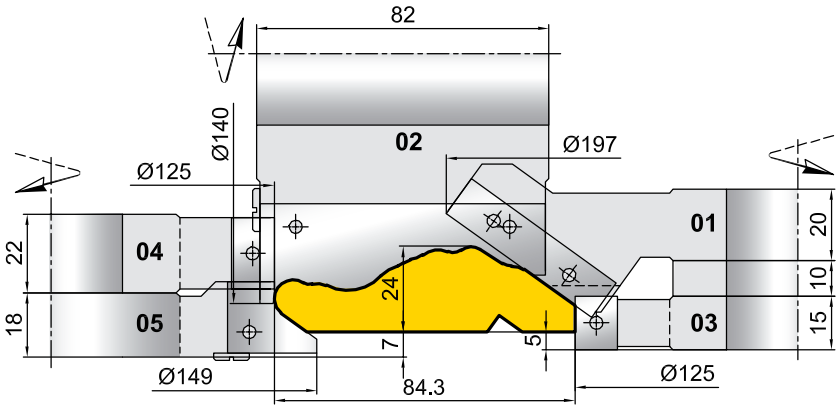

02.2303.00

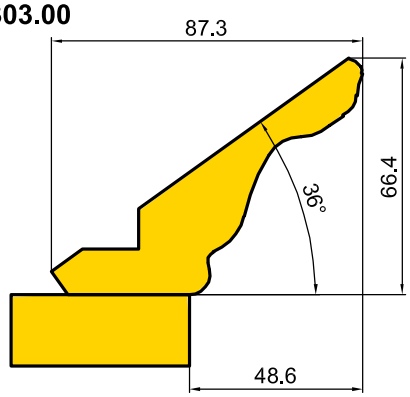

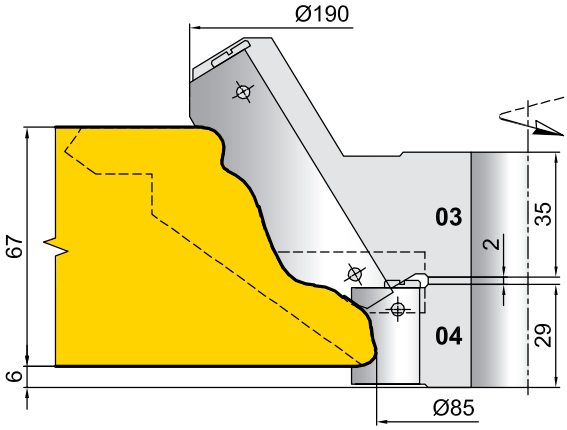

48.2303.00

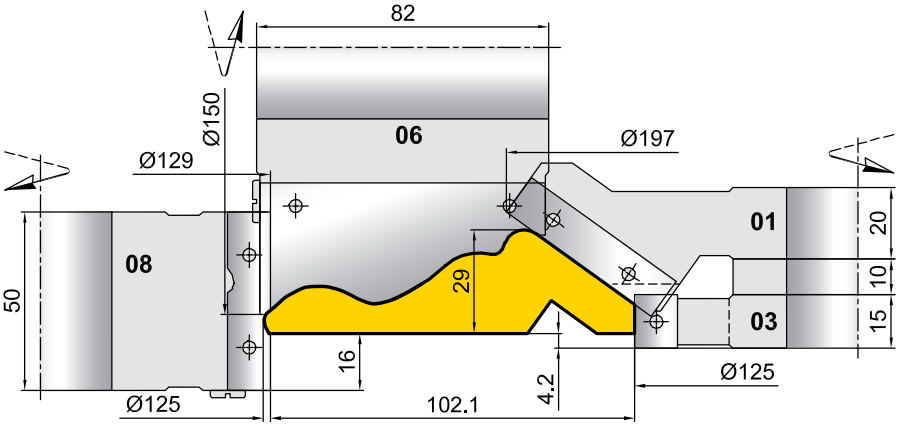

48.XX.XX

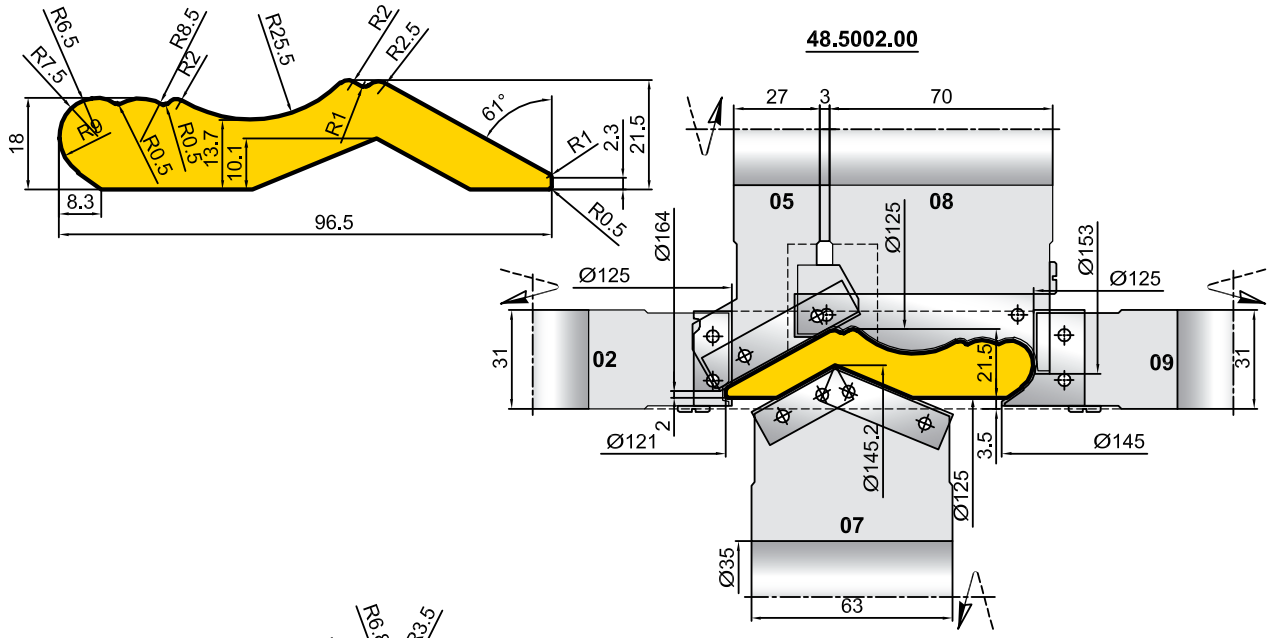
48.5002.00
R6.5
R7.5
R8.5
R2
R25.5
R2
R2.5
R0.5
R0.5
R0.5
R1
R1
61°
18
13.7
10.1
2.3
21.5
8.3
96.5
R0.5
27
3
70
05
08
Ø164
Ø125
Ø153
Ø125
Ø125
31
02
09
31
21.5
Ø121
2
Ø145.2
3.5
Ø145
Ø125
07
Ø35
63

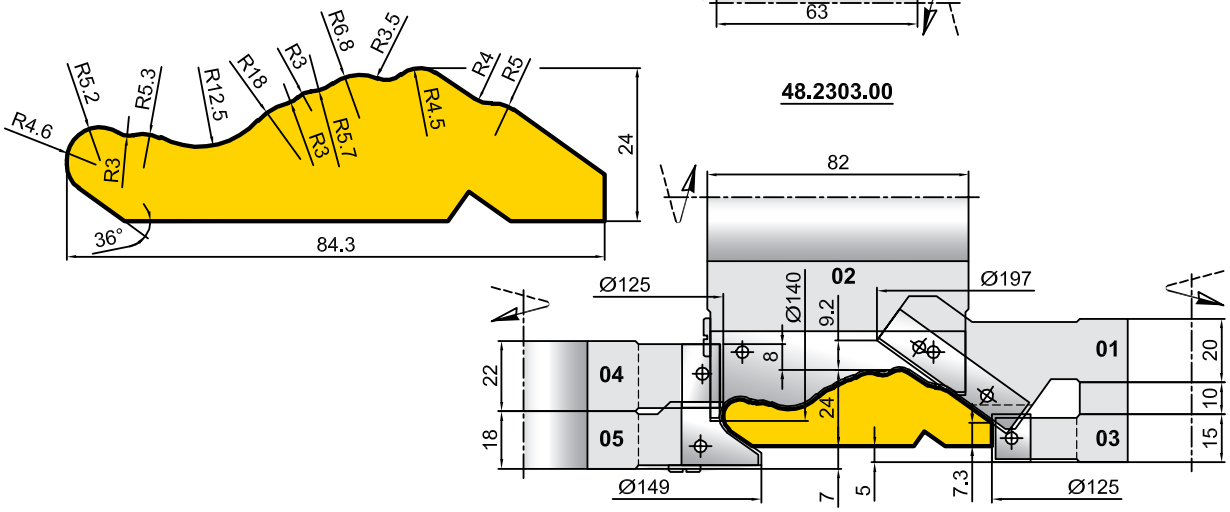
48.2303.00
R5.2
R5.3
R12.5
R18
R3
R6.8
R3.5
R4
R5
R4.6
R3
R3
R5.7
R4.5
24
36°
84.3
82
Ø125
02
Ø140
9.2
Ø197
22
04
8
01
20
24
10
18
05
03
15
Ø149
7
5
7.3
Ø125

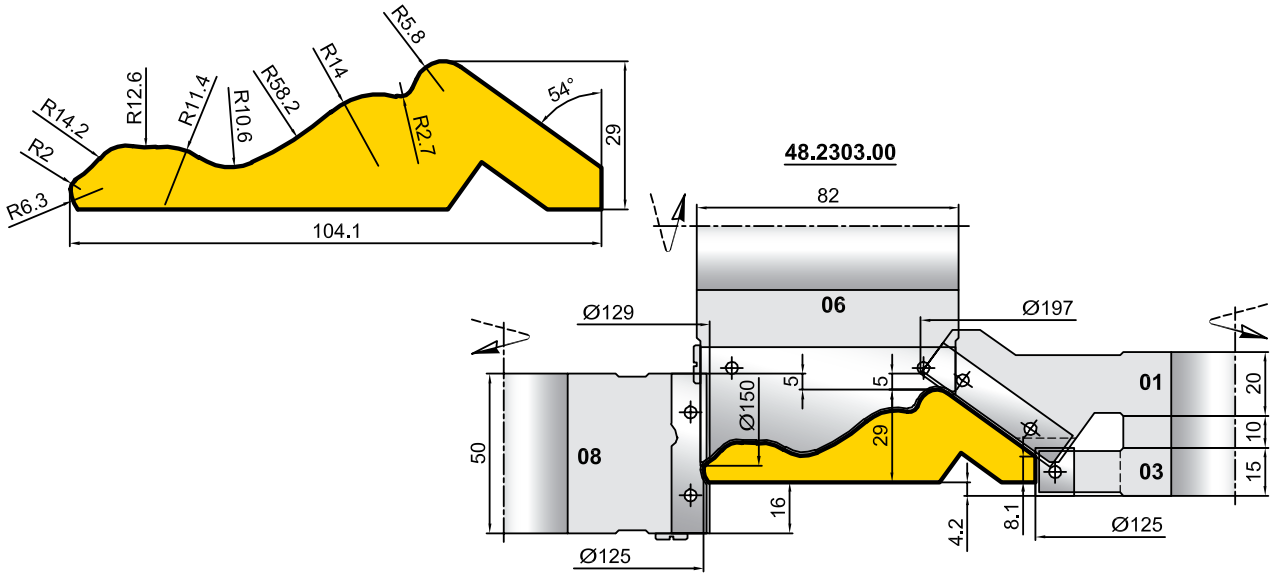
48.2303.00
R5.8
R14
R58.2
R10.6
R11.4
R12.6
R14.2
R2
R6.3
R2.7
54°
29
104.1
82
06
Ø129
Ø197
5
5
01
20
Ø150
29
50
08
10
03
15
16
4.2
8.1
Ø125
Ø125

48.XX.XX

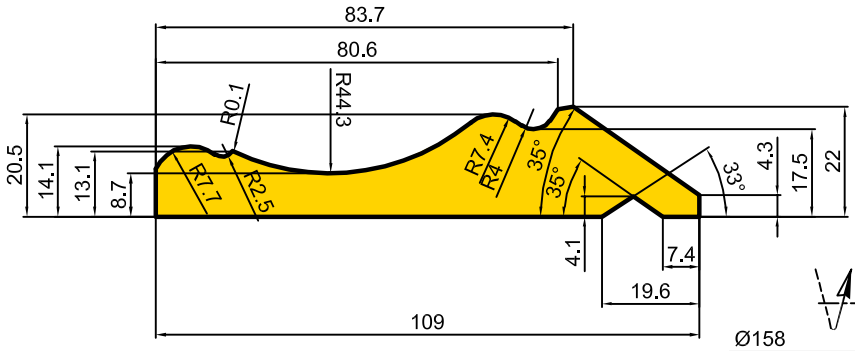

48.6240.00

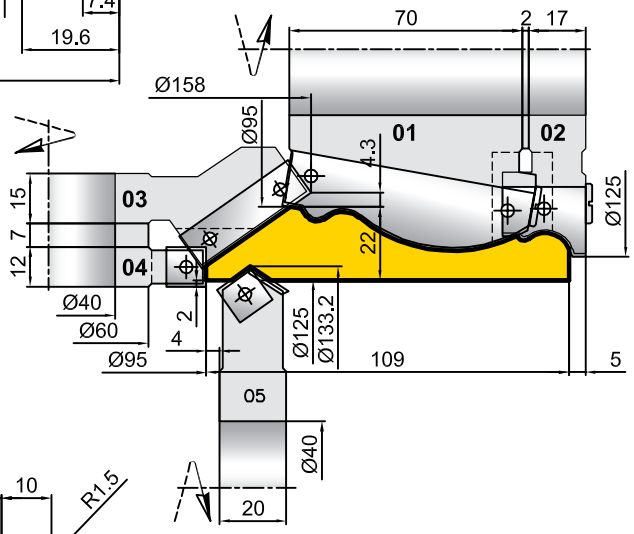

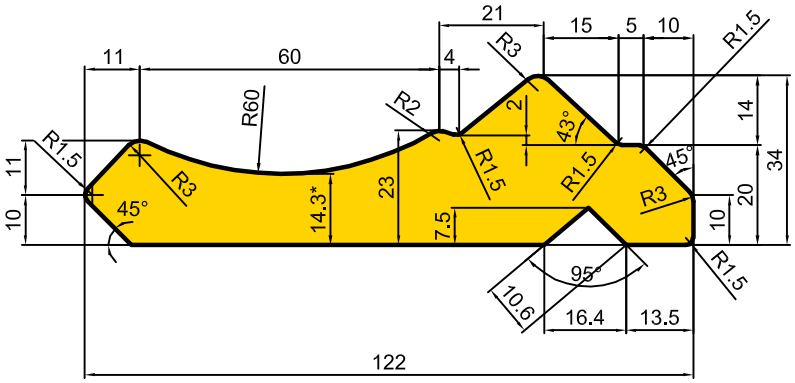

48.6387.00

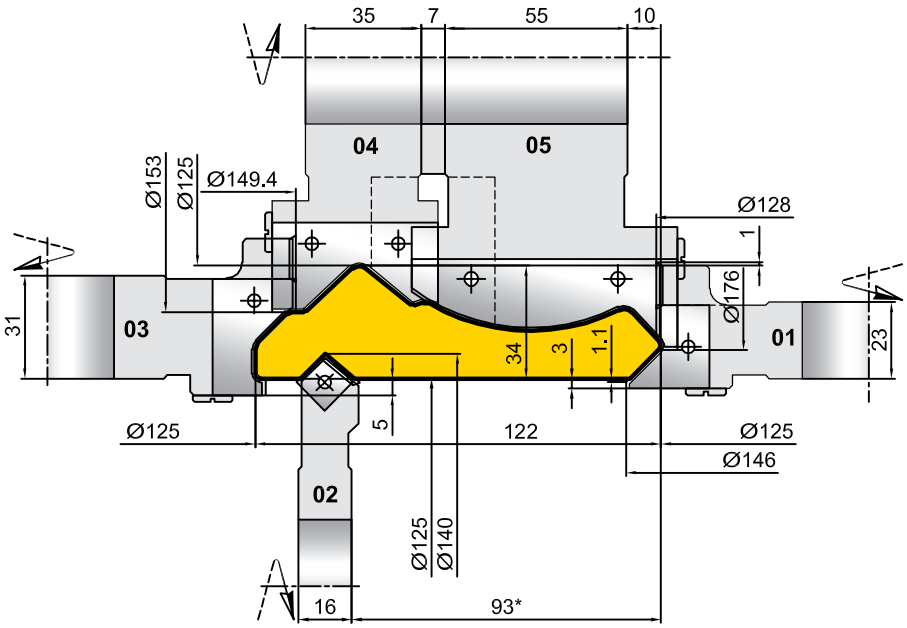

48.XX.XX

02.2303.00

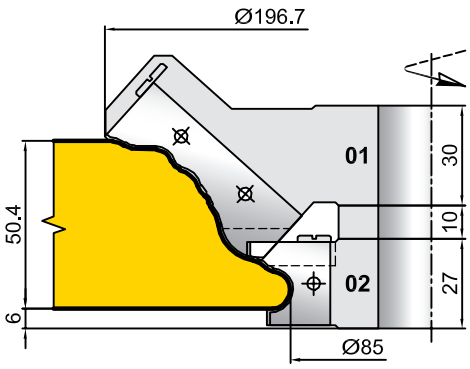

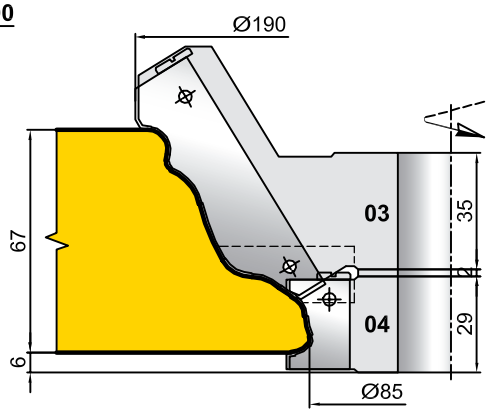

48.6100.01

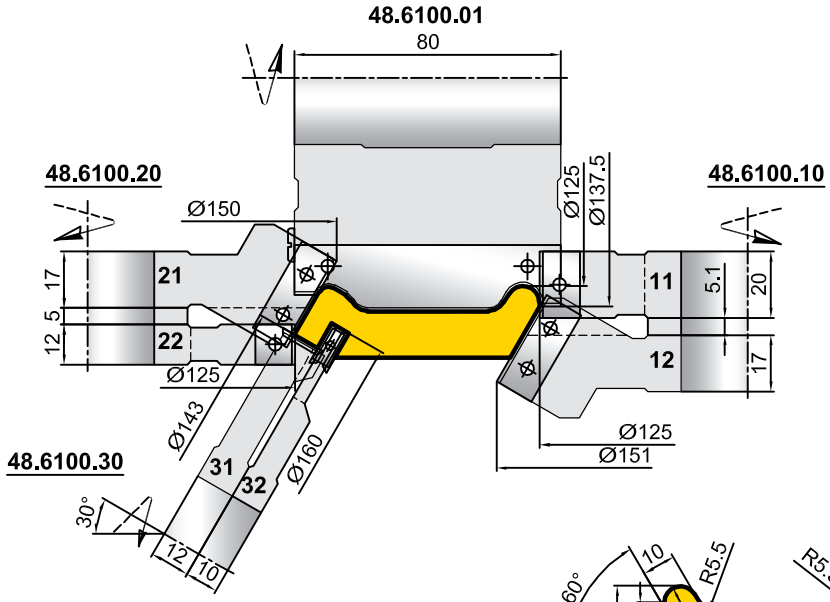

Универсально-поворотный шпиндель

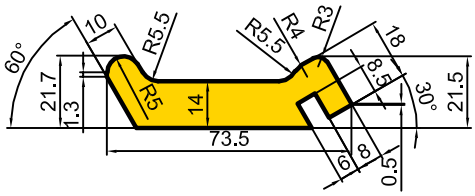

02.6173.01

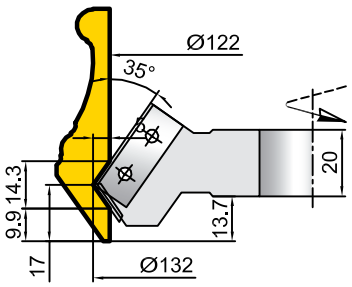

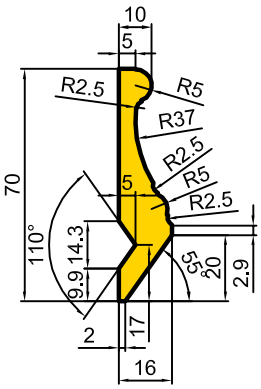

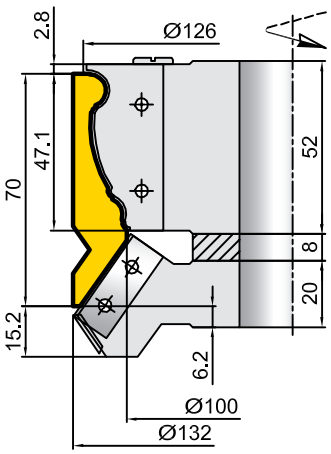

48.6173.01

02.6173.01

ДВЕРНЫЕ КОМПЛЕКТЫ

2

ДВЕРНЫЕ КОМПЛЕКТЫ

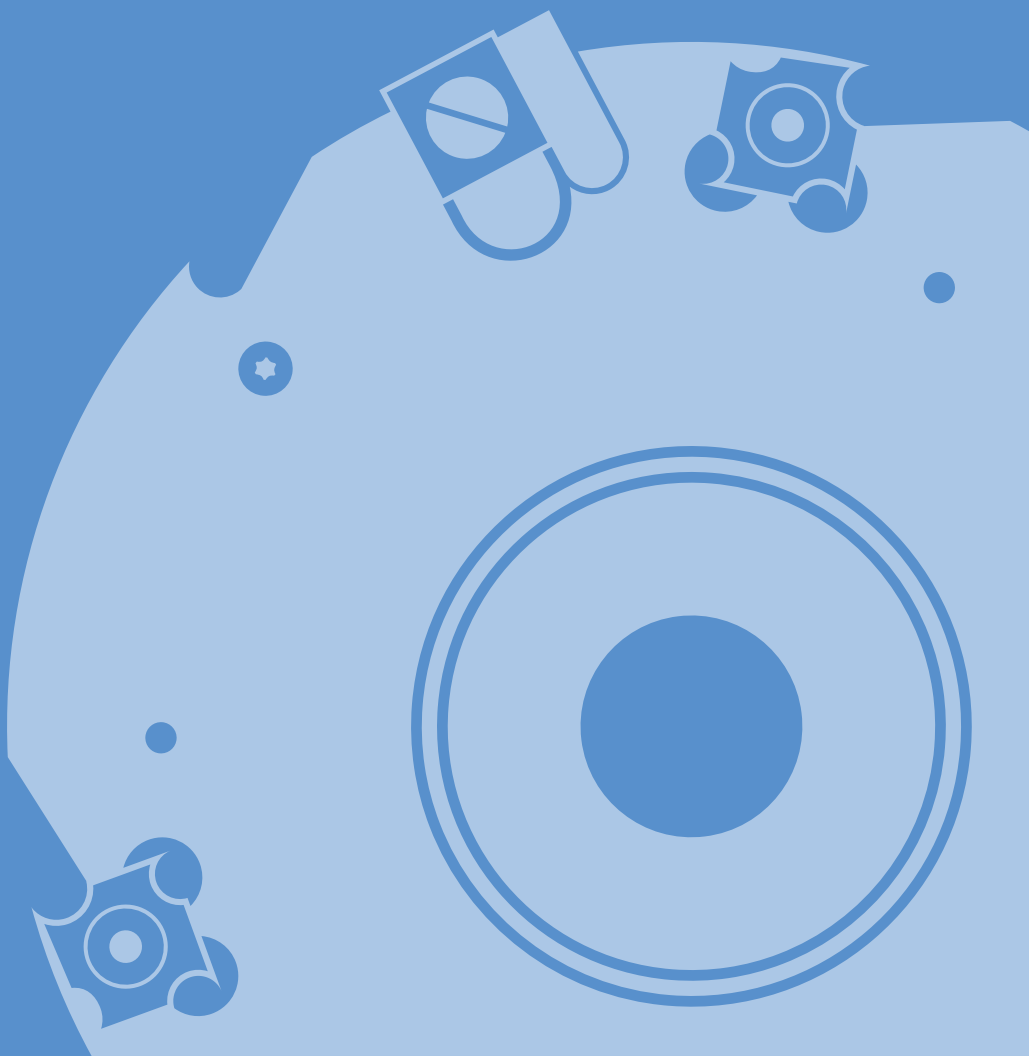

03.XX.XX

03.01

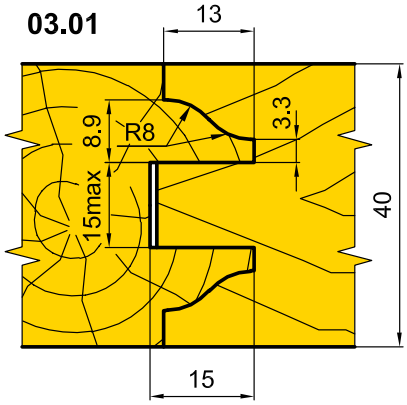

03.02

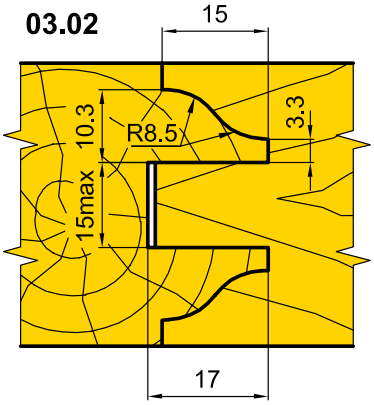

03.03

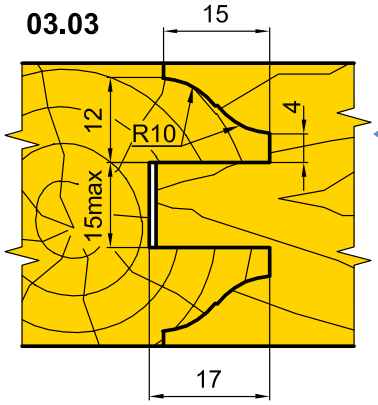

03.04

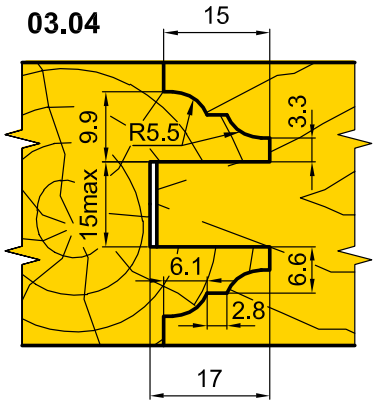

03.05

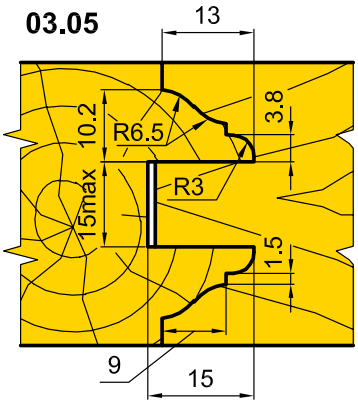

03.06

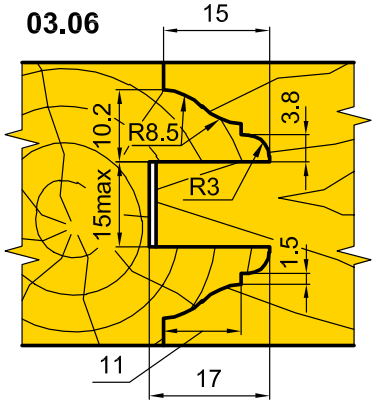

03.07

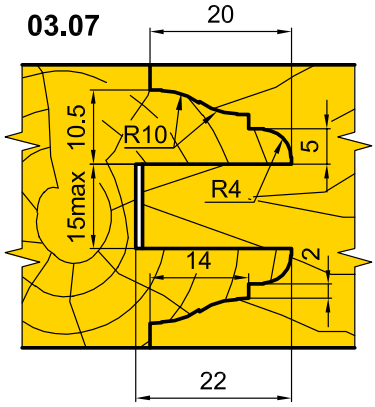

03.08

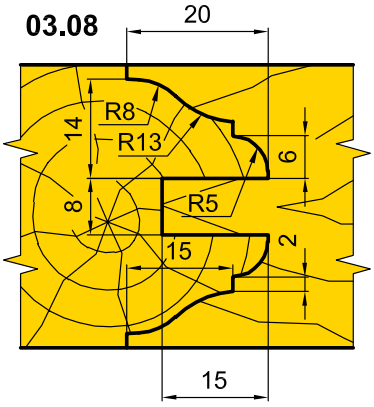

03.10

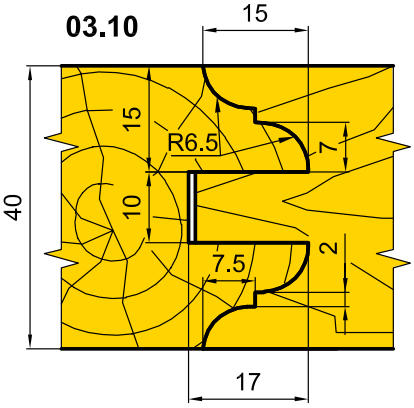

Варианты обработки кромок для комплектов 03.01...03.08

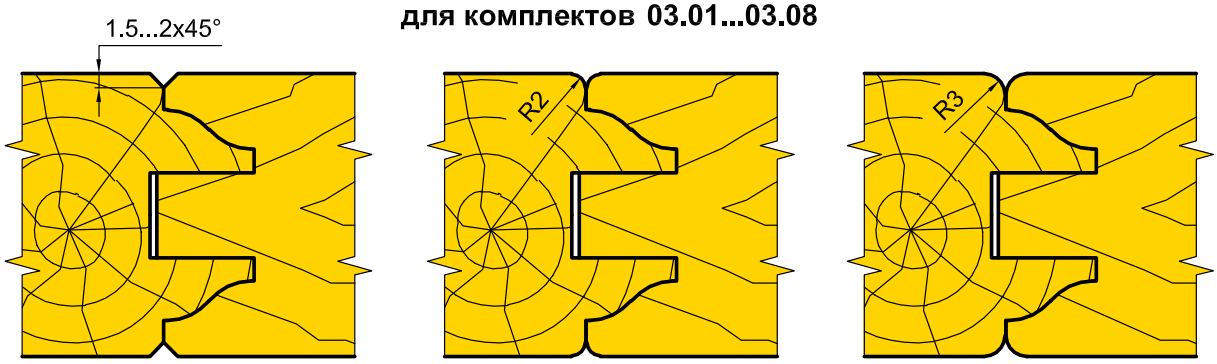

КОМПЛЕКТ ФРЕЗ ДЛЯ ПРОФИЛИРОВАНИЯ СТОЯКОВ И ПЕРЕМЫЧЕК ФИЛЁНЧАТЫХ ДВЕРНЫХ ПОЛОТЕН

03.01.XX

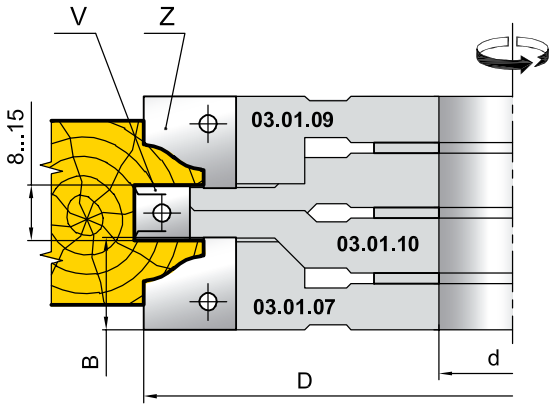

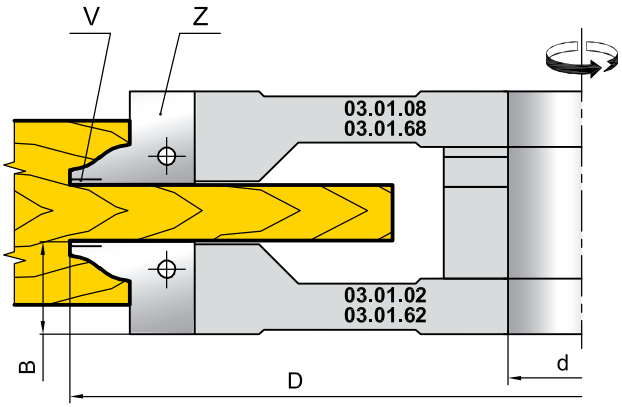

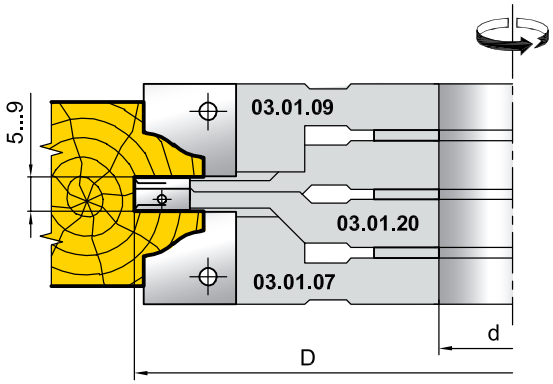

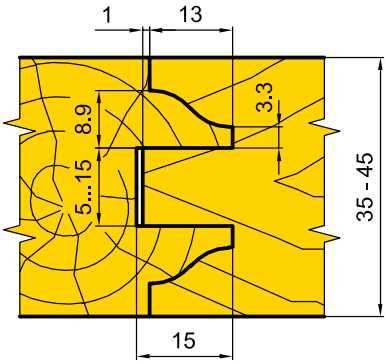

Ножи Z, V

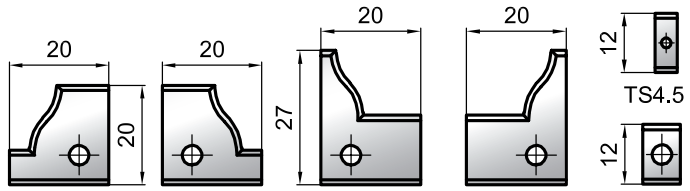

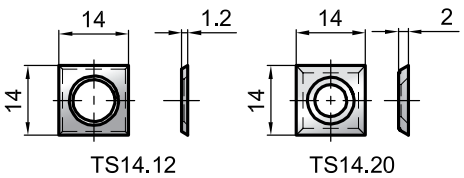

Назначение фрезы	Обознач. фрезы	D мм	d мм	B мм	Ножи			
					Z		V	
					Обознач.	Кол.	Обознач.	Кол.
Профиль калевки верхний	03.01.09	160	30 - 50	20	03.01.09.01	3	-	-
Паз под филенку 8...15 мм	03.01.10	164	30 - 50	8 -15	TS7.5	3+3	TS14.20	3+3
Паз под филенку 5...9 мм	03.01.20	164	30 - 50	5 - 9	TS4.5	3+3	TS14.12	3+3
Профиль калевки нижний	03.01.07	160	30 - 50	20	03.01.07.01	3	-	-
Контрпрофиль верхний	03.01.08	222	30 - 50	20	03.01.08.01	3	TS14.12	3
Контрпрофиль нижний	03.01.02	222	30 - 50	20	03.01.02.01	3	TS14.12	3
Контрпрофиль верхний	03.01.68	222	30 - 50	20	03.01.68.01	3	TS14.12	3
Контрпрофиль нижний	03.01.62	222	30 - 50	20	03.01.62.01	3	TS14.12	3

03.01.XX

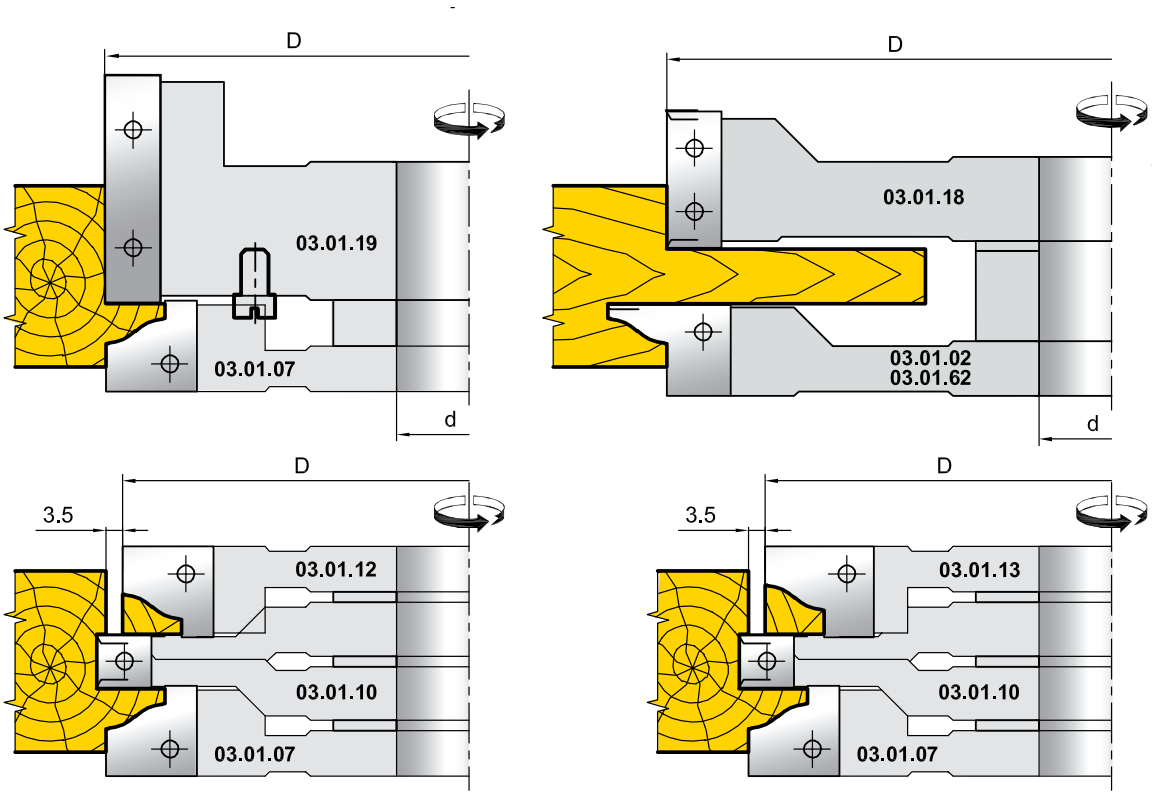

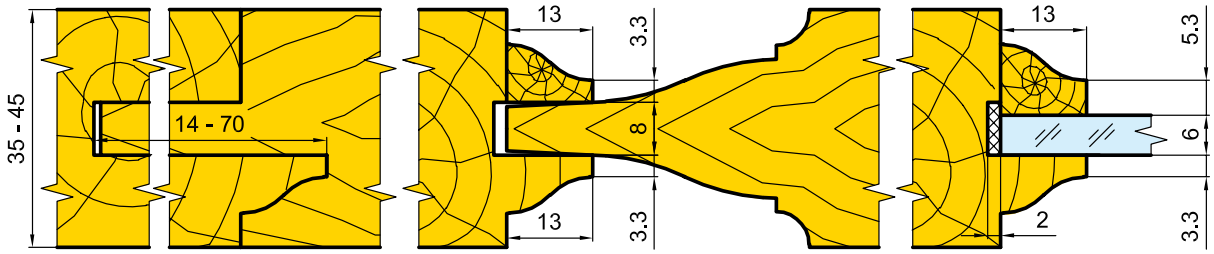

Ножи Z, V				
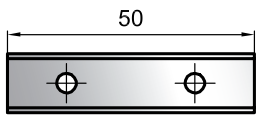 TS50	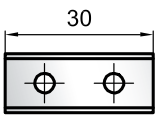 TS30	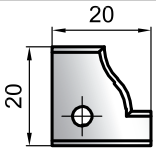 03.01.09.01	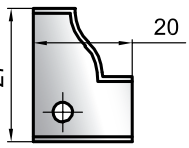 03.01.13.01	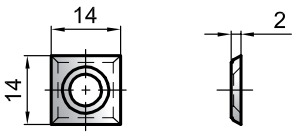 TS14.20

Назначение фрезы	Обознач. фрезы	D мм	d мм	B мм	Ножи			
					Z		V	
					Обознач.	Кол.	Обознач.	Кол.
Четверть под стекло	03.01.19	160	30 - 50	50	TS50	3	TS14.20	3
Четверть под шип	03.01.18	196	30 - 50	30	TS30	3	TS14.20	3+3
Проф. штапика под отрезку	03.01.12	153	30 - 50	20	03.01.09.01	3	-	-
Проф. штапика под отрезку	03.01.13	153	30 - 50	20	03.01.13.01	3	-	-

КОМПЛЕКТ ФРЕЗ ДЛЯ ПРОФИЛИРОВАНИЯ СТОЯКОВ И ПЕРЕМЫЧЕК ДВЕРНЫХ ПОЛОТЕН С ФАСОЧНЫМИ КРОМКАМИ

03.01.XX

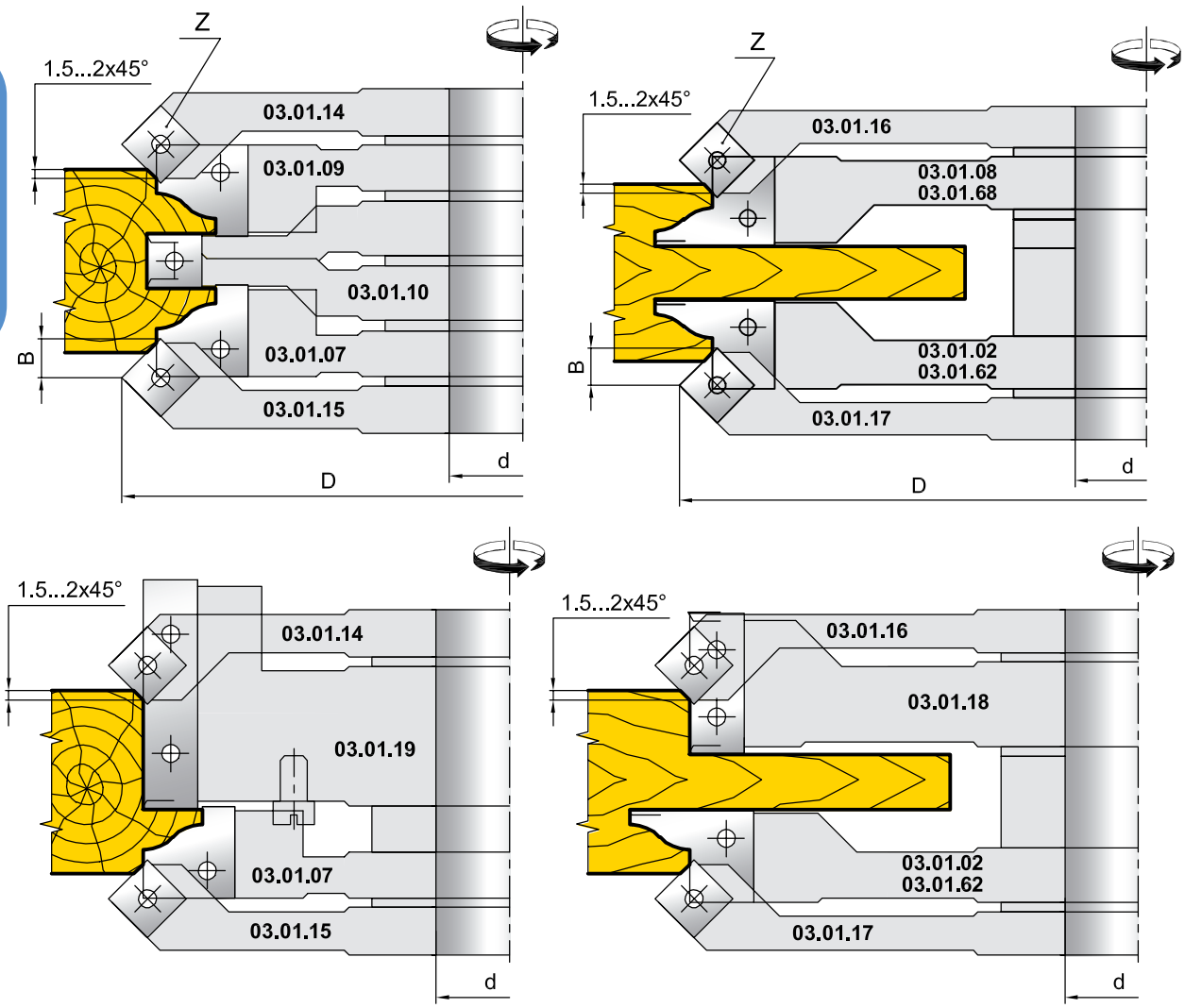

Ножи Z
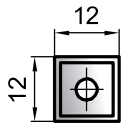 TS12

Назначение фрезы	Обознач. фрезы	D мм	d мм	B мм	Ножи Z	
					Обознач.	Кол.
Фаска калевки верхней	03.01.14	175	30 - 50	8	TS12	3
Фаска калевки нижней	03.01.15	175	30 - 50	8	TS12	3
Фаска контрпрофиля верхнего	03.01.16	211	30 - 50	8	TS12	3
Фаска контрпрофиля нижнего	03.01.17	211	30 - 50	8	TS12	3

03.01.XX

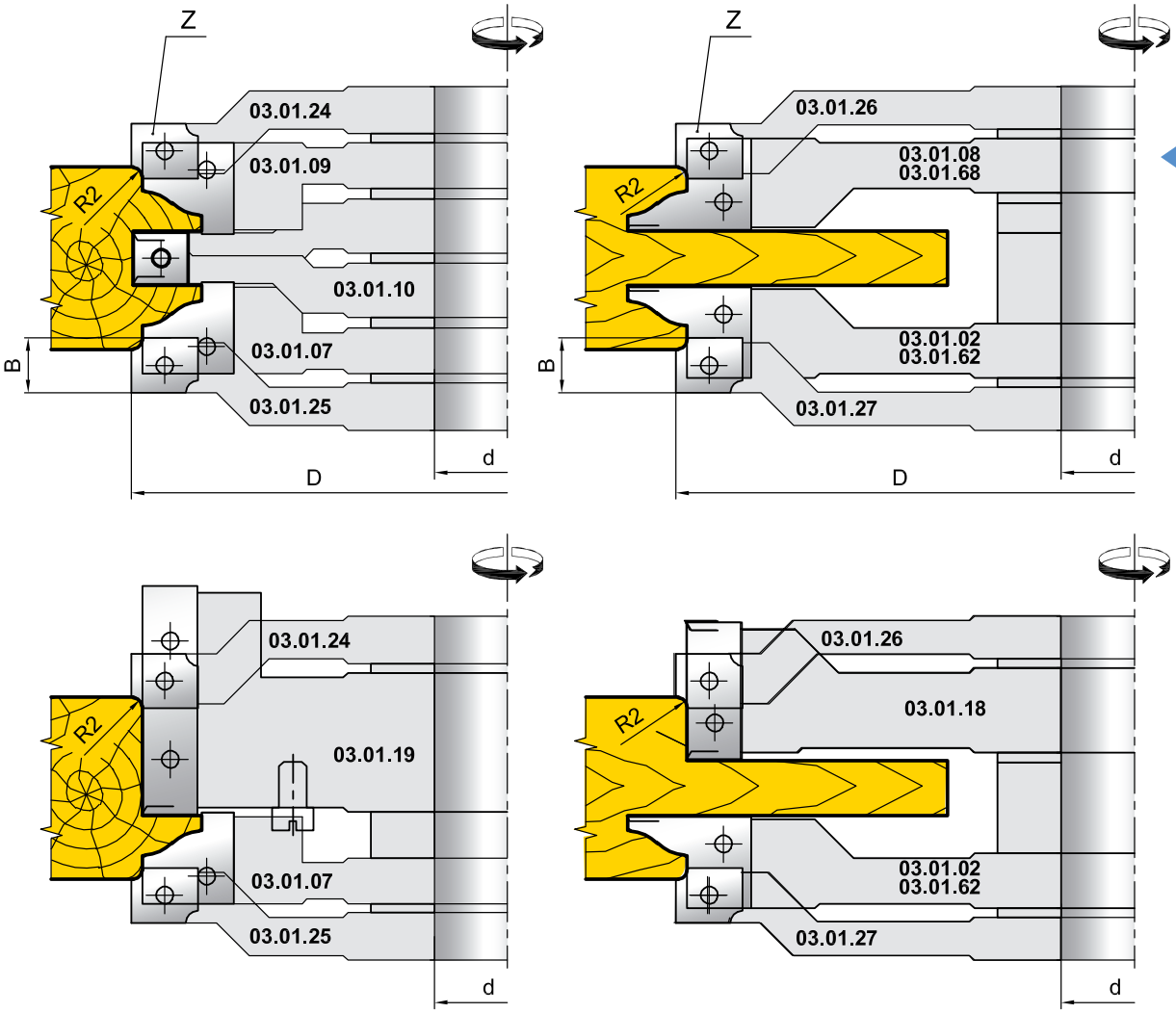

Ножи Z

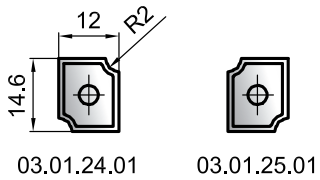

Назначение фрезы	Обознач. фрезы	D мм	d мм	B мм	Ножи Z	
					Обознач.	Кол.
Радиус R2 калевки верхней	03.01.24	165	30 - 50	12	03.01.24.01	3
Радиус R2 калевки нижней	03.01.25	165	30 - 50	12	03.01.25.01	3
Радиус R2 контрпрофиля верхнего	03.01.26	201	30 - 50	12	03.01.24.01	3
Радиус R2 контрпрофиля нижнего	03.01.27	201	30 - 50	12	03.01.25.01	3

КОМПЛЕКТ ФРЕЗ ДЛЯ ПРОФИЛИРОВАНИЯ СТОЯКОВ И ПЕРЕМЫЧЕК ДВЕРНЫХ ПОЛОТЕН С РАДИУСНЫМИ КРОМКАМИ R3

03.01.XX

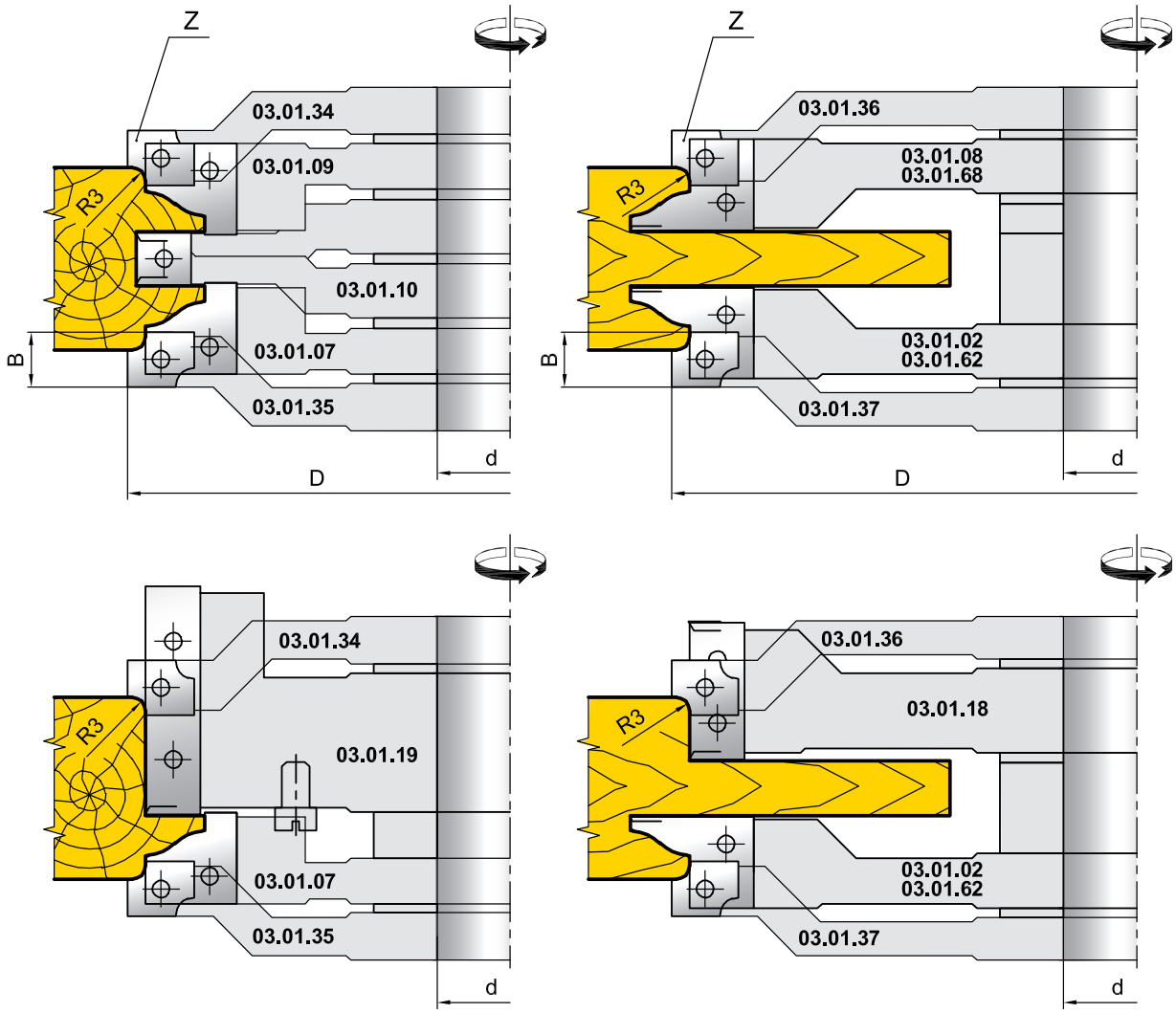

Ножи Z

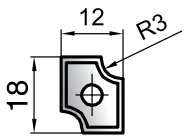

03.01.34.01

03.01.35.01

Назначение фрезы	Обознач. фрезы	D мм	d мм	B мм	Ножи Z	
					Обознач.	Кол.
Радиус R3 калевки верхней	03.01.34	168	30 - 50	12	03.01.34.01	3
Радиус R3 калевки нижней	03.01.35	168	30 - 50	12	03.01.35.01	3
Радиус R3 контрпрофиля верхнего	03.01.36	204	30 - 50	12	03.01.34.01	3
Радиус R3 контрпрофиля нижнего	03.01.37	204	30 - 50	12	03.01.35.01	3

03.01.XX

Обознач. фрезы	Ножи	Кол.	Клинья	Кол.	Крепеж	Кол.	Базировочные элементы	Кол.	Ключи
03.01.09	03.01.09.01	3	K03.01.09	3	B8.16	3	T5.10	3	S4
03.01.10	TS7.5	3+3	K01.007	3+3	B5.16	3+3	-	-	S2.5
	TS14.20	3+3	-	-	V5.7.1	3+3	-	-	-
03.01.20	TS4.5	3+3	K03.01.20	3+3	B3.16	6+6	-	-	S1.5
	TS14.12	3+3	-	-	V4.5	3+3	-	-	-
03.01.07	03.01.07.01	3	K03.01.07	3	B8.16	3	T5.10	3	S4
03.01.08	03.01.08.01	3	K03.01.08	3	B8.16	3	T5.10	3	S4
	TS14.12	3	-	-	V4.5	3	-	-	-
03.01.02	03.01.02.01	3	K03.01.02	3	B8.16	3	T5.10	3	S4
	TS14.12	3	-	-	V4.5	3	-	-	-
03.01.68	03.01.68.01	3	K03.01.68	3	B8.16	3	T5.16	3	S4
	TS14.12	3	-	-	V4.5	3	-	-	-
03.01.62	03.01.62.01	3	K03.01.62	3	B8.16	3	T5.16	3	S4
	TS14.12	3	-	-	V4.5	3	-	-	-
03.01.19	TS50	3	K01.050	3	B8.16	6	C6.10	3	S4
	TS14.20	3	-	-	V5.7.1	3	-	-	-
03.01.18	TS30	3	K01.030	3	B8.16	6	-	-	S4
	TS14.20	3+3	-	-	V5.7.1	3+3	-	-	-
03.01.12	03.01.09.01	3	K03.01.09	3	B8.16	3	T5.10	3	S4
03.01.13	03.01.13.01	3	K03.01.13	3	B8.16	3	T5.10	3	S4
03.01.14	TS12	3	K01.012	3	B8.16	3	-	-	S4
03.01.15	TS12	3	K01.012	3	B8.16	3	-	-	S4
03.01.16	TS12	3	K01.012	3	B8.16	3	-	-	S4
03.01.17	TS12	3	K01.012	3	B8.16	3	-	-	S4
03.01.24	03.01.24.01	3	K03.01.24	3	B8.16	3	-	-	S4
03.01.25	03.01.25.01	3	K03.01.25	3	B8.16	3	-	-	S4
03.01.26	03.01.24.01	3	K03.01.24	3	B8.16	3	-	-	S4
03.01.27	03.01.25.01	3	K03.01.25	3	B8.16	3	-	-	S4
03.01.34	03.01.34.01	3	K03.01.34	3	B8.16	3	-	-	S4
03.01.35	03.01.35.01	3	K03.01.35	3	B8.16	3	-	-	S4
03.01.36	03.01.34.01	3	K03.01.34	3	B8.16	3	-	-	S4
03.01.37	03.01.35.01	3	K03.01.35	3	B8.16	3	-	-	S4

Винты

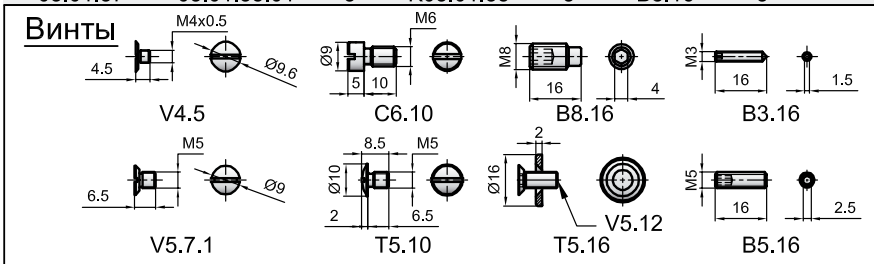

Ключи

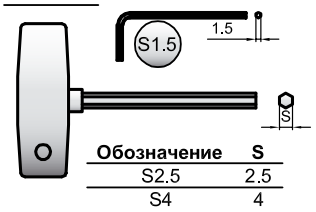

Обозначение	S
S2.5	2.5
S4	4

Клинья

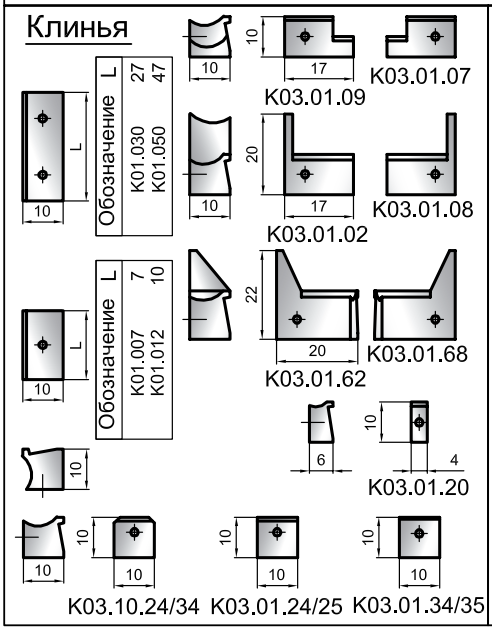

Кольца

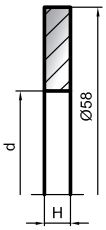

Кольца к 03.01.00	Толщ. H мм	- Кол.	2x45° Кол.	R2 Кол.	R3 Кол.
Паз 8	2	-	-	-	-
	2.3	2	2	2	2
	3	-	1	1	1
	4	-	4	4	4
	7	1	1	1	1
	10.1	1	1	1	1
	17.6	1	1	1	1
	0.15	10	10	10	10
Паз 10	2	2	2	2	2
	2.3	2	2	2	2
	3	-	-	-	-
	4	-	-	-	-
	7	1	1	1	1
	10.1	1	1	1	1
	17.6	1	1	1	1
	0.15	10	10	10	10
(Паз 12)	2	-	-	-	-
	2.3	2	2	2	2
	3	-	-	-	-
	4	2	2	2	2
	7	1	1	1	1
	10.1	1	1	1	1
	17.6	1	1	1	1
	0.15	10	10	10	10

КОМПЛЕКТ ФРЕЗ ДЛЯ ПРОФИЛИРОВАНИЯ СТОЯКОВ И ПЕРЕМЫЧЕК ФИЛЁНЧАТЫХ ДВЕРНЫХ ПОЛОТЕН

03.02.XX

Конструктивное исполнение комплекта аналогично комплекту 03.01.
Ниже приведены основные параметры и состав комплекта.

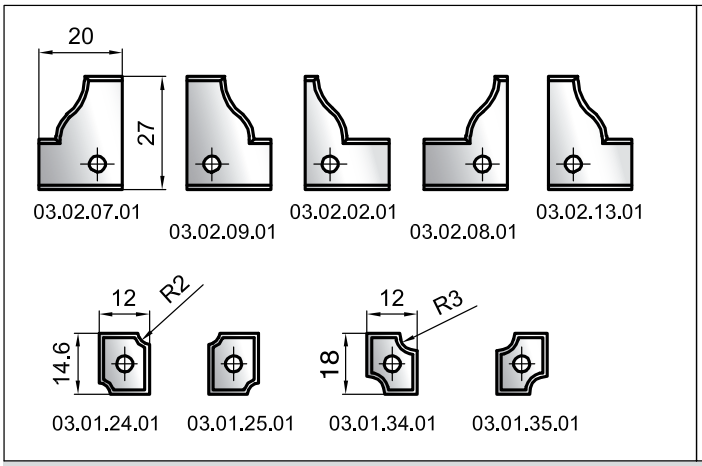

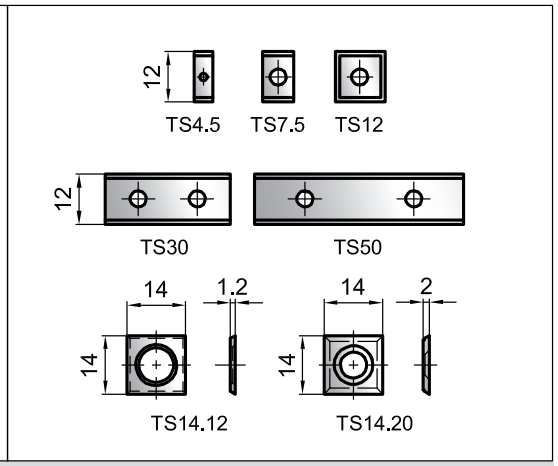

Назначение фрезы	Обознач. фрезы	D мм	d мм	B мм	Ножи			
					Z		V	
					Обознач.	Кол.	Обознач.	Кол.
Профиль калевки верхний	03.02.09	160	30 - 50	20	03.02.09.01	3	-	-
Паз под филенку 8...15мм	03.01.10	164	30 - 50	8 -15	TS7.5	3+3	TS14.20	3+3
Паз под филенку 5...9мм	03.01.20	164	30 - 50	5 - 9	TS4.5	3+3	TS14.12	3+3
Профиль калевки нижний	03.02.07	160	30 - 50	20	03.02.07.01	3	-	-
Контрпрофиль верхний	03.02.08	222	30 - 50	20	03.02.08.01	3	TS14.12	3
Контрпрофиль нижний	03.02.02	222	30 - 50	20	03.02.02.01	3	TS14.12	3
Контрпрофиль верхний	03.02.68	222	30 - 50	20	03.02.68.01	3	TS14.12	3
Контрпрофиль нижний	03.02.62	222	30 - 50	20	03.02.62.01	3	TS14.12	3
Четверть под стекло	03.01.19	160	30 - 50	50	TS50	3	TS14.20	3
Четверть под шип	03.02.18	192	30 - 50	30	TS30	3	TS14.20	3+3
Проф. штапика под отрезку	03.02.12	153	30 - 50	20	03.02.09.01	3		
Проф. штапика под отрезку	03.02.13	153	30 - 50	20	03.02.13.01	3		
Фаска калевки верхней	03.01.14	175	30 - 50	8	TS12	3		
Фаска калевки нижней	03.01.15	175	30 - 50	8	TS12	3		
Фаска контрпрофиля верхнего	03.02.16	207	30 - 50	8	TS12	3		
Фаска контрпрофиля нижнего	03.02.17	207	30 - 50	8	TS12	3		
Радиус R2 калевки верхней	03.01.24	165	30 - 50	12	03.01.24.01	3		
Радиус R2 калевки нижней	03.01.25	165	30 - 50	12	03.01.25.01	3		
Радиус R2 контрпроф. верхнего	03.02.26	197	30 - 50	12	03.01.24.01	3		
Радиус R2 контрпроф. нижнего	03.02.27	197	30 - 50	12	03.01.25.01	3		
Радиус R3 калевки верхней	03.01.34	168	30 - 50	12	03.01.34.01	3		
Радиус R3 калевки нижней	03.01.35	168	30 - 50	12	03.01.35.01	3		
Радиус R3 контрпроф. верхнего	03.02.36	200	30 - 50	12	03.01.34.01	3		
Радиус R3 контрпроф. нижнего	03.02.37	200	30 - 50	12	03.01.35.01	3		

03.03.XX

Конструктивное исполнение комплекта аналогично комплекту 03.01.
Ниже приведены основные параметры и состав комплекта.

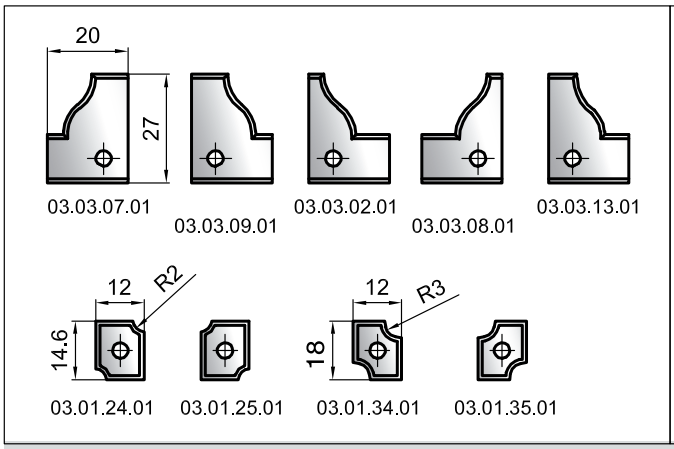

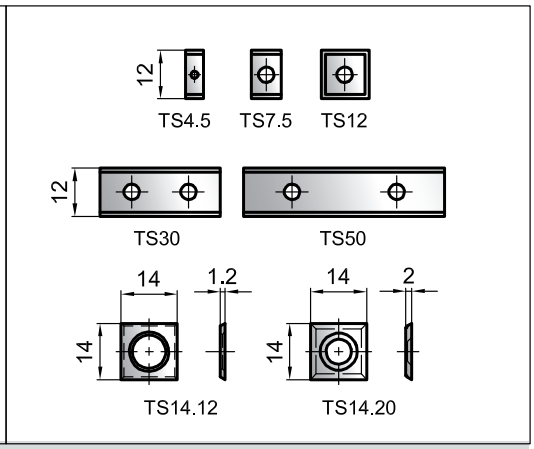

Назначение фрезы	Обознач. фрезы	D мм	d мм	B мм	Ножи			
					Z		V	
					Обознач.	Кол.	Обознач.	Кол.
Профиль калевки верхний	03.03.09	160	30 - 50	20	03.03.09.01	3	-	-
Паз под филенку 8...15мм	03.01.10	164	30 - 50	8 -15	TS7.5	3+3	TS14.20	3+3
Паз под филенку 5...9мм	03.01.20	164	30 - 50	5 - 9	TS4.5	3+3	TS14.12	3+3
Профиль калевки нижний	03.03.07	160	30 - 50	20	03.03.07.01	3	-	-
Контрпрофиль верхний	03.03.08	222	30 - 50	20	03.03.08.01	3	TS14.12	3
Контрпрофиль нижний	03.03.02	222	30 - 50	20	03.03.02.01	3	TS14.12	3
Контрпрофиль верхний	03.03.68	222	30 - 50	20	03.03.68.01	3	TS14.12	3
Контрпрофиль нижний	03.03.62	222	30 - 50	20	03.03.62.01	3	TS14.12	3
Четверть под стекло	03.01.19	160	30 - 50	50	TS50	3	TS14.20	3
Четверть под шип	03.02.18	192	30 - 50	30	TS30	3	TS14.20	3+3
Проф. штапика под отрезку	03.03.12	153	30 - 50	20	03.03.09.01	3		
Проф. штапика под отрезку	03.03.13	153	30 - 50	20	03.03.13.01	3		
Фаска калевки верхней	03.01.14	175	30 - 50	8	TS12	3		
Фаска калевки нижней	03.01.15	175	30 - 50	8	TS12	3		
Фаска контрпрофиля верхнего	03.02.16	207	30 - 50	8	TS12	3		
Фаска контрпрофиля нижнего	03.02.17	207	30 - 50	8	TS12	3		
Радиус R2 калевки верхней	03.01.24	165	30 - 50	12	03.01.24.01	3		
Радиус R2 калевки нижней	03.01.25	165	30 - 50	12	03.01.25.01	3		
Радиус R2 контрпроф. верхнего	03.02.26	197	30 - 50	12	03.01.24.01	3		
Радиус R2 контрпроф. нижнего	03.02.27	197	30 - 50	12	03.01.25.01	3		
Радиус R3 калевки верхней	03.01.34	168	30 - 50	12	03.01.34.01	3		
Радиус R3 калевки нижней	03.01.35	168	30 - 50	12	03.01.35.01	3		
Радиус R3 контрпроф. верхнего	03.02.36	200	30 - 50	12	03.01.34.01	3		
Радиус R3 контрпроф. нижнего	03.02.37	200	30 - 50	12	03.01.35.01	3		

КОМПЛЕКТ ФРЕЗ ДЛЯ ПРОФИЛИРОВАНИЯ СТОЯКОВ И ПЕРЕМЫЧЕК ФИЛЁНЧАТЫХ ДВЕРНЫХ ПОЛОТЕН

03.04.XX

Конструктивное исполнение комплекта аналогично комплекту 03.01.
Ниже приведены основные параметры и состав комплекта.

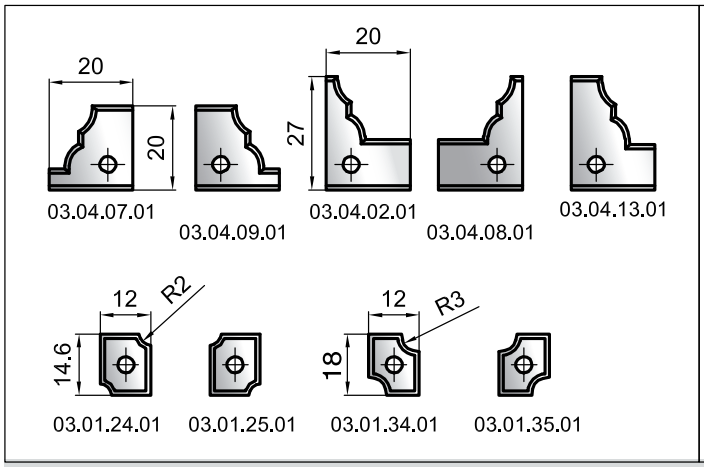

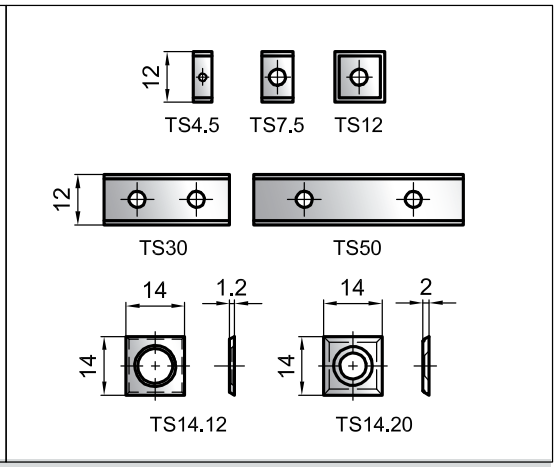

Назначение фрезы	Обознач. фрезы	D мм	d мм	B мм	Ножи			
					Z		V	
					Обознач.	Кол.	Обознач.	Кол.
Профиль калевки верхний	03.04.09	160	30 - 50	20	03.04.09.01	3	-	-
Паз под филенку 8...15мм	03.01.10	164	30 - 50	8 -15	TS7.5	3+3	TS14.20	3+3
Паз под филенку 5...9мм	03.01.20	164	30 - 50	5 - 9	TS4.5	3+3	TS14.12	3+3
Профиль калевки нижний	03.04.07	160	30 - 50	20	03.04.07.01	3	-	-
Контрпрофиль верхний	03.04.08	222	30 - 50	20	03.04.08.01	3	TS14.12	3
Контрпрофиль нижний	03.04.02	222	30 - 50	20	03.04.02.01	3	TS14.12	3
Контрпрофиль верхний	03.04.68	222	30 - 50	20	03.04.68.01	3	TS14.12	3
Контрпрофиль нижний	03.04.62	222	30 - 50	20	03.04.62.01	3	TS14.12	3
Четверть под стекло	03.01.19	160	30 - 50	50	TS50	3	TS14.20	3
Четверть под шип	03.02.18	192	30 - 50	30	TS30	3	TS14.20	3+3
Проф. штапика под отрезку	03.04.12	153	30 - 50	20	03.04.09.01	3		
Проф. штапика под отрезку	03.04.13	153	30 - 50	20	03.04.13.01	3		
Фаска калевки верхней	03.01.14	175	30 - 50	8	TS12	3		
Фаска калевки нижней	03.01.15	175	30 - 50	8	TS12	3		
Фаска контрпрофиля верхнего	03.02.16	207	30 - 50	8	TS12	3		
Фаска контрпрофиля нижнего	03.02.17	207	30 - 50	8	TS12	3		
Радиус R2 калевки верхней	03.01.24	165	30 - 50	12	03.01.24.01	3		
Радиус R2 калевки нижней	03.01.25	165	30 - 50	12	03.01.25.01	3		
Радиус R2 контрпроф. верхнего	03.02.26	197	30 - 50	12	03.01.24.01	3		
Радиус R2 контрпроф. нижнего	03.02.27	197	30 - 50	12	03.01.25.01	3		
Радиус R3 калевки верхней	03.01.34	168	30 - 50	12	03.01.34.01	3		
Радиус R3 калевки нижней	03.01.35	168	30 - 50	12	03.01.35.01	3		
Радиус R3 контрпроф. верхнего	03.02.36	200	30 - 50	12	03.01.34.01	3		
Радиус R3 контрпроф. нижнего	03.02.37	200	30 - 50	12	03.01.35.01	3		

03.05.XX

Конструктивное исполнение комплекта аналогично комплекту 03.01.
Ниже приведены основные параметры и состав комплекта.

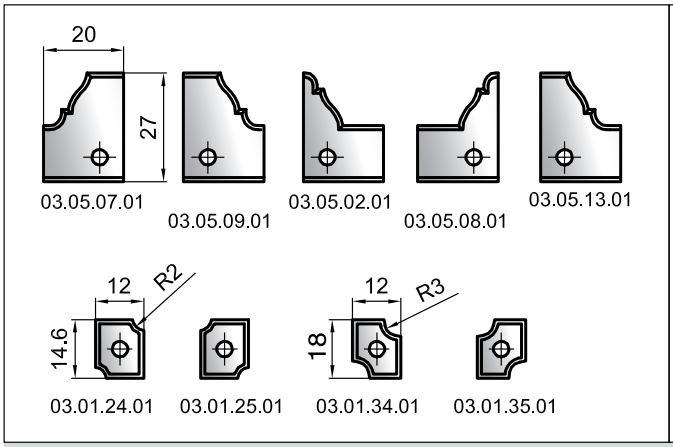

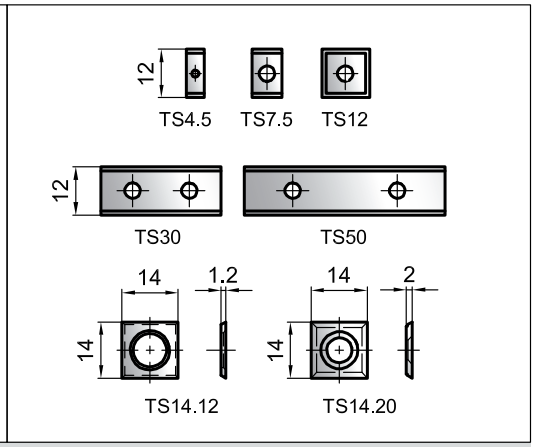

Назначение фрезы	Обознач. фрезы	D мм	d мм	B мм	Ножи			
					Z		V	
					Обознач.	Кол.	Обознач.	Кол.
Профиль калевки верхний	03.05.09	160	30 - 50	20	03.05.09.01	3	-	-
Паз под филенку 8...15мм	03.01.10	164	30 - 50	8 -15	TS7.5	3+3	TS14.20	3+3
Паз под филенку 5...9мм	03.01.20	164	30 - 50	5 - 9	TS4.5	3+3	TS14.12	3+3
Профиль калевки нижний	03.05.07	160	30 - 50	20	03.05.07.01	3	-	-
Контрпрофиль верхний	03.05.08	222	30 - 50	20	03.05.08.01	3	TS14.12	3
Контрпрофиль нижний	03.05.02	222	30 - 50	20	03.05.02.01	3	TS14.12	3
Контрпрофиль верхний	03.05.68	222	30 - 50	20	03.05.68.01	3	TS14.12	3
Контрпрофиль нижний	03.05.62	222	30 - 50	20	03.05.62.01	3	TS14.12	3
Четверть под стекло	03.01.19	160	30 - 50	50	TS50	3	TS14.20	3
Четверть под шип	03.01.18	196	30 - 50	30	TS30	3	TS14.20	3+3
Проф. штапика под отрезку	03.05.12	153	30 - 50	20	03.05.09.01	3		
Проф. штапика под отрезку	03.05.13	153	30 - 50	20	03.05.13.01	3		
Фаска калевки верхней	03.01.14	175	30 - 50	8	TS12	3		
Фаска калевки нижней	03.01.15	175	30 - 50	8	TS12	3		
Фаска контрпрофиля верхнего	03.01.16	211	30 - 50	8	TS12	3		
Фаска контрпрофиля нижнего	03.01.17	211	30 - 50	8	TS12	3		
Радиус R2 калевки верхней	03.01.24	165	30 - 50	12	03.01.24.01	3		
Радиус R2 калевки нижней	03.01.25	165	30 - 50	12	03.01.25.01	3		
Радиус R2 контрпроф. верхнего	03.01.26	201	30 - 50	12	03.01.24.01	3		
Радиус R2 контрпроф. нижнего	03.01.27	201	30 - 50	12	03.01.25.01	3		
Радиус R3 калевки верхней	03.01.34	168	30 - 50	12	03.01.34.01	3		
Радиус R3 калевки нижней	03.01.35	168	30 - 50	12	03.01.35.01	3		
Радиус R3 контрпроф. верхнего	03.01.36	204	30 - 50	12	03.01.34.01	3		
Радиус R3 контрпроф. нижнего	03.01.37	204	30 - 50	12	03.01.35.01	3		

КОМПЛЕКТ ФРЕЗ ДЛЯ ПРОФИЛИРОВАНИЯ СТОЯКОВ И ПЕРЕМЫЧЕК ФИЛЁНЧАТЫХ ДВЕРНЫХ ПОЛОТЕН

03.06.XX

Конструктивное исполнение комплекта аналогично комплекту 03.01.
Ниже приведены основные параметры и состав комплекта.

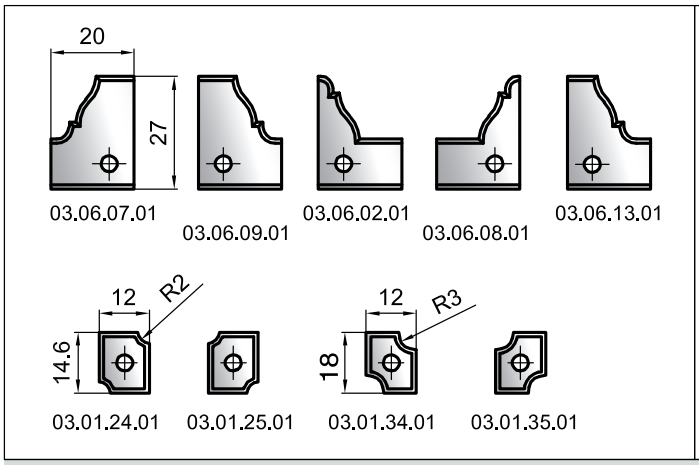

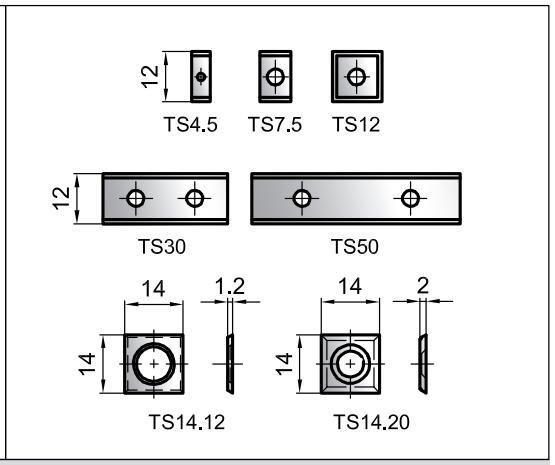

Назначение фрезы	Обознач. фрезы	D мм	d мм	B мм	Ножи			
					Z		V	
					Обознач.	Кол.	Обознач.	Кол.
Профиль калевки верхний	03.06.09	160	30 - 50	20	03.06.09.01	3	-	-
Паз под филенку 8...15мм	03.01.10	164	30 - 50	8 -15	TS7.5	3+3	TS14.20	3+3
Паз под филенку 5...9мм	03.01.20	164	30 - 50	5 - 9	TS4.5	3+3	TS14.12	3+3
Профиль калевки нижний	03.06.07	160	30 - 50	20	03.06.07.01	3	-	-
Контрпрофиль верхний	03.06.08	222	30 - 50	20	03.06.08.01	3	TS14.12	3
Контрпрофиль нижний	03.06.02	222	30 - 50	20	03.06.02.01	3	TS14.12	3
Контрпрофиль верхний	03.06.68	222	30 - 50	20	03.06.68.01	3	TS14.12	3
Контрпрофиль нижний	03.06.62	222	30 - 50	20	03.06.62.01	3	TS14.12	3
Четверть под стекло	03.01.19	160	30 - 50	50	TS50	3	TS14.20	3
Четверть под шип	03.02.18	192	30 - 50	30	TS30	3	TS14.20	3+3
Проф. штапика под отрезку	03.06.12	153	30 - 50	20	03.06.09.01	3		
Проф. штапика под отрезку	03.06.13	153	30 - 50	20	03.06.13.01	3		
Фаска калевки верхней	03.01.14	175	30 - 50	8	TS12	3		
Фаска калевки нижней	03.01.15	175	30 - 50	8	TS12	3		
Фаска контрпрофиля верхнего	03.02.16	207	30 - 50	8	TS12	3		
Фаска контрпрофиля нижнего	03.02.17	207	30 - 50	8	TS12	3		
Радиус R2 калевки верхней	03.01.24	165	30 - 50	12	03.01.24.01	3		
Радиус R2 калевки нижней	03.01.25	165	30 - 50	12	03.01.25.01	3		
Радиус R2 контрпроф. верхнего	03.02.26	197	30 - 50	12	03.01.24.01	3		
Радиус R2 контрпроф. нижнего	03.02.27	197	30 - 50	12	03.01.25.01	3		
Радиус R3 калевки верхней	03.01.34	168	30 - 50	12	03.01.34.01	3		
Радиус R3 калевки нижней	03.01.35	168	30 - 50	12	03.01.35.01	3		
Радиус R3 контрпроф. верхнего	03.02.36	200	30 - 50	12	03.01.34.01	3		
Радиус R3 контрпроф. нижнего	03.02.37	200	30 - 50	12	03.01.35.01	3		

03.07.XX

Конструктивное исполнение комплекта аналогично комплекту 03.01.
Ниже приведены основные параметры и состав комплекта.

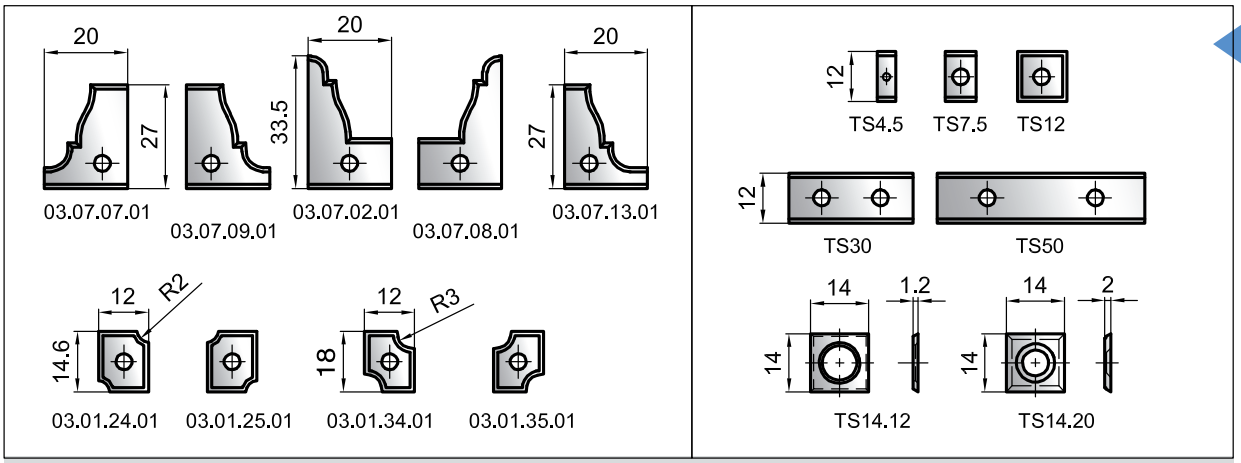

Назначение фрезы	Обознач. фрезы	D мм	d мм	B мм	Ножи			
					Z		V	
					Обознач.	Кол.	Обознач.	Кол.
Профиль калевки верхний	03.07.09	160	30 - 50	20	03.07.09.01	3	-	-
Паз под филенку 8...15мм	03.01.10	164	30 - 50	8 -15	TS7.5	3+3	TS14.20	3+3
Паз под филенку 5...9мм	03.01.20	164	30 - 50	5 - 9	TS4.5	3+3	TS14.12	3+3
Профиль калевки нижний	03.07.07	160	30 - 50	20	03.07.07.01	3	-	-
Контрпрофиль верхний	03.07.08	222	30 - 50	20	03.07.08.01	3	TS14.12	3
Контрпрофиль нижний	03.07.02	222	30 - 50	20	03.07.02.01	3	TS14.12	3
Контрпрофиль верхний	03.07.68	222	30 - 50	20	03.07.68.01	3	TS14.12	3
Контрпрофиль нижний	03.07.62	222	30 - 50	20	03.07.62.01	3	TS14.12	3
Четверть под стекло	03.01.19	160	30 - 50	50	TS50	3	TS14.20	3
Четверть под шип	03.07.18	182	30 - 50	30	TS30	3	TS14.20	3+3
Проф. штапика под отрезку	03.07.12	153	30 - 50	20	03.07.09.01	3		
Проф. штапика под отрезку	03.07.13	153	30 - 50	20	03.07.13.01	3		
Фаска калевки верхней	03.01.14	175	30 - 50	8	TS12	3		
Фаска калевки нижней	03.01.15	175	30 - 50	8	TS12	3		
Фаска контрпрофиля верхнего	03.07.16	197	30 - 50	8	TS12	3		
Фаска контрпрофиля нижнего	03.07.17	197	30 - 50	8	TS12	3		
Радиус R2 калевки верхней	03.01.24	165	30 - 50	12	03.01.24.01	3		
Радиус R2 калевки нижней	03.01.25	165	30 - 50	12	03.01.25.01	3		
Радиус R2 контрпроф. верхнего	03.07.26	187	30 - 50	12	03.01.24.01	3		
Радиус R2 контрпроф. нижнего	03.07.27	187	30 - 50	12	03.01.25.01	3		
Радиус R3 калевки верхней	03.01.34	168	30 - 50	12	03.01.34.01	3		
Радиус R3 калевки нижней	03.01.35	168	30 - 50	12	03.01.35.01	3		
Радиус R3 контрпроф. верхнего	03.07.36	190	30 - 50	12	03.01.34.01	3		
Радиус R3 контрпроф. нижнего	03.07.37	190	30 - 50	12	03.01.35.01	3		

КОМПЛЕКТ ФРЕЗ ДЛЯ ПРОФИЛИРОВАНИЯ СТОЯКОВ И ПЕРЕМЫЧЕК ФИЛЁНЧАТЫХ ДВЕРНЫХ ПОЛОТЕН

03.08.XX

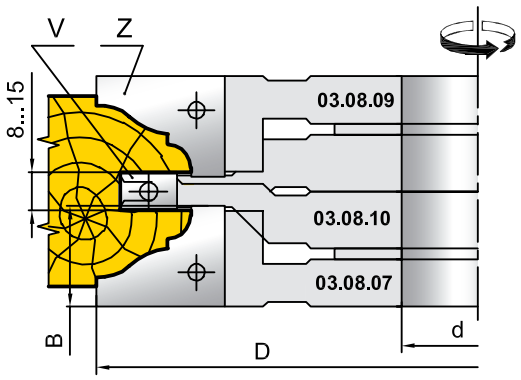

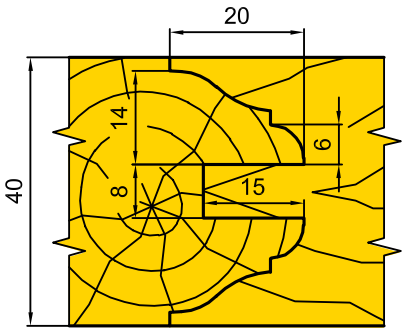

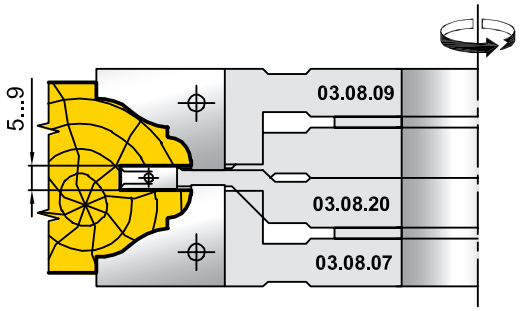

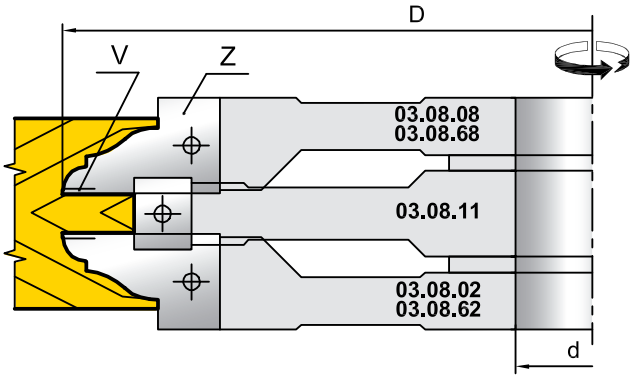

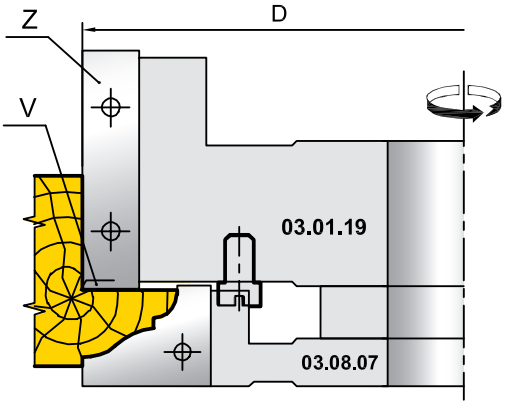

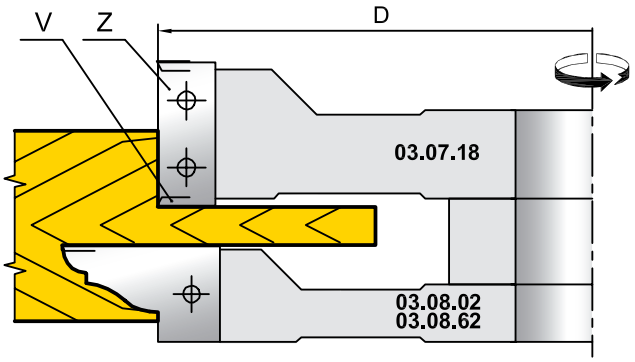

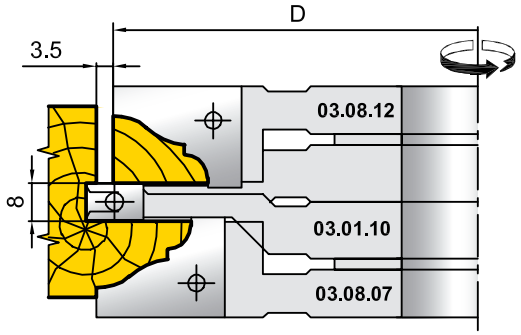

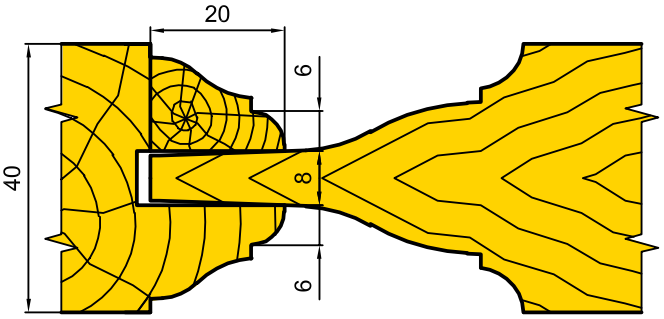

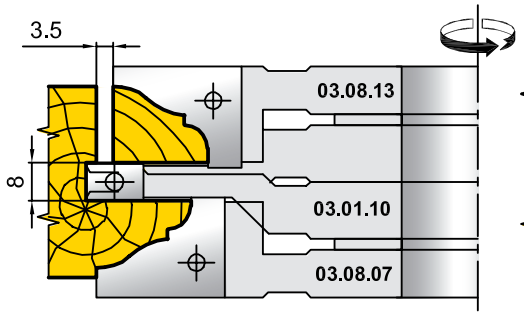

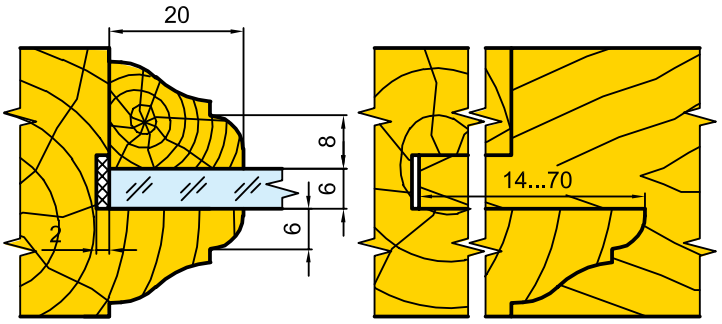

03.08.XX

Конструктивное исполнение комплекта аналогично комплекту 03.01.
Ниже приведены основные параметры и состав комплекта.

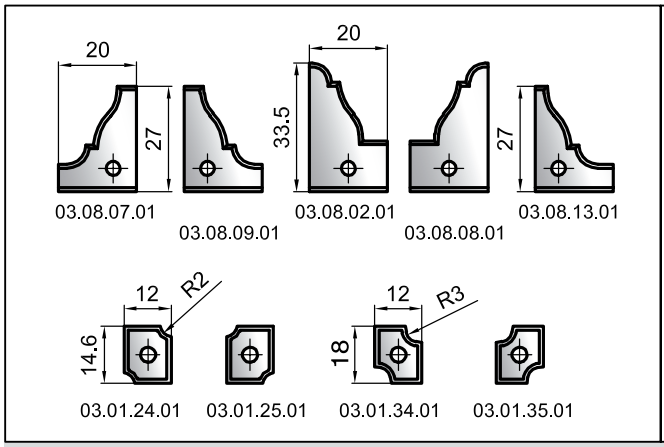

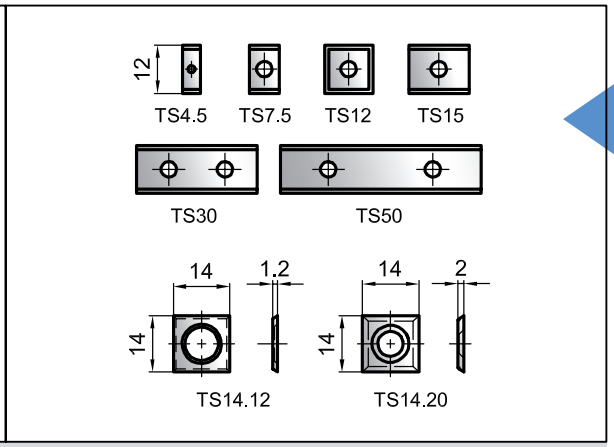

Назначение фрезы	Обознач. фрезы	D мм	d мм	B мм	Ножи			
					Z		V	
					Обознач.	Кол.	Обознач.	Кол.
Профиль калевки верхний	03.08.09	160	30 - 50	20	03.08.09.01	3	-	-
Паз под филенку 8...15 мм	03.08.10	150	30 - 50	8-15	TS7.5	3+3	TS14.20	3+3
Паз под филенку 5...9 мм	03.08.20	150	30 - 50	5-9	TS4.5	3+3	TS14.12	3+3
Профиль калевки нижний	03.08.07	160	30 - 50	20	03.08.07.01	3	-	-
Контрпрофиль верхний	03.08.08	222	30 - 50	20	03.08.08.01	3	TS14.12	3
Контрпрофиль нижний	03.08.02	222	30 - 50	20	03.08.02.01	3	TS14.12	3
Контрпрофиль верхний	03.08.68	222	30 - 50	20	03.08.68.01	3	TS14.12	3
Контрпрофиль нижний	03.08.62	222	30 - 50	20	03.08.62.01	3	TS14.12	3
Подторцовка короткого шипа	03.08.11	192	30 - 50	15	TS15	3	-	-
Четверть под стекло	03.01.19	160	30 - 50	50	TS50	3	TS14.20	3
Четверть под шип	03.07.18	182	30 - 50	30	TS30	3	TS14.20	3+3
Проф. штапика под отрезку	03.08.12	153	30 - 50	20	03.08.09.01	3		
Проф. штапика под отрезку	03.08.13	153	30 - 50	20	03.08.13.01	3		
Паз под штапик	03.01.10	164	30 - 50	8-15	TS7.5	3+3	TS14.20	3+3
Фаска калевки верхней	03.01.14	175	30 - 50	8	TS12	3		
Фаска калевки нижней	03.01.15	175	30 - 50	8	TS12	3		
Фаска контрпрофиля верхнего	03.07.16	197	30 - 50	8	TS12	3		
Фаска контрпрофиля нижнего	03.07.17	197	30 - 50	8	TS12	3		
Радиус R2 калевки верхней	03.01.24	165	30 - 50	12	03.01.24.01	3		
Радиус R2 калевки нижней	03.01.25	165	30 - 50	12	03.01.25.01	3		
Радиус R2 контрпроф. верхнего	03.07.26	187	30 - 50	12	03.01.24.01	3		
Радиус R2 контрпроф. нижнего	03.07.27	187	30 - 50	12	03.01.25.01	3		
Радиус R3 калевки верхней	03.01.34	168	30 - 50	12	03.01.34.01	3		
Радиус R3 калевки нижней	03.01.35	168	30 - 50	12	03.01.35.01	3		
Радиус R3 контрпроф. верхнего	03.07.36	190	30 - 50	12	03.01.34.01	3		
Радиус R3 контрпроф. нижнего	03.07.37	190	30 - 50	12	03.01.35.01	3		

КОМПЛЕКТ ФРЕЗ ДЛЯ ПРОФИЛИРОВАНИЯ СТОЯКОВ И ПЕРЕМЫЧЕК ДВЕРНЫХ ПОЛОТЕН

03.08.XX

Обознач. фрезы	Ножи	Кол.	Клинья	Кол.	Крепеж	Кол.	Базировочные элементы	Кол.	Ключи
03.08.09	03.08.09.01	3	K03.08.09	3	B8.16	3	T5.10	3	S4
03.08.10	TS7.5	3+3	K01.007	3+3	B5.16	3+3	-	-	S2.5
	TS14.20	3+3	-	-	V5.7.1	3+3	-	-	-
03.08.20	TS4.5	3+3	K03.01.20	3+3	B3.16	6+6	-	-	S1.5
	TS14.12	3+3	-	-	V4.5	3+3	-	-	-
03.08.07	03.08.07.01	3	K03.08.07	3	B8.16	3	T5.10	3	S4
03.08.08	03.08.08.01	3	K03.08.08	3	B6.16	3	T5.10	3	S3
					B8.16	3			S4
	TS14.12	3	-	-	V4.5	3	-	-	-
03.08.02	03.08.02.01	3	K03.08.02	3	B6.16	3	T5.10	3	S3
					B8.16	3			S4
	TS14.12	3	-	-	V4.5	3	-	-	-
03.08.68	03.08.68.01	3	K03.08.68	3	B6.16	3	T5.16	3	S3
					B8.16	3			S4
	TS14.12	3	-	-	V4.5	3	-	-	-
03.08.62	03.08.62.01	3	K03.08.62	3	B6.16	3	T5.16	3	S3
					B8.16	3			S4
	TS14.12	3	-	-	V4.5	3	-	-	-
03.08.11	TS15	3	K01.015	3	B8.16	3	-	-	S4
03.01.19	TS50	3	K01.050	3	B8.16	6	C6.10	3	S4
	TS14.20	3	-	-	V5.7.1	3	-	-	-
03.07.18	TS30	3	K01.030	3	B8.16	6	-	-	S4
	TS14.20	3+3	-	-	V5.7.1	3+3	-	-	-
03.08.12	03.01.12.01	3	K03.01.09	3	B8.16	3	T5.10	3	S4
03.08.13	03.08.13.01	3	K03.08.13	3	B8.16	3	T5.10	3	S4
03.01.10	TS7.5	3+3	K01.007	3+3	B5.16	3+3	-	-	S2.5
	TS14.20	3+3	-	-	V5.7.1	3+3	-	-	-
03.01.14	TS12	3	K01.012	3	B8.16	3	-	-	S4
03.01.15	TS12	3	K01.012	3	B8.16	3	-	-	S4
03.07.16	TS12	3	K01.012	3	B8.16	3	-	-	S4
03.07.17	TS12	3	K01.012	3	B8.16	3	-	-	S4
03.01.24	03.01.24.01	3	K03.01.24	3	B8.16	3	-	-	S4
03.01.25	03.01.25.01	3	K03.01.25	3	B8.16	3	-	-	S4
03.07.26	03.01.24.01	3	K03.01.24	3	B8.16	3	-	-	S4
03.07.27	03.01.25.01	3	K03.01.25	3	B8.16	3	-	-	S4
03.01.34	03.01.34.01	3	K03.01.34	3	B8.16	3	-	-	S4
03.01.35	03.01.35.01	3	K03.01.35	3	B8.16	3	-	-	S4
03.07.36	03.01.34.01	3	K03.01.34	3	B8.16	3	-	-	S4
03.07.37	03.01.35.01	3	K03.01.35	3	B8.16	3	-	-	S4

Винты

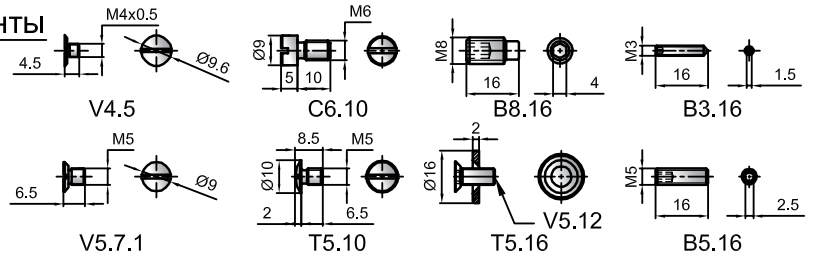

Ключи

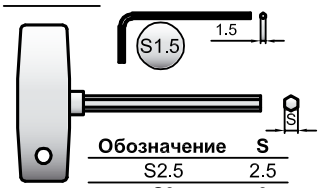

Обозначение	S
S2.5	2.5
S3	3
S4	4

Клинья

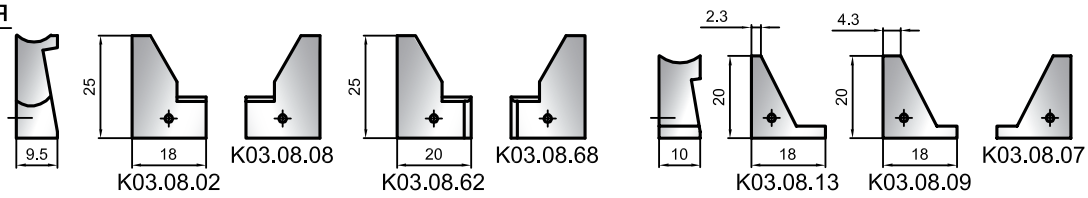

Обозначение	L
K01.007	7
K01.012	10

Обозначение	L
K01.030	27
K01.050	47

Кольца

Комплект колец 03.08.00 аналогичен комплекту 03.01.00

03.09.XX

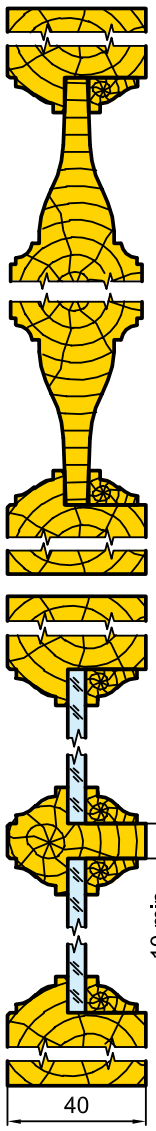

Группа 33.09.91:

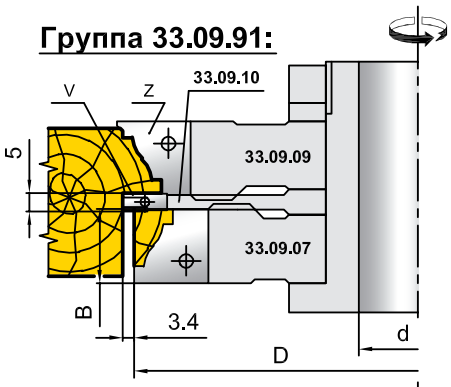

Группа 33.09.92:

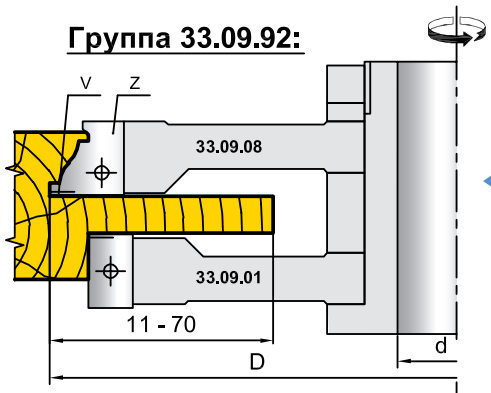

Группа 33.09.94:

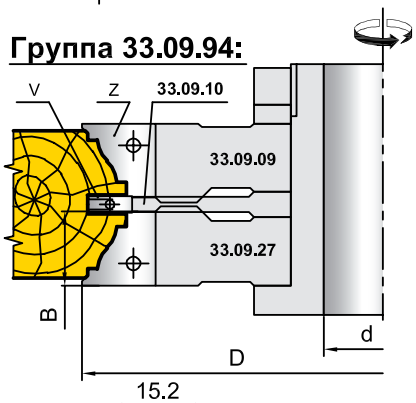

Группа 33.09.95:

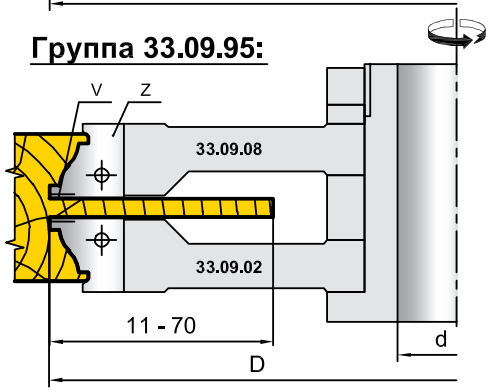

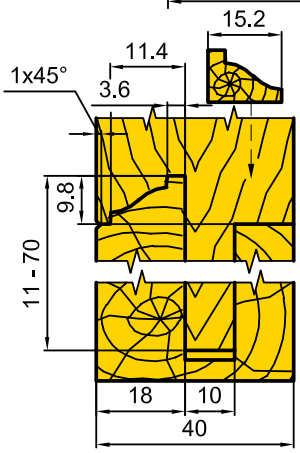

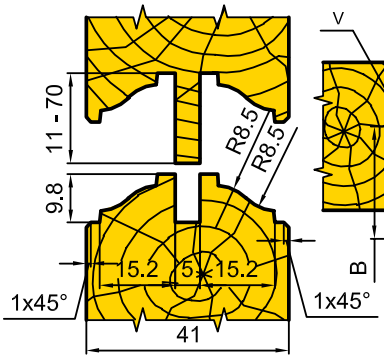

Группа 33.09.93:

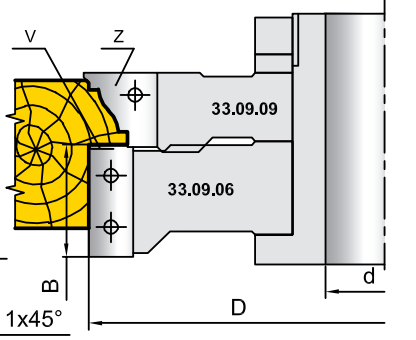

Ножи Z, V

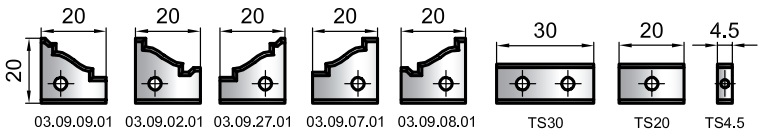

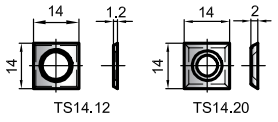

Назначение фрезы	Обознач. фрезы	D мм	d мм	B мм	Ножи Z Обознач.	Ножи Z Кол.	Ножи V Обознач.	Ножи V Кол.
Профиль калевки верхний	33.09.09	163	30 - 50	20	03.09.09.01	3	-	-
Паз под филенку	33.09.10	160	30 - 50	5	TS4.5	3	TS14.12	3+3
Профиль штапика под отрезку	33.09.07	156	30 - 50	20	03.09.07.01	3	-	-
Контрпрофиль верхний	33.09.08	222	30 - 50	20	03.09.08.01	3	TS14.12	3
Четверть под шип	33.09.01	202	30 - 50	20	TS20	3	TS14.20	3
Профиль калевки верхний	33.09.09	163	30 - 50	20	03.09.09.01	3	-	-
Четверть под стекло	33.09.06	160	30 - 50	30	TS30	3	TS14.20	3
Профиль калевки верхний	33.09.09	163	30 - 50	20	03.09.09.01	3	-	-
Паз под филенку	33.09.10	160	30 - 50	5	TS4.5	3	TS14.12	3+3
Профиль калевки нижний	33.09.27	163	30 - 50	20	03.09.27.01	3	-	-
Контрпрофиль верхний	33.09.08	222	30 - 50	20	03.09.08.01	3	TS14.12	3
Контрпрофиль нижний	33.09.02	222	30 - 50	20	03.09.02.01	3	TS14.12	3

КОМПЛЕКТ ФРЕЗ ДЛЯ ПРОФИЛИРОВАНИЯ СТОЯКОВ И ПЕРЕМЫЧЕК ФИЛЁНЧАТЫХ ДВЕРНЫХ ПОЛОТЕН

03.10.XX

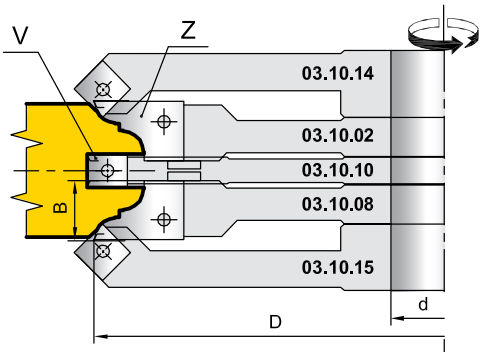

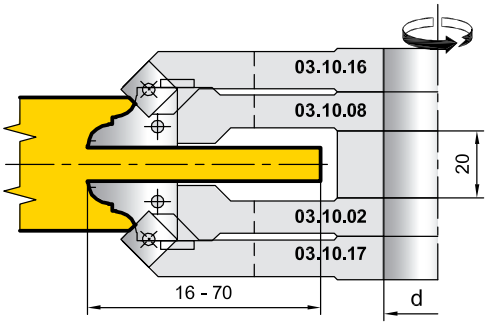

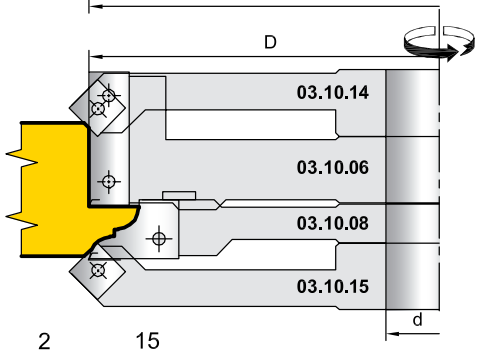

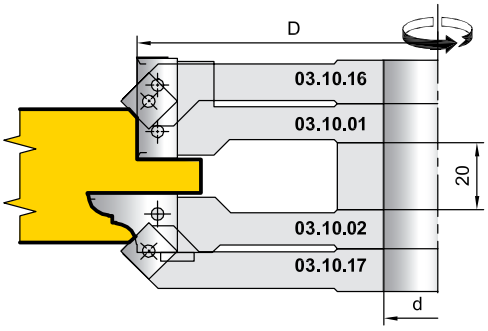

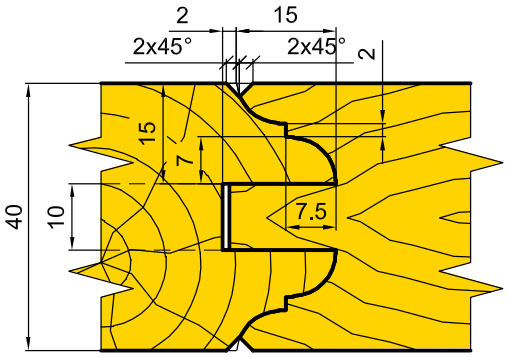

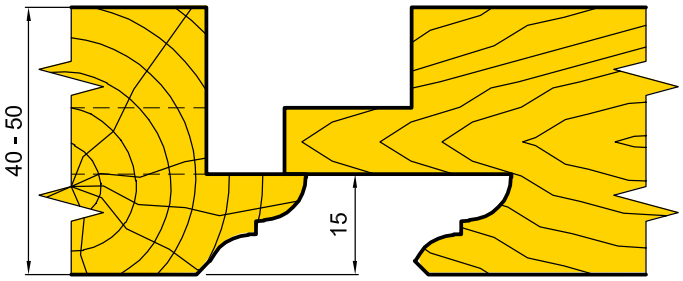

Ножи Z, V

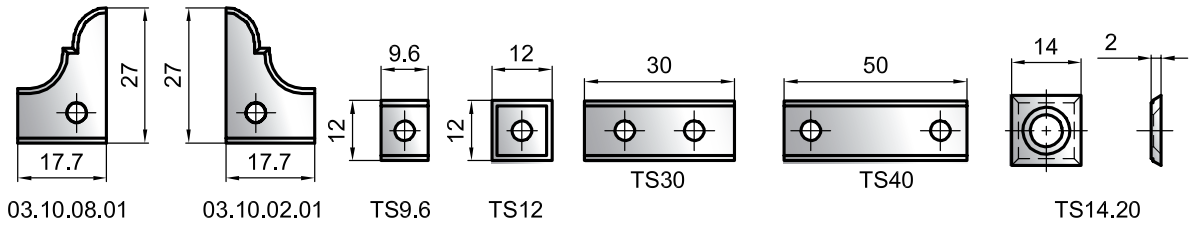

Обозначение фрезы	D мм	d мм	B мм	Ножи			
				Обознач.	Кол.	Обознач.	Кол.
03.10.02	210	30 - 50	18	03.10.02.01	3	TS14.20	3
03.10.08	210	30 - 50	18	03.10.08.01	3	TS14.20	3
03.10.10	214	30 - 50	10	TS9.6	3	TS14.20	3+3
03.10.06	210	30 - 50	40	TS40	3	TS14.20	3
03.10.01	180	30 - 50	30	TS30	3	TS14.20	3+3
03.10.14	222	30 - 50	8	TS12	3		
03.10.15	222	30 - 50	8	TS12	3		
03.10.16	190	30 - 50	8	TS12	3		
03.10.17	190	30 - 50	8	TS12	3		

33.01.00

Группа 33.01.91:

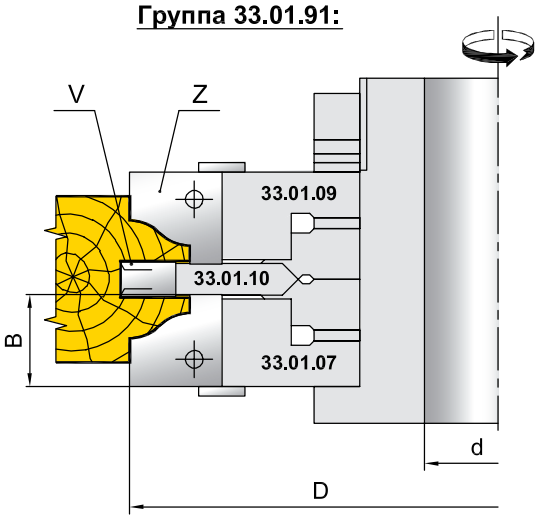

Группа 33.01.92.0:
Группа 33.01.92.1*:

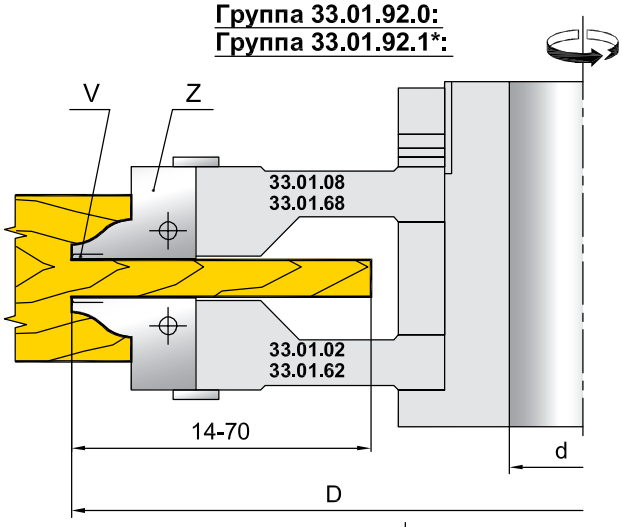

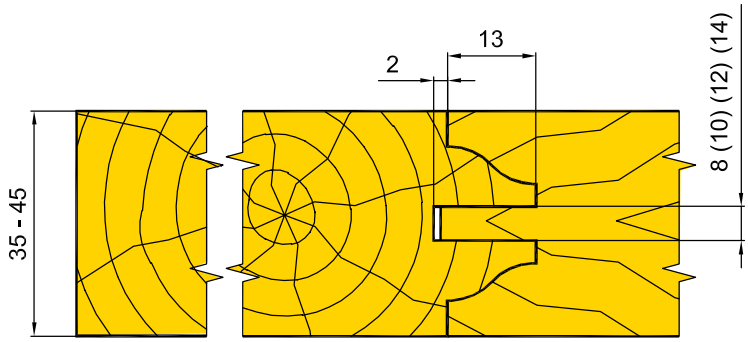

Примечание:
* - группа 33.01.92.1-содержит фрезы 33.01.62 и 33.01.68 с аксиальными профильными ножами.
** - аналогично выполняются комплекты 33.02.00.0 - 33.08.00.0 и 33.02.00.1 - 33.08.00.1

Ножи Z, V

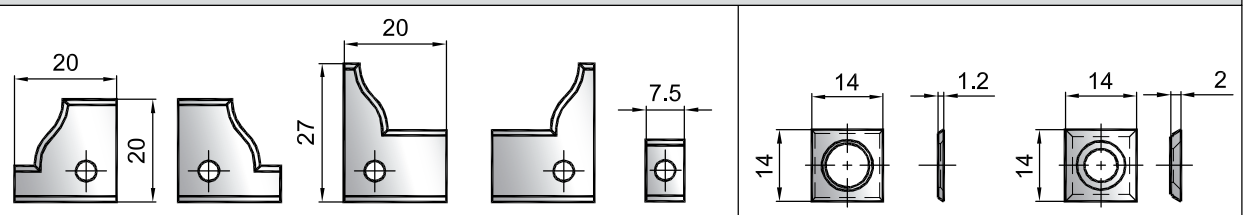

Назначение фрезы	Обознач. фрезы	D мм	d мм	B мм	Ножи			
					Z		V	
					Обознач.	Кол.	Обознач.	Кол.
Профиль калевки верхний	33.01.09	160	30 - 50	20	03.01.09.01	3	-	-
Паз под филенку	33.01.10	164	30 - 50	8-14	TS7.5	3+3	TS14.20	3+3
Профиль калевки нижний	33.01.07	160	30 - 50	20	03.01.07.01	3	-	-
Контрпрофиль верхний	33.01.08	222	30 - 50	20	03.01.08.01	3	TS14.12	3
Контрпрофиль нижний	33.01.02	222	30 - 50	20	03.01.02.01	3	TS14.12	3
Контрпрофиль верхний	33.01.68	222	30 - 50	20	03.01.68.01	3	TS14.12	3
Контрпрофиль нижний	33.01.62	222	30 - 50	20	03.01.62.01	3	TS14.12	3

КОМПЛЕКТ ФРЕЗ ДЛЯ ПРОФИЛИРОВАНИЯ СТОЯКОВ И ПЕРЕМЫЧЕК ДВЕРНЫХ ПОЛОТЕН ПОД СТЕКЛО

33.01.00

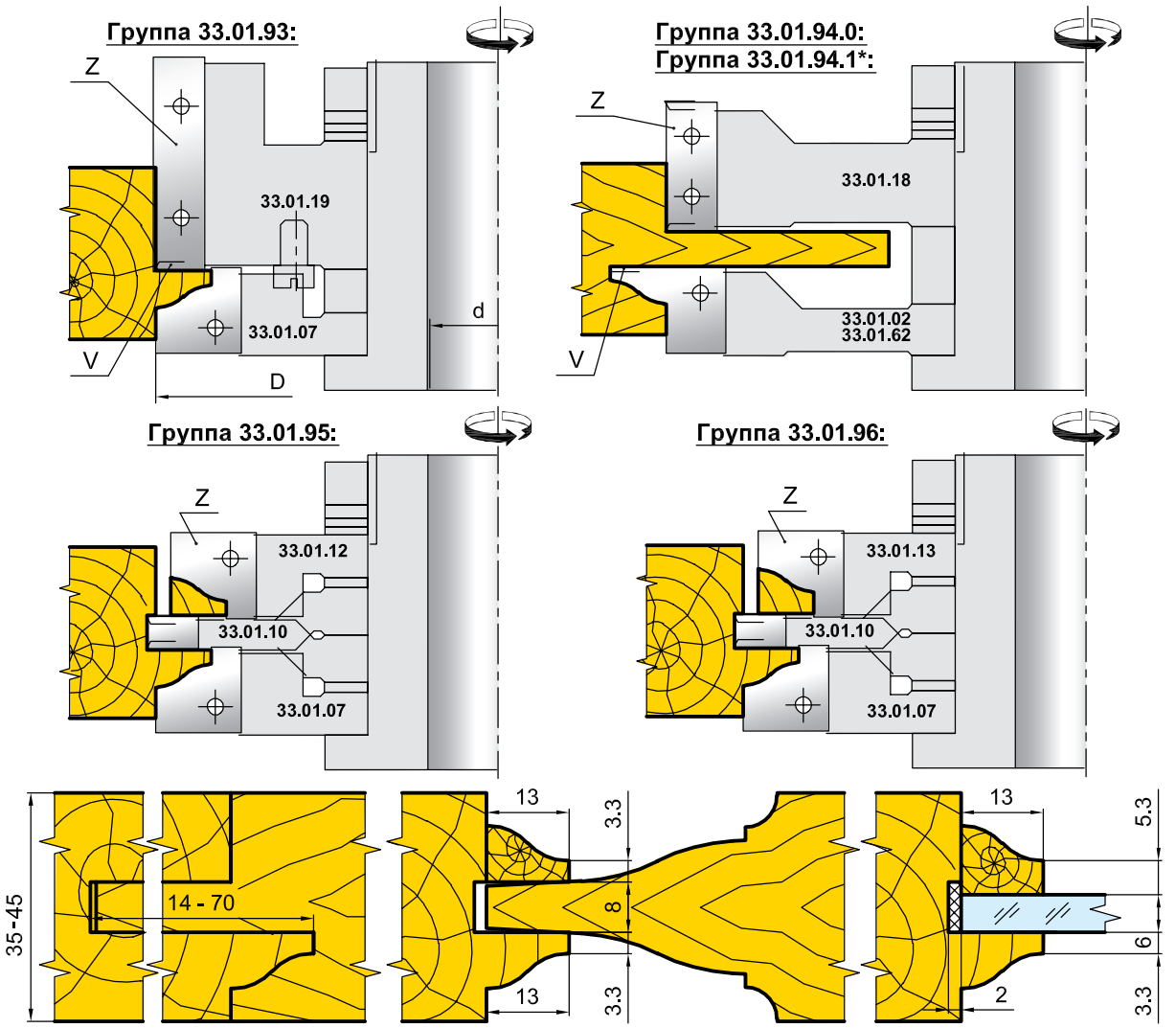

Примечание:

* - группа 33.01.94.1 - содержит фрезу 33.01.62 с аксиальными профильными ножами.

Ножи Z, V

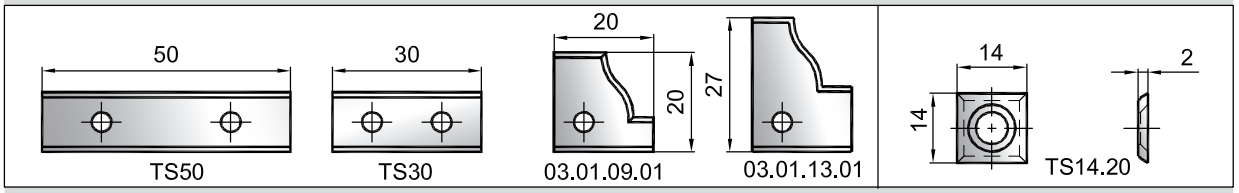

Назначение фрезы	Обознач. фрезы	D мм	d мм	B мм	Ножи Z, V			
					Обознач.	Кол.	Обознач.	Кол.
Четверть под шип	33.01.18	196	30 - 50	30	TS30	3	TS14.20	3+3
Контрпрофиль нижний	33.01.02	222	30 - 50	20	03.01.02.01	3	TS14.12	3
Контрпрофиль нижний	33.01.62	222	30 - 50	20	03.01.62.01	3	TS14.12	3
Четверть под стекло	33.01.19	160	30 - 50	50	TS50	3	TS14.20	3
Профиль калевки нижний	33.01.07	160	30 - 50	20	03.01.07.01	3	-	-
Паз под филенку	33.01.10	164	30 - 50	8-14	TS7.5	3+3	TS14.20	3+3
Проф. штапика под отрезку	33.01.12	153	30 - 50	20	03.01.09.01	3	-	-
Проф. штапика под отрезку	33.01.13	153	30 - 50	20	03.01.13.01	3	-	-

33.21.XX

Группа 33.21.91:

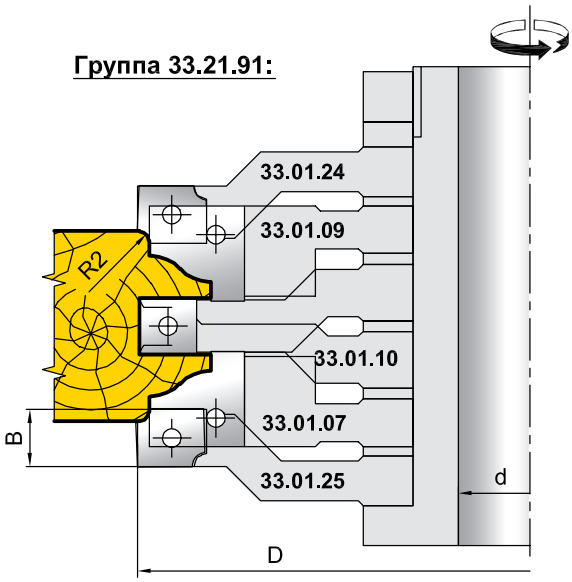

Группа 33.21.92.0:
Группа 33.21.92.1*:

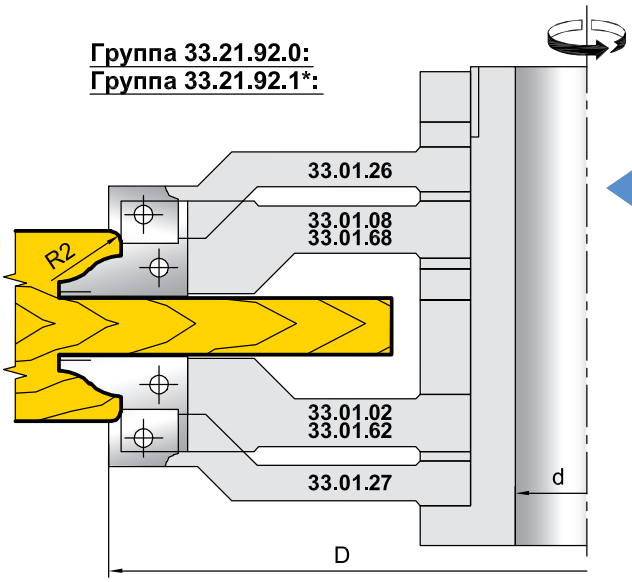

Группа 33.21.93:

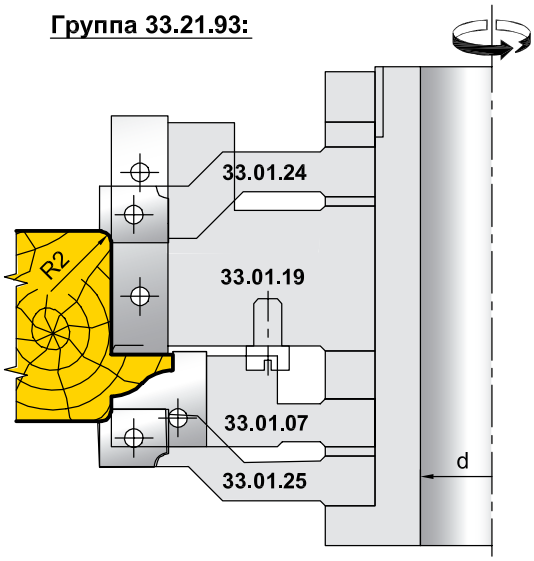

Группа 33.21.94.0:
Группа 33.21.94.1:

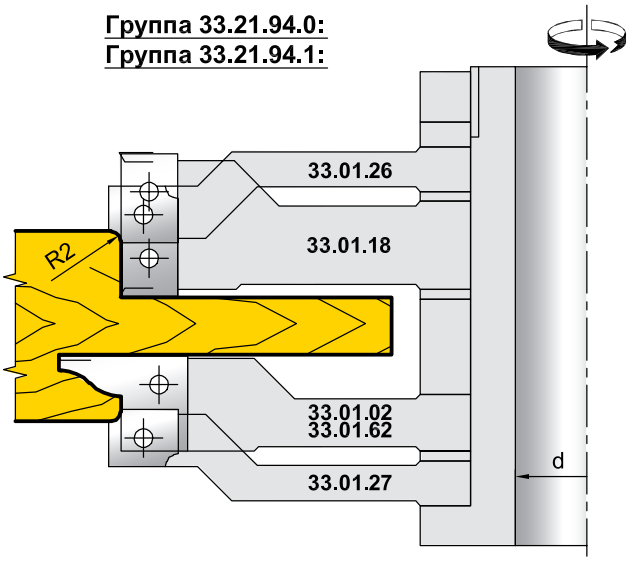

Примечание:

* - группа 33.21.92.1 - содержит фрезы 33.01.62 и 33.01.68 с аксиальными профильными ножами.
** - аналогично выполняются комплекты 33.22.00.0 - 33.28.00.0 и 33.22.00.1 - 33.28.00.1

Ножи Z

03.01.24.01

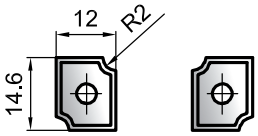

03.01.25.01

Назначение фрезы	Обознач. фрезы	D мм	d мм	B мм	Ножи	
					Обознач.	Кол.
Радиус R2 калевки верхней	33.01.24	165	30 - 50	12	03.01.24.01	3
Радиус R2 калевки нижней	33.01.25	165	30 - 50	12	03.01.25.01	3
Радиус R2 контрпрофиля верхнего	33.01.26	201	30 - 50	12	03.01.24.01	3
Радиус R2 контрпрофиля нижнего	33.01.27	201	30 - 50	12	03.01.25.01	3

КОМПЛЕКТ ФРЕЗ ДЛЯ ПРОФИЛИРОВАНИЯ СТОЯКОВ И ПЕРЕМЫЧЕК ДВЕРНЫХ ПОЛОТЕН С РАДИУСНЫМИ КРОМКАМИ R3

33.31.XX

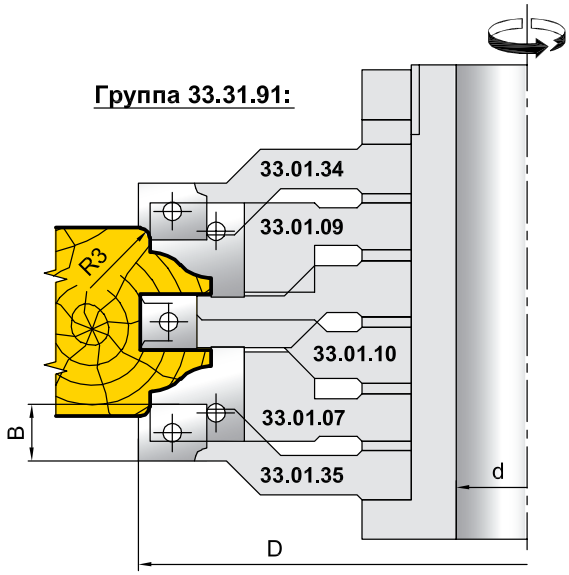

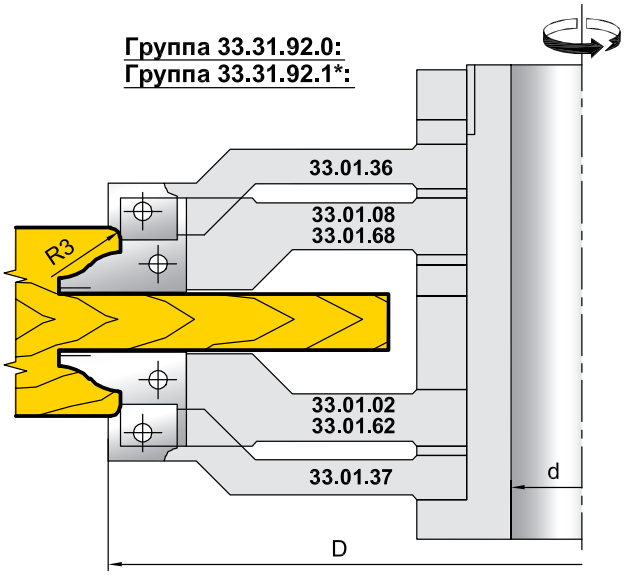

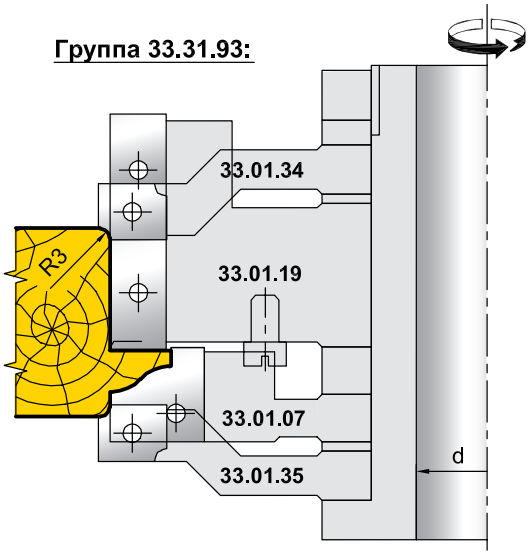

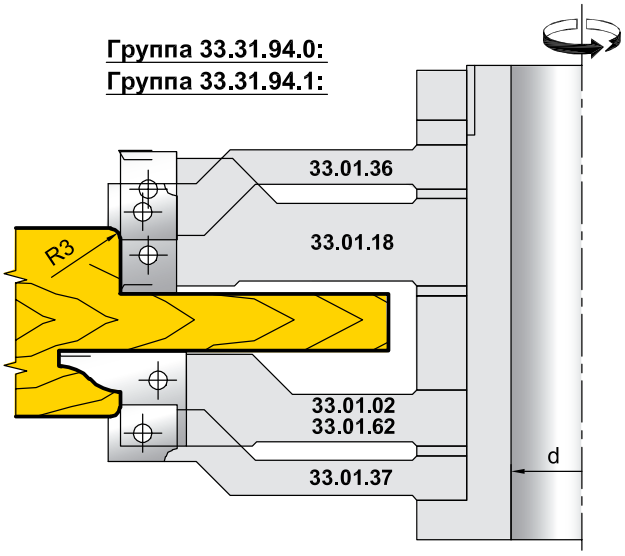

Примечание:

* - группа 33.31.94.1 - содержит фрезы 33.01.62 и 33.01.68 с аксиальными профильными ножами.

** - аналогично выполняются комплекты 33.32.00.0 - 33.38.00.0 и 33.32.00.1 - 33.38.00.1

Ножи Z

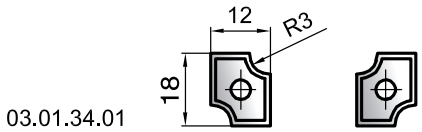

Назначение фрезы	Обознач. фрезы	D мм	d мм	B мм	Ножи	
					Обознач.	Кол.
Радиус R3 калевки верхней	33.01.34	168	30 - 50	12	03.01.34.01	3
Радиус R3 калевки нижней	33.01.35	168	30 - 50	12	03.01.35.01	3
Радиус R3 контрпрофиля верхнего	33.01.36	204	30 - 50	12	03.01.34.01	3
Радиус R3 контрпрофиля нижнего	33.01.37	204	30 - 50	12	03.01.35.01	3

33.41.XX

Группа 33.41.91:

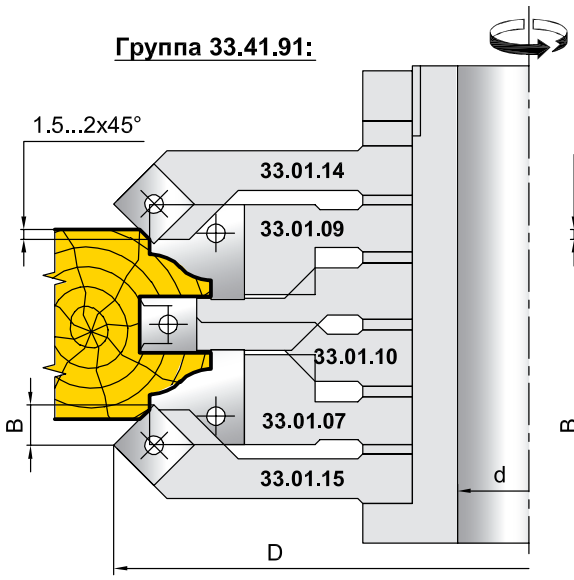

Группа 33.41.92.0:
Группа 33.41.92.1*:

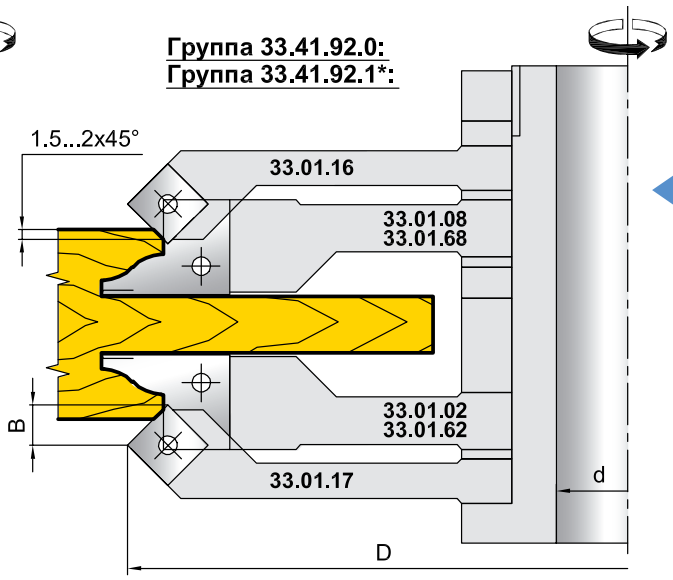

Группа 33.41.93:

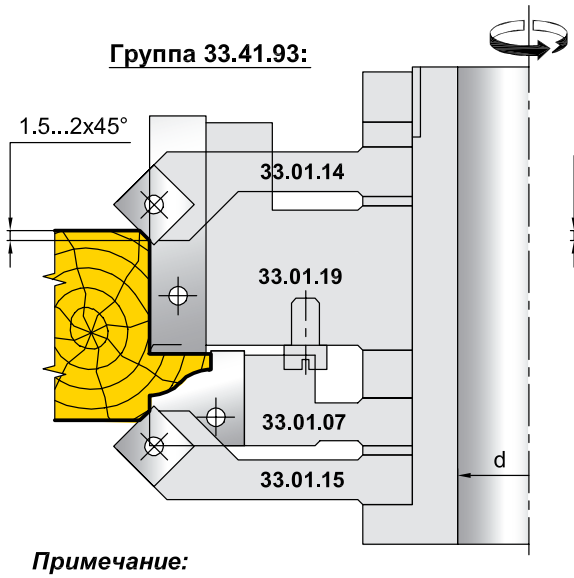

Группа 33.41.94.0:
Группа 33.41.94.1*:

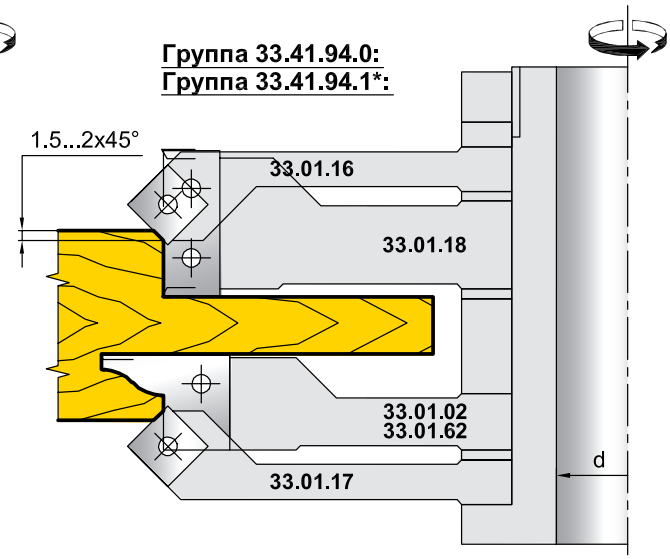

Примечание:

* - группа 33.41.94.1 - содержит фрезы 33.01.62 и 33.01.68 с аксиальными профильными ножами.

** - аналогично выполняются комплекты 33.32.00.0 - 33.38.00.0 и 33.32.00.1 - 33.38.00.1

Ножи Z

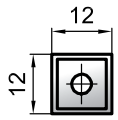

TS12

Назначение фрезы	Обознач. фрезы	D мм	d мм	B мм	Ножи	
					Обознач.	Кол.
Фаска калевки верхней	33.01.14	175	30 - 50	8	TS12	3
Фаска калевки нижней	33.01.15	175	30 - 50	8	TS12	3
Фаска контрпрофиля верхнего	33.01.16	211	30 - 50	8	TS12	3
Фаска контрпрофиля нижнего	33.01.17	211	30 - 50	8	TS12	3

КОМПЛЕКТ ФРЕЗ ДЛЯ ПРОФИЛИРОВАНИЯ СТОЯКОВ И ПЕРЕМЫЧЕК ДВЕРНЫХ ПОЛОТЕН

03.388.00

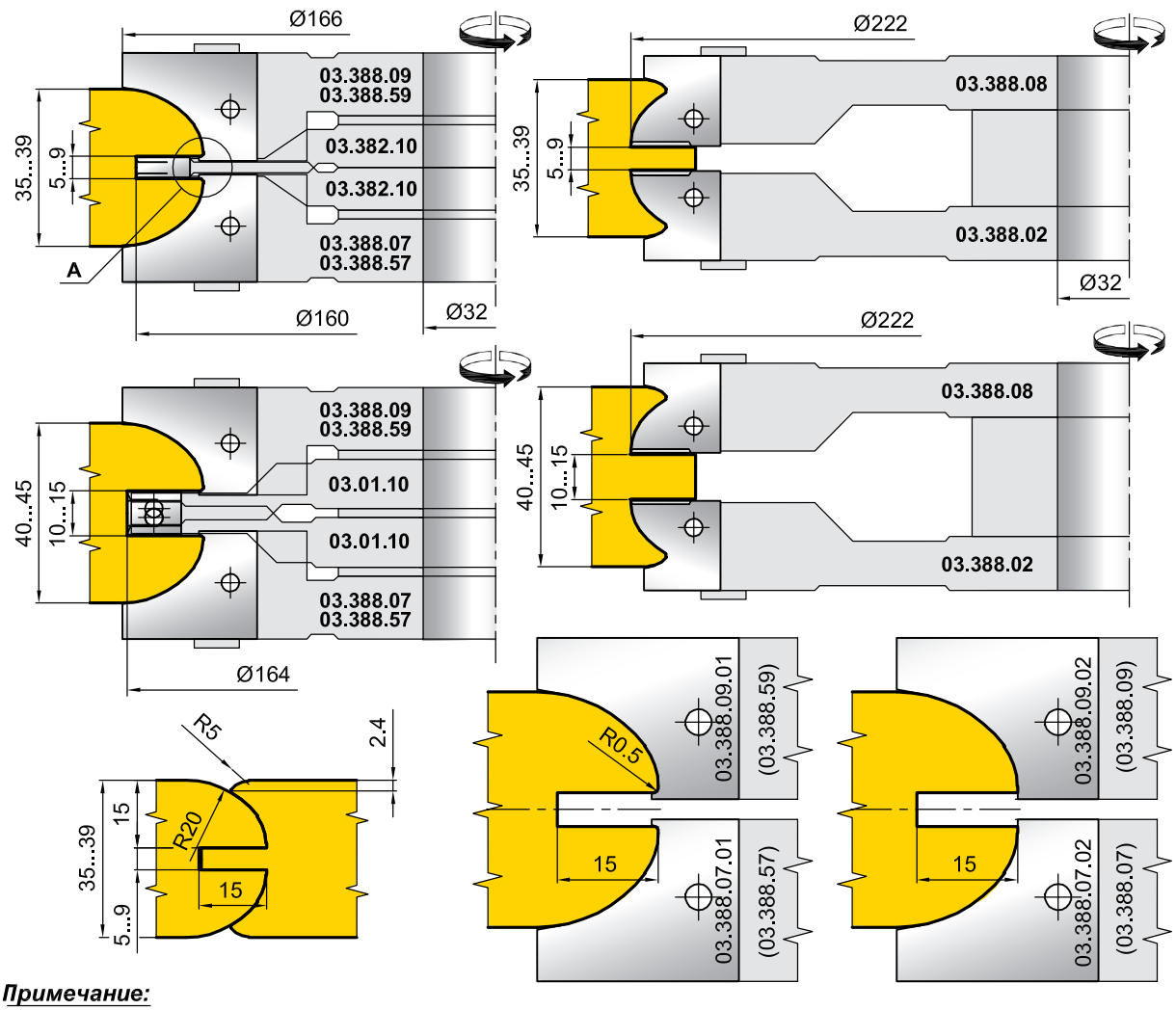

Примечание:

Изменение ширины паза возможно за счет соответствующего изменения толщины полотна.

Ножи Z, V

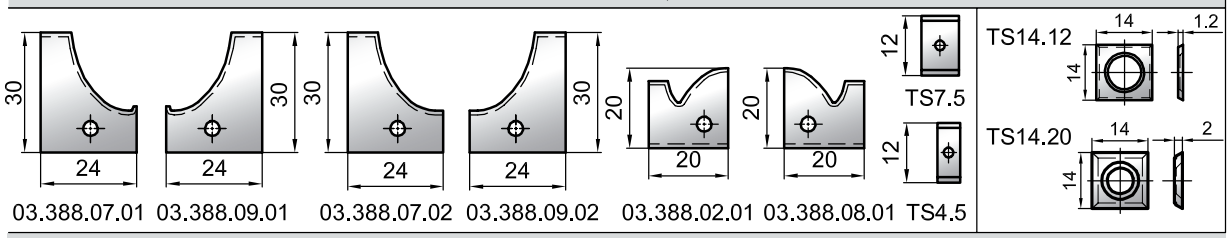

Назначение фрезы	Обознач. фрезы	D мм	d мм	B мм	Ножи			
					Z		V	
					Обознач.	Кол.	Обознач.	Кол.
Профиль калевки верхний	03.388.09	166	32	24	03.388.09.02	3	-	-
Профиль калевки верхний	03.388.59	166	32	24	03.388.09.01	3	-	-
Паз под филенку 5...9 мм	03.382.10	160	32	5-9	TS4.5	3+3	TS14.12	3+3
Паз под филенку 10...15 мм	03.01.10	164	32	10	TS7.5	3+3	TS14.20	3+3
Профиль калевки нижний	03.388.07	166	32	24	03.388.07.02	3	-	-
Профиль калевки нижний	03.388.57	166	32	24	03.388.07.01	3	-	-
Контрпрофиль верхний	03.388.08	222	32	20	03.388.08.01	3	TS14.12	3
Контрпрофиль нижний	03.388.02	222	32	20	03.388.02.01	3	TS14.12	3

03.1167.00

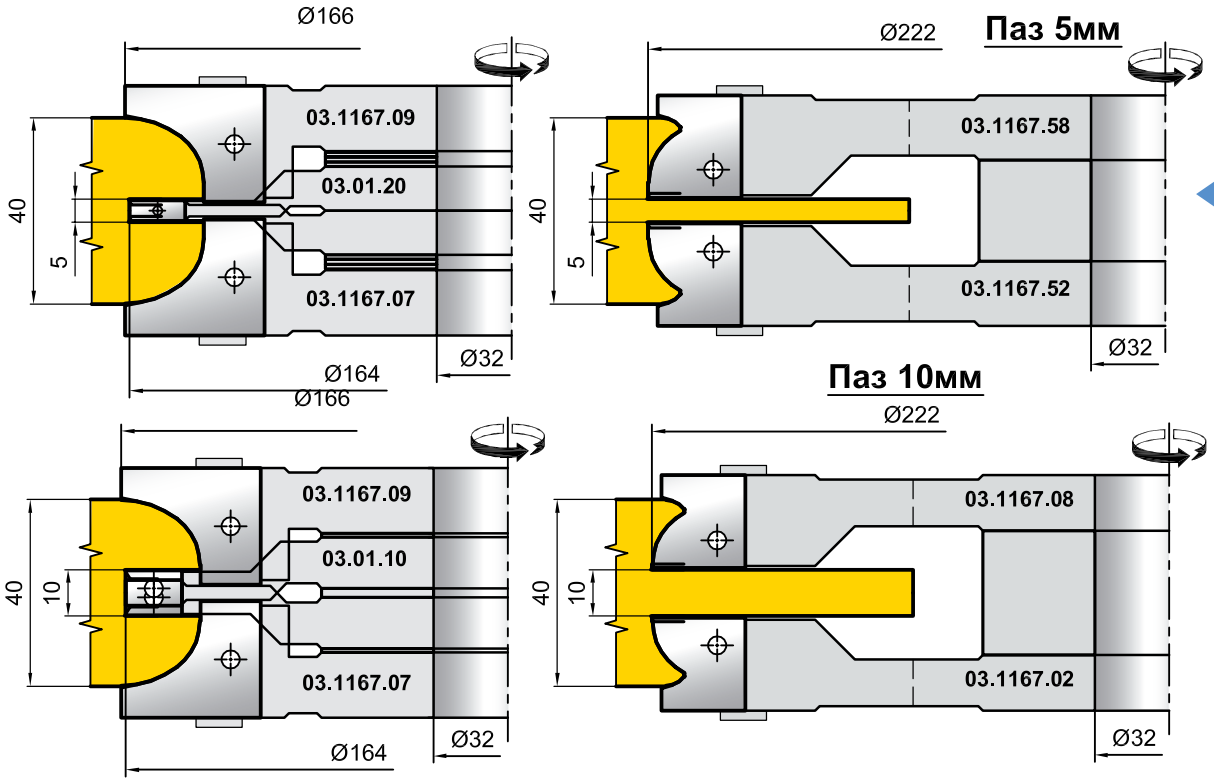

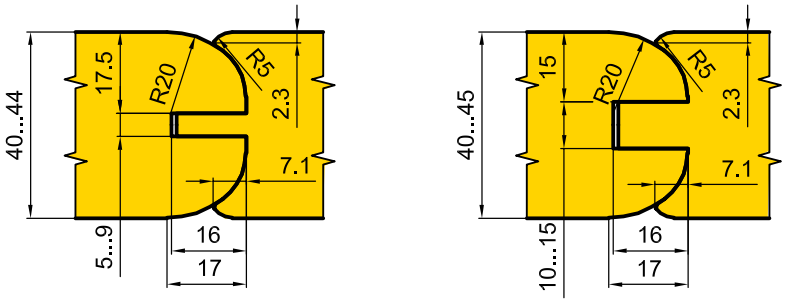

Примечание:

Изменение ширины паза возможно за счет соответствующего изменения толщины полотна, или заменой фрез (пазовальной и контрпрофиля)

Ножи Z, V

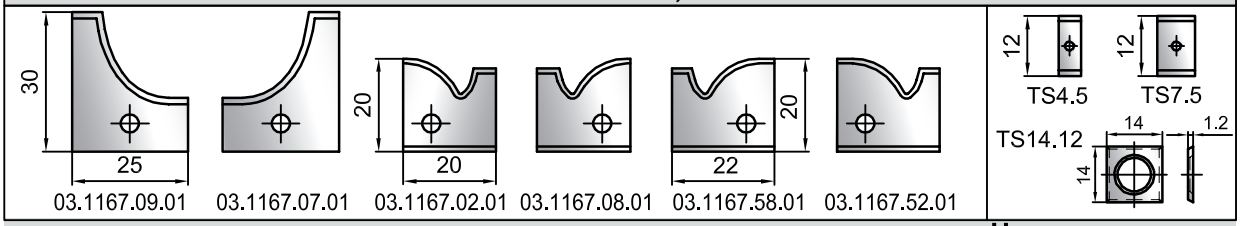

Назначение фрезы	Обознач. фрезы	D мм	d мм	B мм	Ножи Z Обознач.	Ножи Z Кол.	Ножи V Обознач.	Ножи V Кол.
Профиль калевки верхний	03.1167.09	166	32	24	03.1167.09.01	3	-	-
Паз под филенку 5...9 мм	03.01.20	164	32	5-9	TS4.5	3+3	TS14.12	3+3
Паз под филенку 10...15 мм	03.01.10	164	32	10-15	TS7.5	3+3	TS14.20	3+3
Профиль калевки нижний	03.1167.07	166	32	24	03.1167.07.01	3	-	-
Контрпрофиль верхний	03.1167.08	222	32	20	03.1167.08.01	3	TS14.12	3
Контрпрофиль нижний	03.1167.02	222	32	20	03.1167.02.01	3	TS14.12	3
Контрпрофиль верхний	03.1167.58	222	32	22	03.1167.58.01	3	TS14.12	3
Контрпрофиль нижний	03.1167.52	222	32	22	03.1167.52.01	3	TS14.12	3

КОМПЛЕКТ ФРЕЗ ДЛЯ ПРОФИЛИРОВАНИЯ СТОЯКОВ И ПЕРЕМЫЧЕК ДВЕРНЫХ ПОЛОТЕН

03.590.00

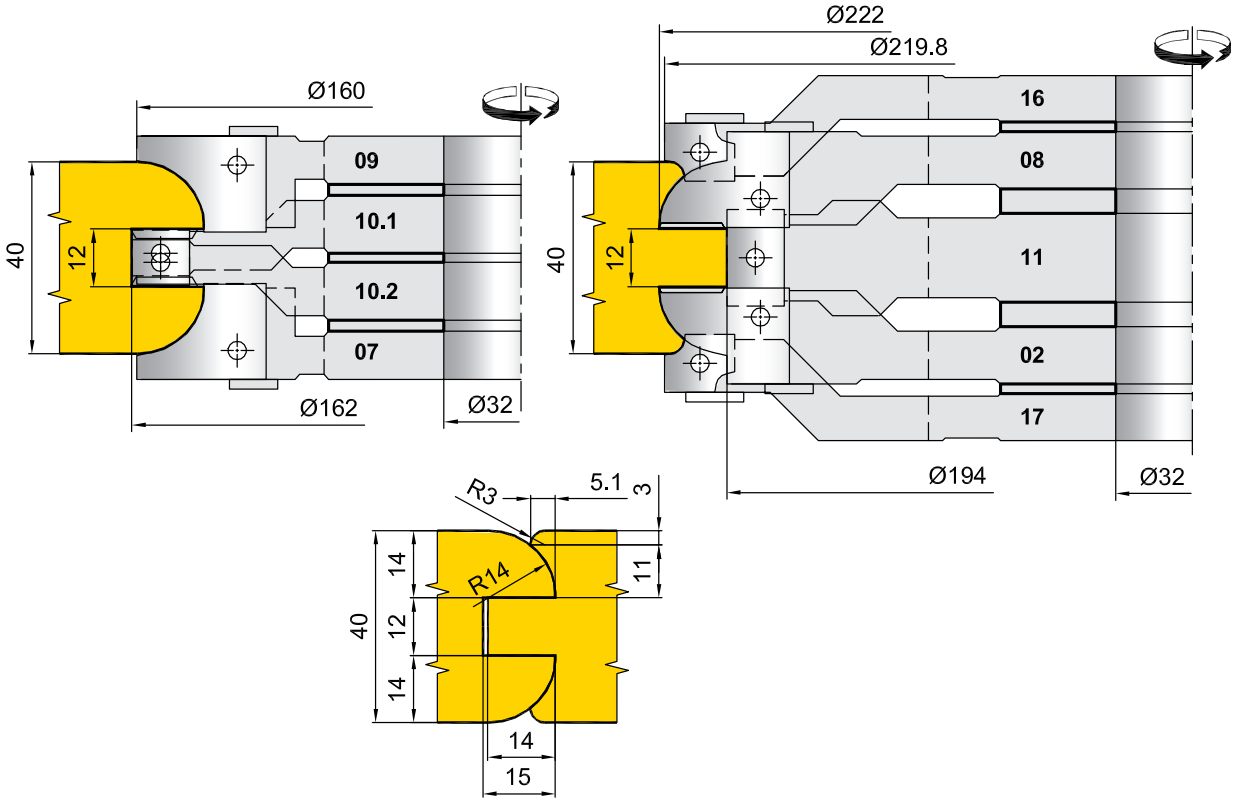

Примечание:

Изменение ширины паза возможно за счет соответствующего изменения толщины полотна, или заменой пазовальной и контрпрофильных фрез.

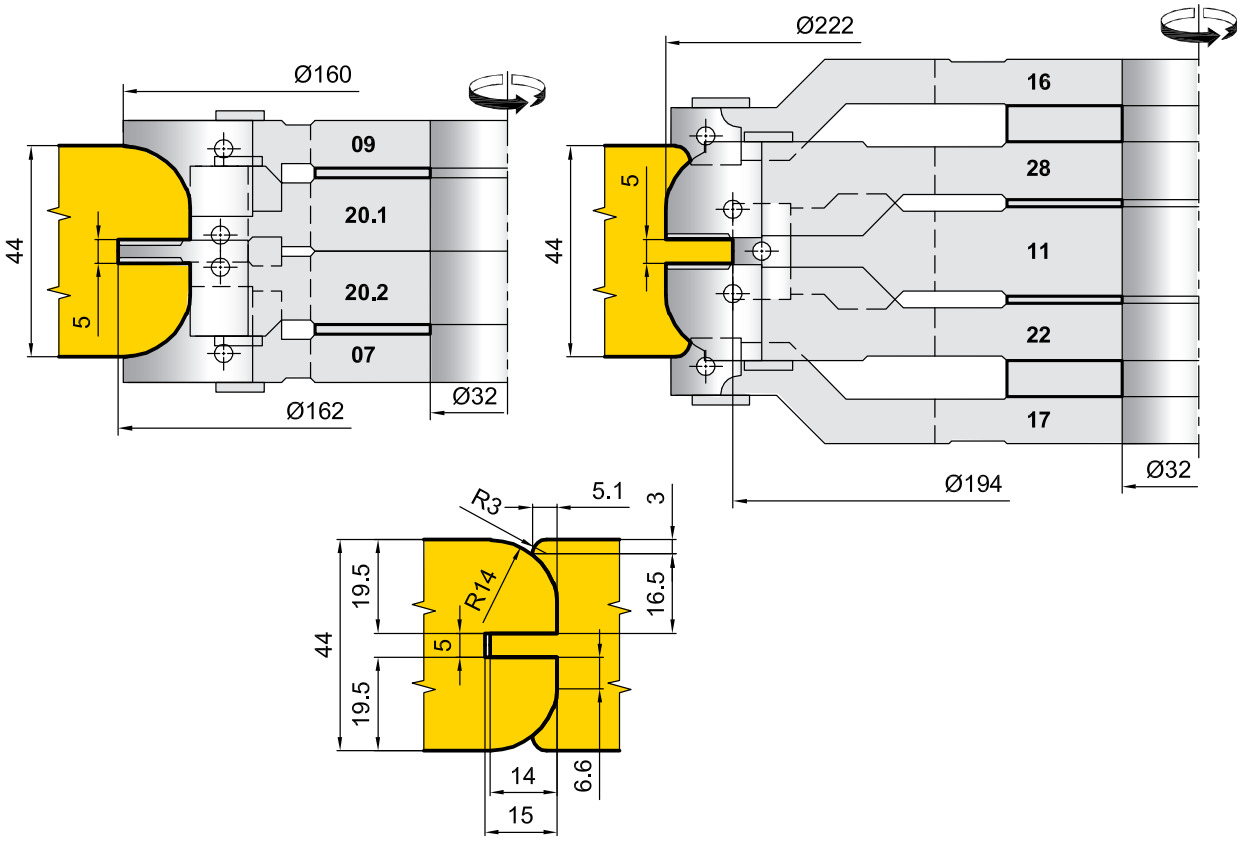

03.590.00

Пример конструктивного исполнения остекленной двери

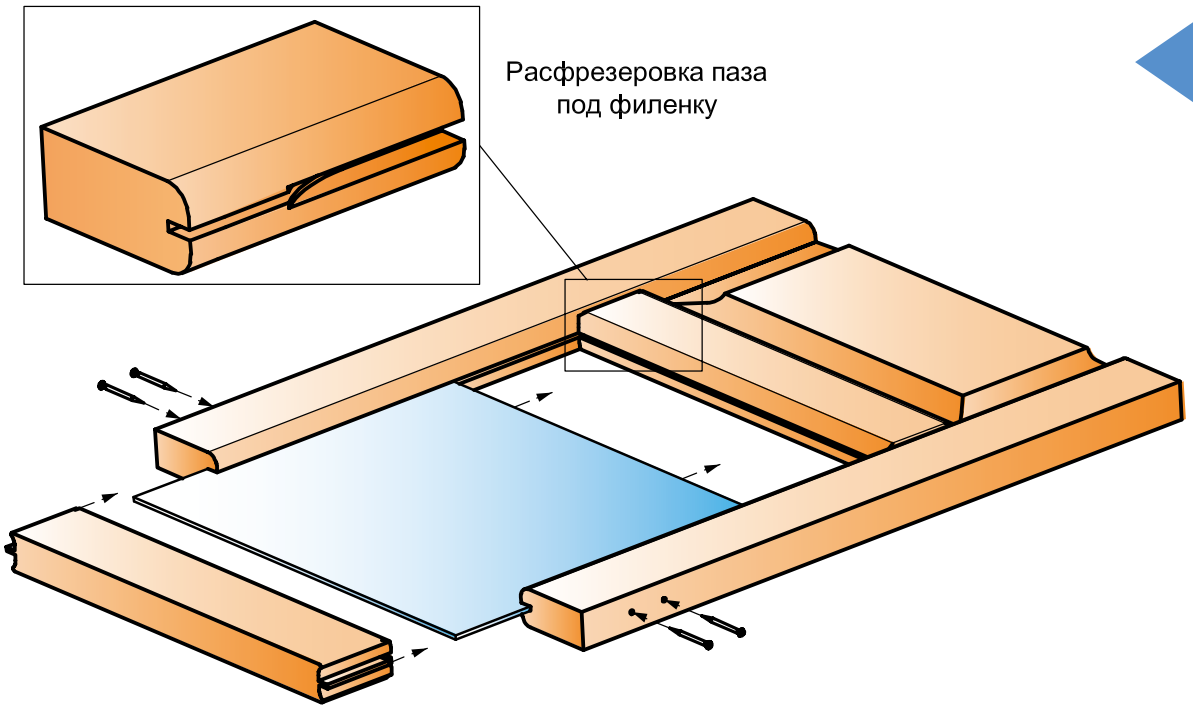

Ножи Z, V

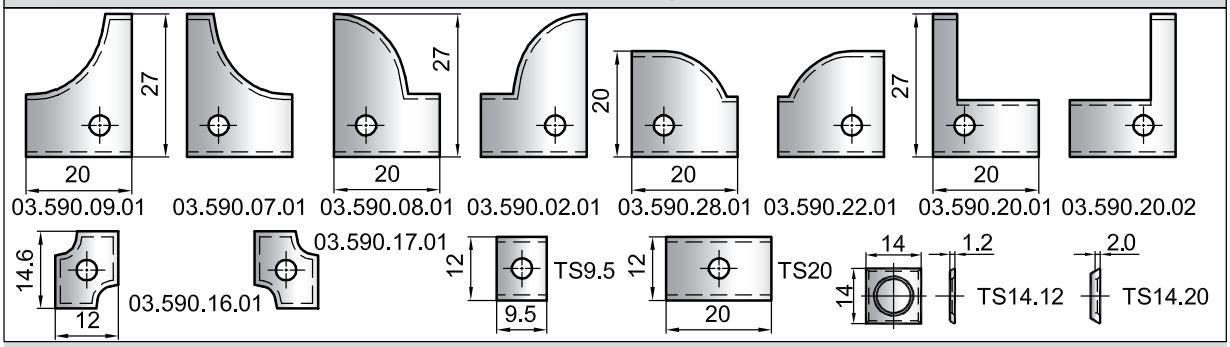

Назначение фрезы	Обознач. фрезы	D мм	d мм	B мм	Ножи			
					Z		V	
					Обознач.	Кол.	Обознач.	Кол.
Профиль калевки верхний	03.590.09	160	32	24	03.590.09.01	3	-	-
Паз под филенку 10...18 мм	03.590.10	162	32	10-18	TS9.5	3+3	TS14.12	3+3
Паз под филенку 5...9 мм	03.590.20	162	32	5-9	03.590.20.01(02)	3+3	TS14.12	3+3
Профиль калевки нижний	03.590.07	160	32	24	03.590 07.01	3	-	-
Контрпрофиль верхний	03.590.08	222	32	20	03.590.08.01	3	TS14.12	3
Контрпрофиль нижний	03.590.02	222	32	20	03.590.02.01	3	TS14.12	3
Контрпрофиль верхний	03.590.28	222	32	20	03.590.28.01	3	TS14.12	3
Контрпрофиль нижний	03.590.22	222	32	20	03.590.22.01	3	TS14.12	3
Подторцовка короткого шипа	03.590.11	194	32	10	TS20	3	-	-
Радиус контрпрофиля верхний	03.590.16	220	32	20	03.590.16.01	3	-	-
Радиус контрпрофиля нижний	03.590.17	220	32	20	03.590.17.01	3	-	-

КОМПЛЕКТ ФРЕЗ ДЛЯ ПРОФИЛИРОВАНИЯ СТОЯКОВ И ПЕРЕМЫЧЕК ДВЕРНЫХ ПОЛОТЕН

03.1353.00

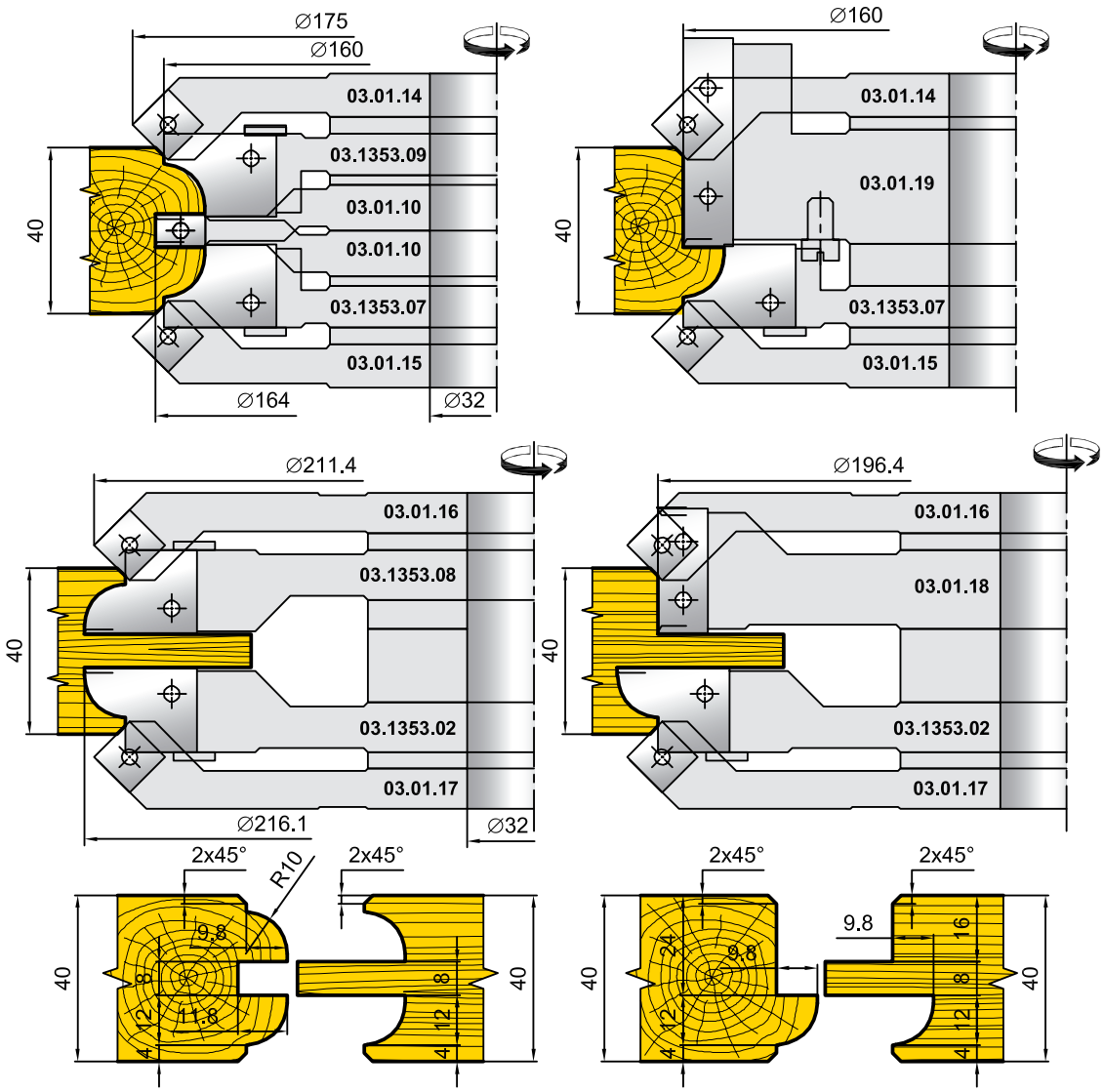

Ножи Z, V

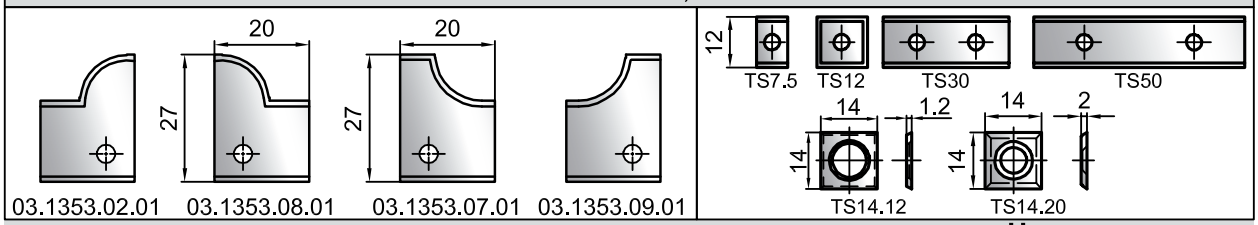

Назначение фрезы	Обознач. фрезы	D мм	d мм	B мм	Ножи Z Обознач.	Ножи Z Кол.	Ножи V Обознач.	Ножи V Кол.
Фаска калевки верхней	03.01.14	175	30 - 50	8	TS12	3	-	-
Профиль калевки верхний	03.1353.09	160	30 - 50	20	03.1353.09.01	3	-	-
Паз под штапик	03.01.10	164	30 - 50	8-15	TS7.5	3+3	TS14.20	3+3
Профиль калевки нижний	03.1353.07	160	30 - 50	20	03.1353.07.01	3	-	-
Фаска калевки нижней	03.01.15	175	30 - 50	8	TS12	3	-	-
Фаска контрпрофиля верхнего	03.01.16	211	30 - 50	8	TS12	3	-	-
Контрпрофиль верхний	03.1353.08	216	30 - 50	20	03.1353.08.01	3	TS14.12	3
Контрпрофиль нижний	03.1353.02	216	30 - 50	20	03.1353.02.01	3	TS14.12	3
Фаска контрпрофиля нижнего	03.01.17	211	30 - 50	50	TS12	3	-	-
Четверть под стекло	03.01.19	160	30 - 50	30	TS50	3	TS14.20	3
Четверть под шип	03.01.18	196	30 - 50	8	TS30	3	TS14.20	3+3

33.917.00

Группа 33.917.91

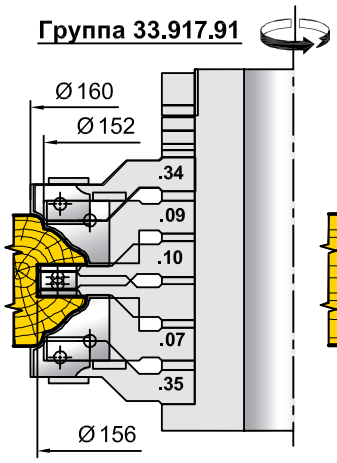

Группа 33.917.92

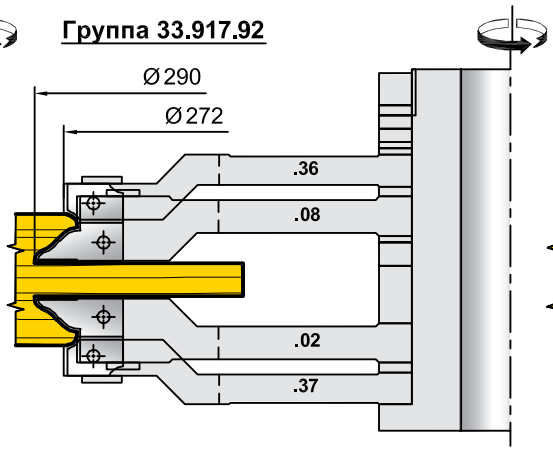

Группа 33.917.93

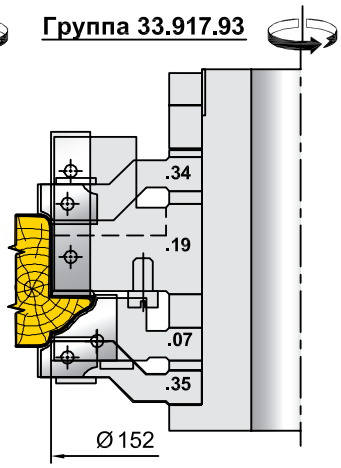

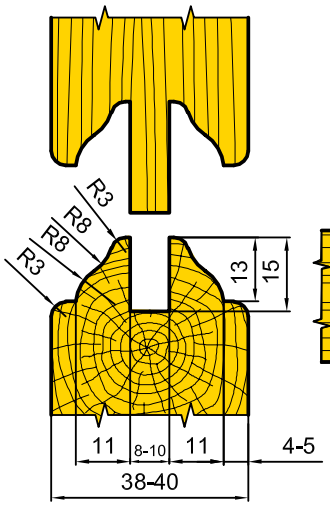

Группа 33.917.94

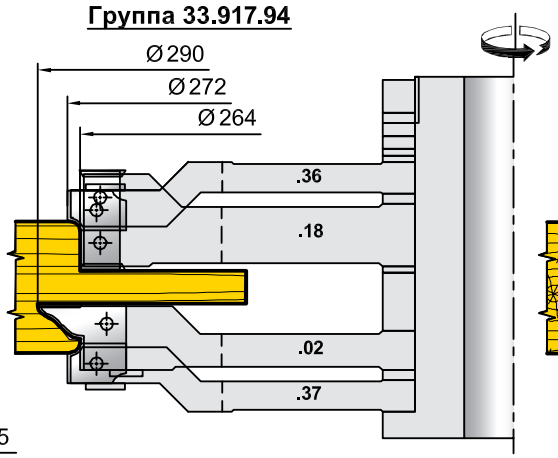

Группа 33.917.96

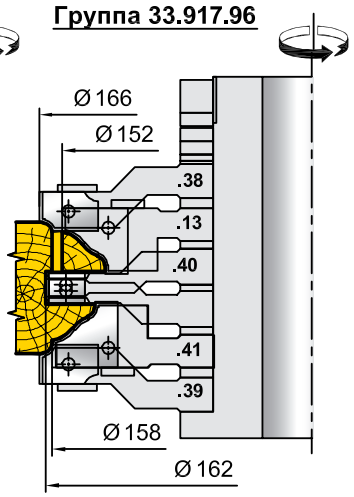

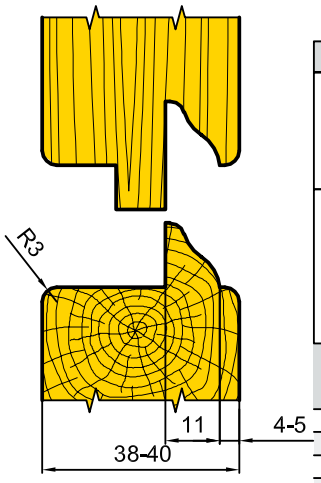

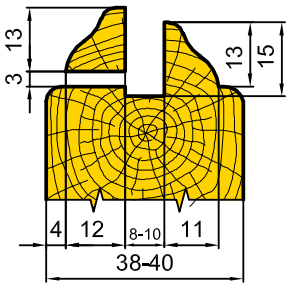

Ножи Z, V

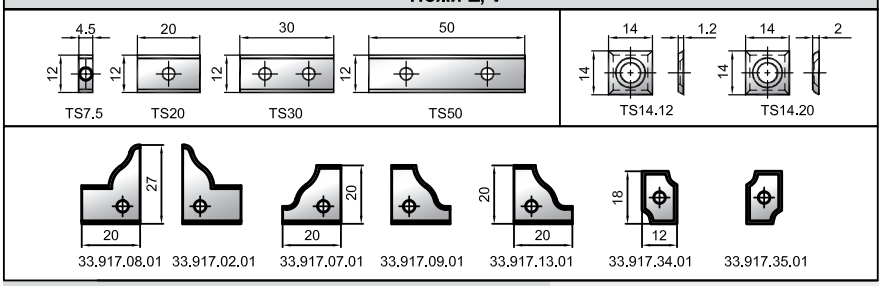

Назначение фрезы	Обознач. фрезы	D мм	d мм	B мм	Ножи Z, V			
					Обознач.	Кол.	Обознач.	Кол.
Профиль калевки нижний	33.917.07	152	30 - 50	20	03.917.07.01	3	-	-
Паз под филенку	33.917.10	156	30 - 50	8-14	TS7.5	3+3	TS14.20	3+3
Профиль калевки верхний	33.917.09	152	30 - 50	20	03.917.09.01	3	-	-
Радиус профиля верхний	33.917.34	160	30 - 50	12	03.917.34.01	3	-	-
Радиус профиля нижний	33.917.35	160	30 - 50	12	03.917.35.01	3	-	-
Контрпрофиль нижний	33.917.02	290	30 - 50	20	03.917.02.01	3	TS14.12	3
Контрпрофиль верхний	33.917.08	290	30 - 50	20	03.917.08.01	3	TS14.12	3
Радиус контрпрофиля верхний	33.917.36	272	30 - 50	12	03.917.34.01	3	-	-
Радиус контрпрофиля нижний	33.917.37	272	30 - 50	12	03.917.35.01	3	-	-
Четверть под шип	33.917.18	264	30 - 50	30	TS30	3	TS14.20	3+3
Четверть под стекло	33.917.19	152	30 - 50	50	TS50	3	TS14.20	3
Проф. штапика под отрезку	33.917.13	152	30 - 50	20	03.917.13.01	3	-	-
Паз под филенку	33.917.40	162	30 - 50	8-14	TS7.5	3+3	TS14.20	3+3
Профиль калевки нижний	33.917.41	158	30 - 50	20	03.917.07.01	3	-	-
Радиус профиля верхний	33.917.38	166	30 - 50	12	03.917.34.01	3	-	-
Радиус профиля нижний	33.917.39	166	30 - 50	12	03.917.35.01	3	-	-

КОМПЛЕКТ ФРЕЗ ДЛЯ ПРОФИЛИРОВАНИЯ СТОЯКОВ И ПЕРЕМЫЧЕК ДВЕРНЫХ ПОЛОТЕН

03.2951.00

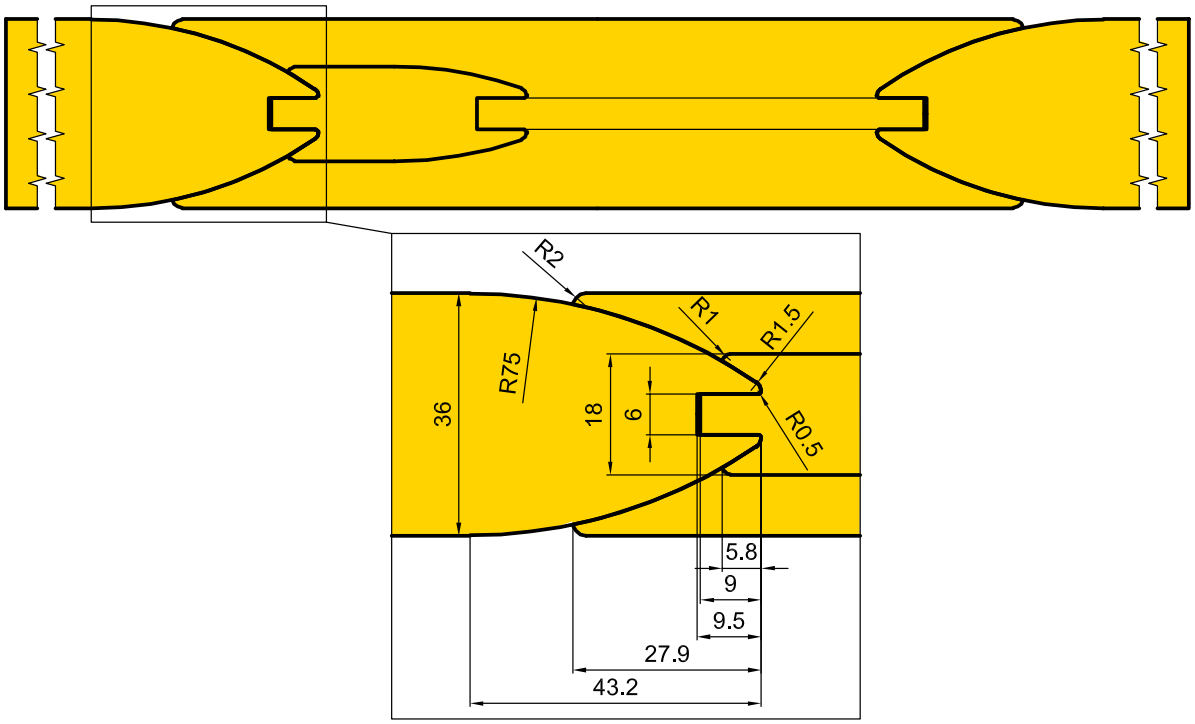

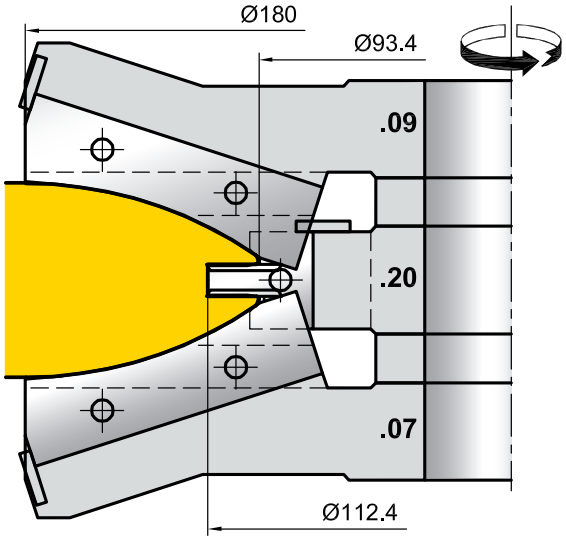

Расфрезеровка под филенку

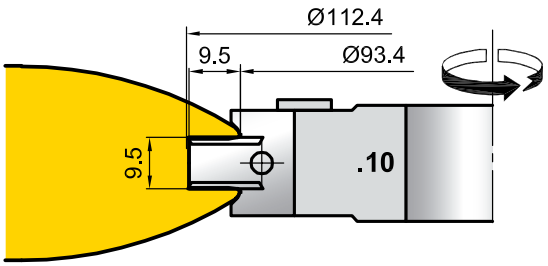

1-й проход

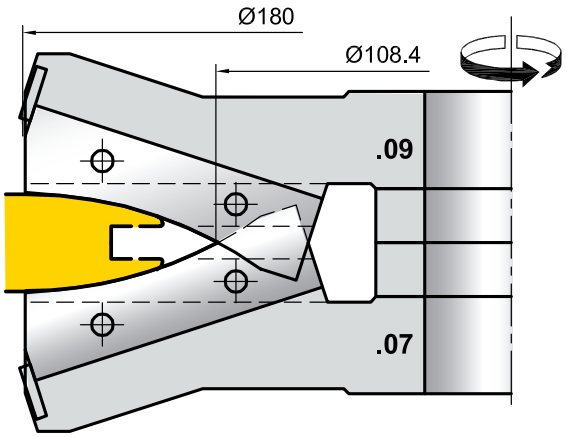

2-й проход

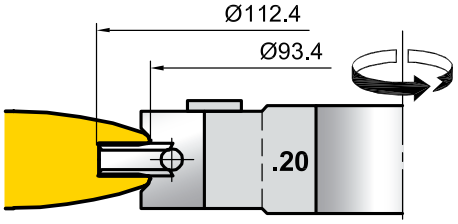

03.2951.00

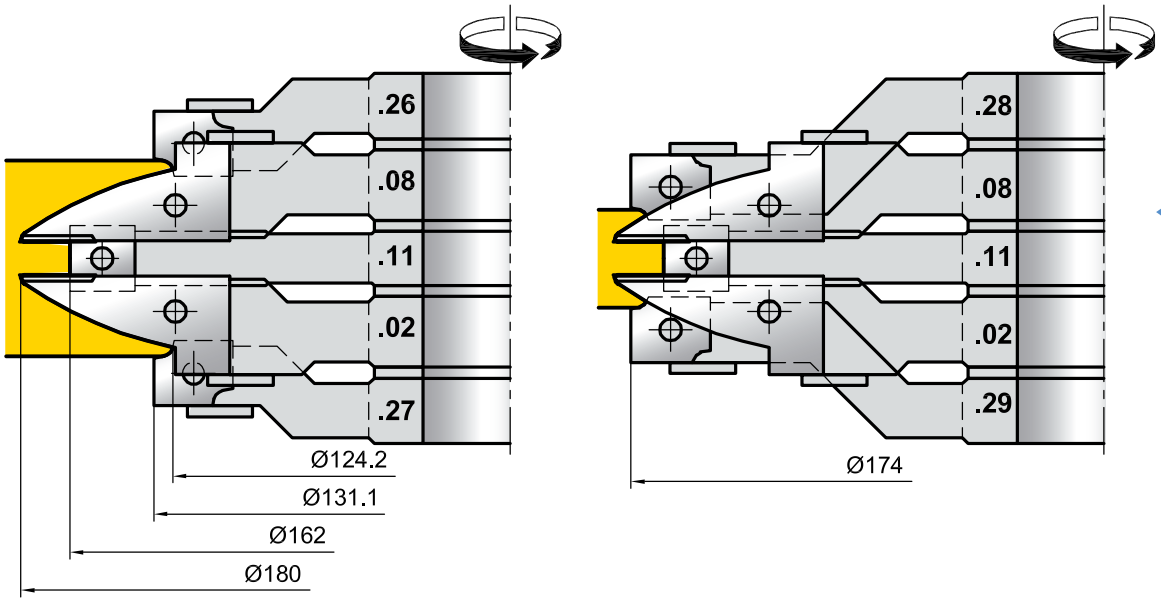

Ножи Z, V

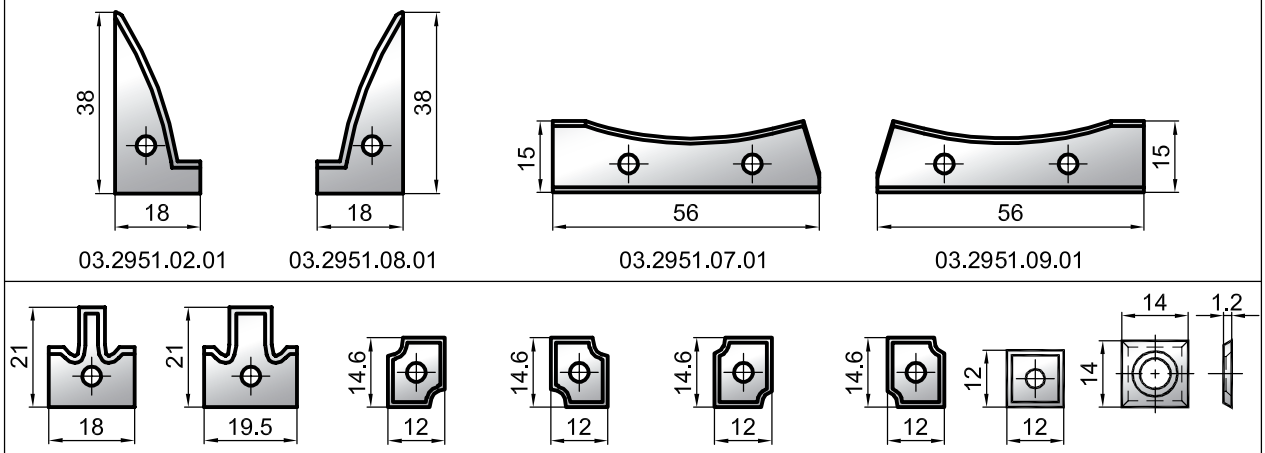

03.2951.02.01 | 03.2951.08.01 | 03.2951.07.01 | 03.2951.09.01

03.2951.20.01 | 03.2951.10.01 | 03.2951.27.01 | 03.2951.26.01 | 03.2951.29.01 | 03.2951.28.01 | TS12 | TS14.12

Обознач. фрезы	D мм	d мм	B мм	Ножи Z, V			
				Обознач.	Кол.	Обознач.	Кол.
03.2951.07	180	30 - 40	56	03.2951.07.01	3	-	-
03.2951.20	112.4	30 - 40	18	03.2921.20.01	3	TS14.12	3+3
03.2951.09	180	30 - 40	56	03.2951.09.01	3	-	-
03.2951.10	112.4	30 - 40	19.5	03.2951.10.01	3	TS14.12	3+3
03.2951.02	180	30 - 40	18	03.2951.02.01	3	TS14.12	3
03.2951.08	180	30 - 40	18	03.2951.08.01	3	TS14.12	3
03.2951.11	162	30 - 40	12	TS12	3	-	-
03.2951.26	131.1	30 - 40	12	03.2951.26.01	3	-	-
03.2951.27	131.1	30 - 40	12	03.2951.27.01	3	-	-
03.2951.28	174	30 - 40	12	03.2951.28.01	3	-	-
03.2951.29	174	30 - 40	12	03.2951.29.01	3	-	-

КОМПЛЕКТ ФРЕЗ ДЛЯ ПРОФИЛИРОВАНИЯ СТОЯКОВ И ПЕРЕМЫЧЕК ДВЕРНЫХ ПОЛОТЕН

03.2945.00

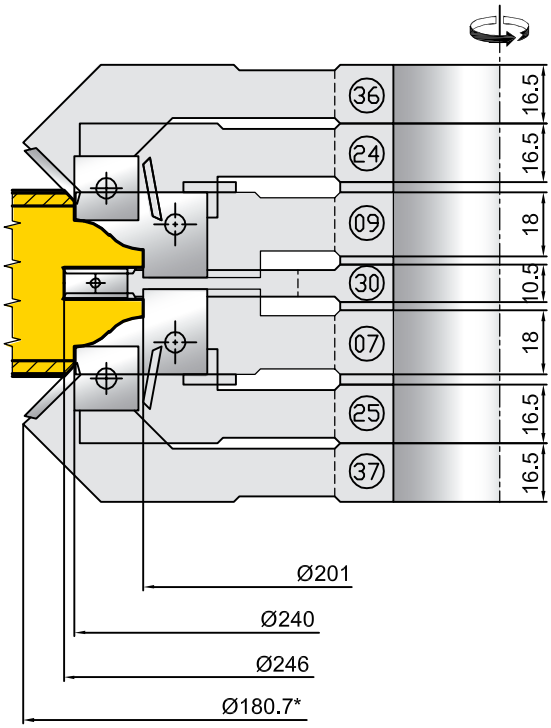

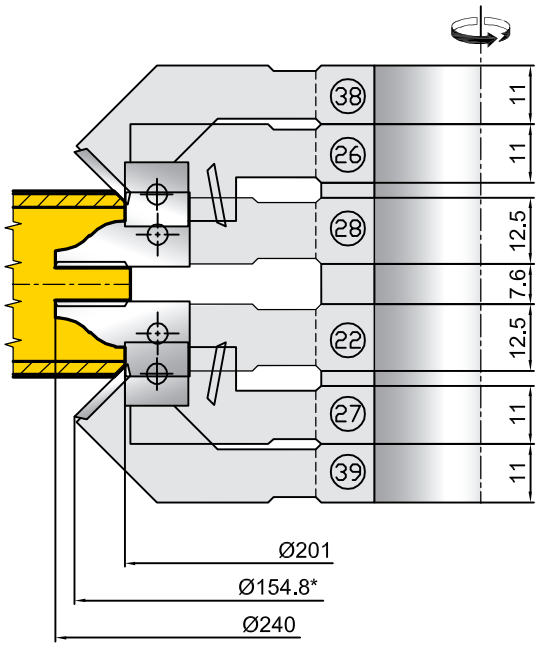

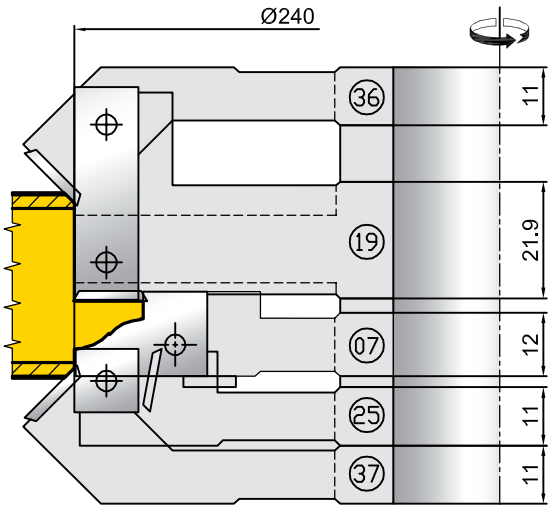

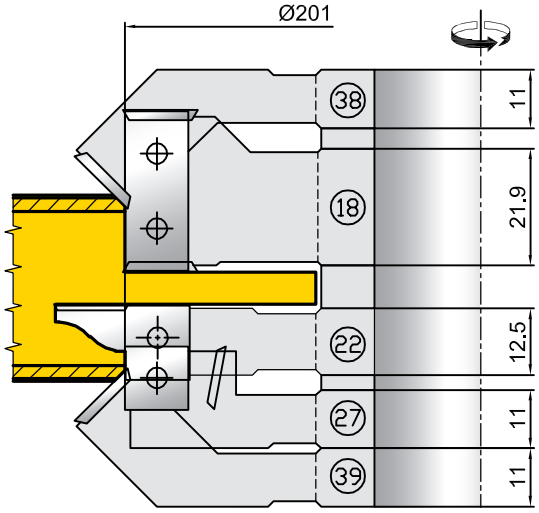

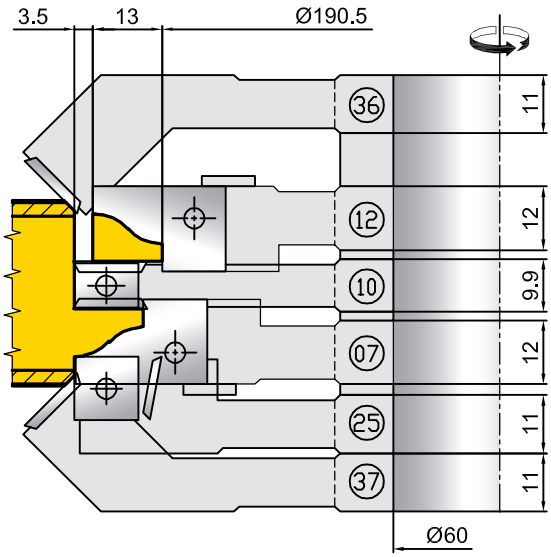

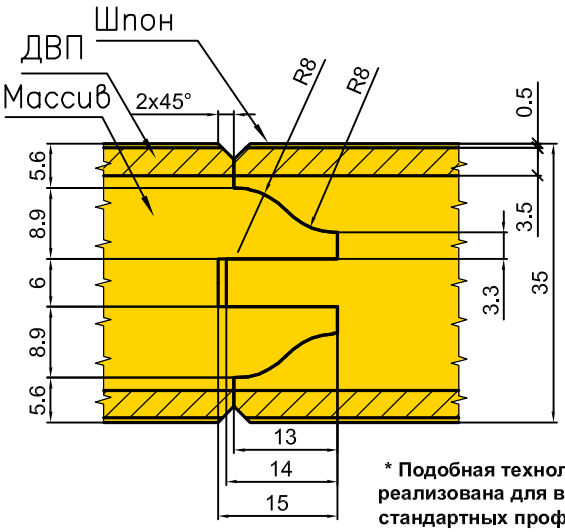

*** Подобная технология реализована для всех стандартных профилей 03.01-03.10**

03.2831.00

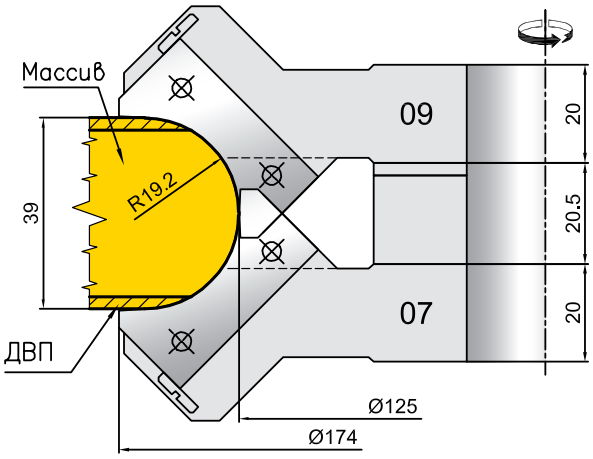
Массив
R19.2
39
ДВП
09
07
20
20.5
20
Ø125
Ø174

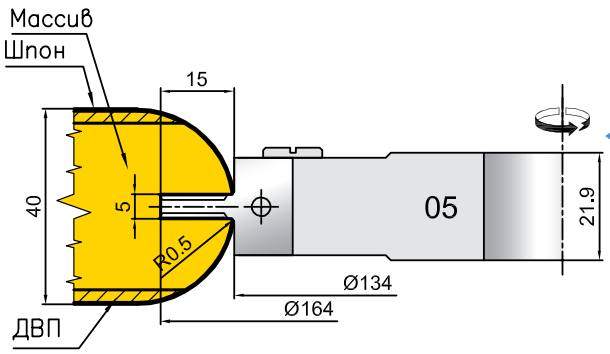
Массив
Шпон
15
40
5
R0.5
05
21.9
Ø134
Ø164
ДВП

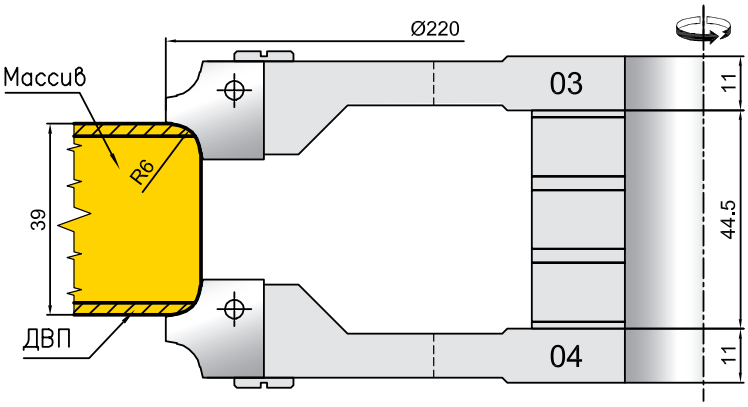
Ø220
Массив
R6
39
ДВП
03
04
11
44.5
11

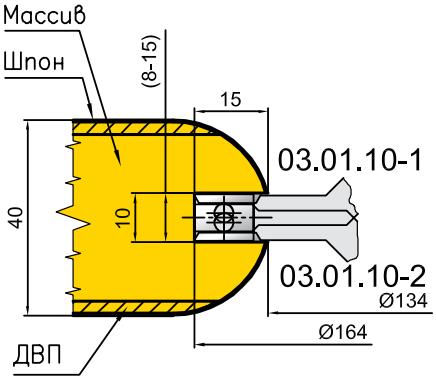
Массив
Шпон
(8-15)
15
40
10
03.01.10-1
03.01.10-2
Ø134
Ø164
ДВП

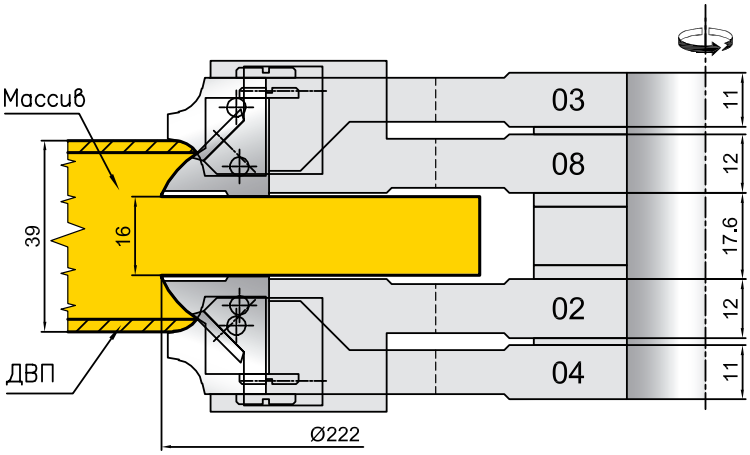
Массив
39
16
ДВП
03
08
02
04
11
12
17.6
12
11
Ø222

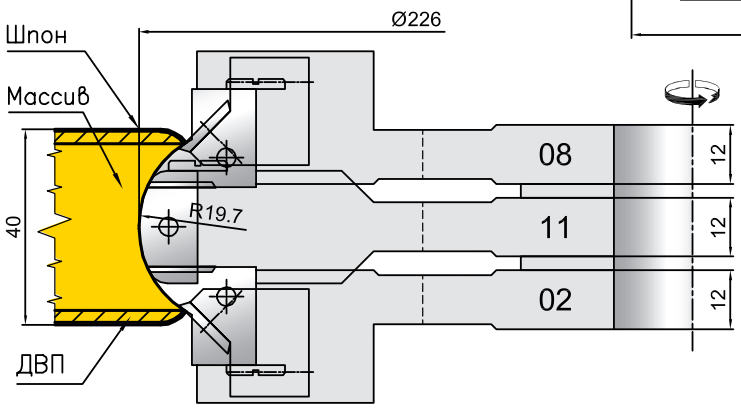
Шпон
Массив
Ø226
40
R19.7
ДВП
08
11
02
12
12
12

КОМПЛЕКТ ФРЕЗ ДЛЯ ПРОФИЛИРОВАНИЯ СТОЯКОВ И ПЕРЕМЫЧЕК ДВЕРНЫХ ПОЛОТЕН

03.2831.00

Пример использования комплекта фрез для профилирования деталей дверной обвязки из массива

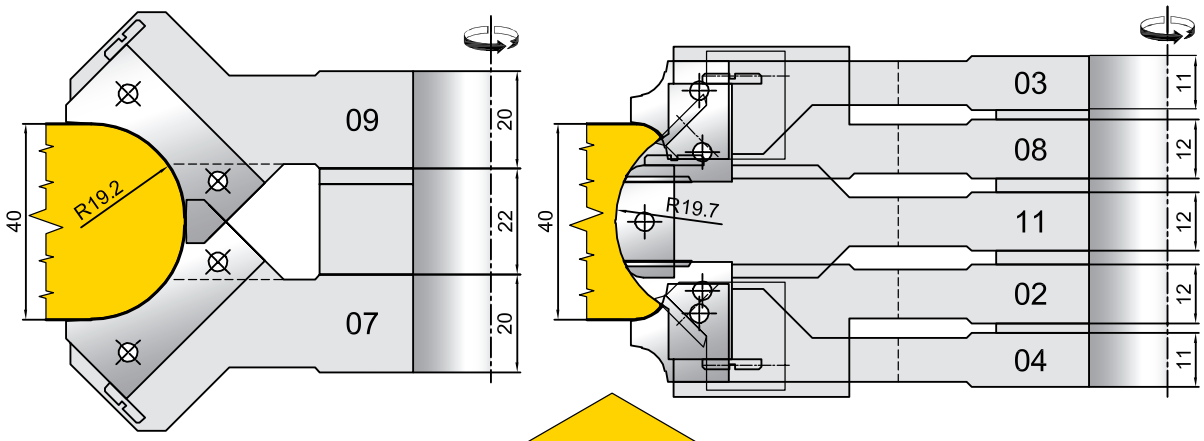

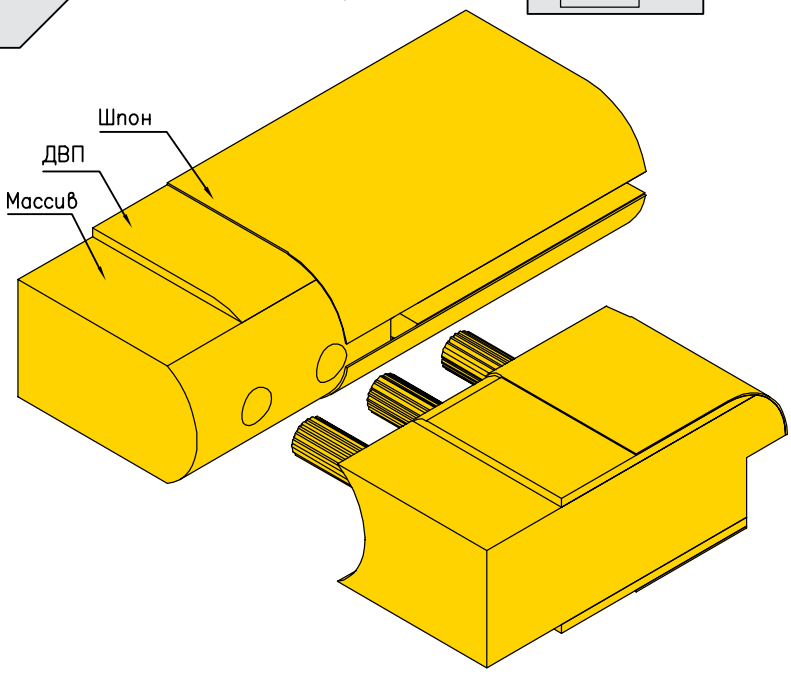

Ножи Z, V

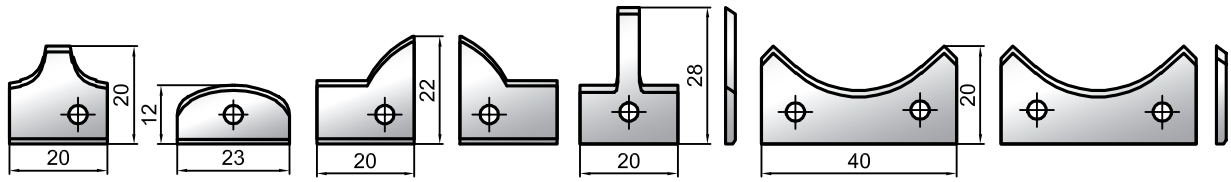

Назначение фрезы	Обознач. фрезы	D мм	d мм	B мм	Ножи					
					Z		V			
					Обознач.	Кол.	Обознач.	Кол.	Обознач.	Кол.
Контрпрофиль нижний	03.2831.02	222	30 - 50	20	03.2831.02.01	3	TS14.20	3	TS14.12	3
Контрпрофиль верхний	03.2831.08	222	30 - 50	20	03.2831.08.01	3	TS14.20	3	TS14.12	3
Радиус R6 калевки верхний	03.2831.03	220	30 - 50	20	03.2831.03.01	3				
Радиус R6 калевки нижний	03.2831.04	220	30 - 50	20	03.2831.03.01	3				
Паз под филенку 5 мм	03.2831.05	164	30 - 50	20	03.2831.05.01	3	TS14.12	3+3	TS14.12	3+3
Профиль калевки нижний	03.2831.07	174	30 - 50	47	03.2831.07.01	3				
Профиль калевки верхний	03.2831.09	174	30 - 50	47	03.2831.09.01	3				
Контрпрофиль средний	03.2831.11	226	30 - 50	23	03.2831.11.01	3				

33.XXX.XX 44.XXX.XX

Гр. 33.31.191

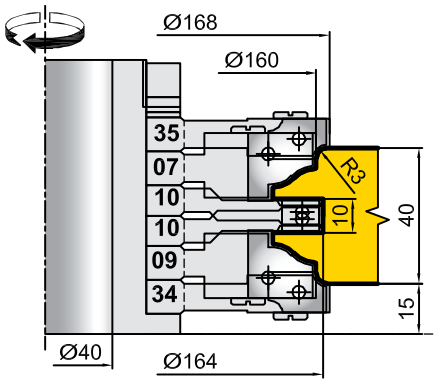

Гр. 44.3061.10

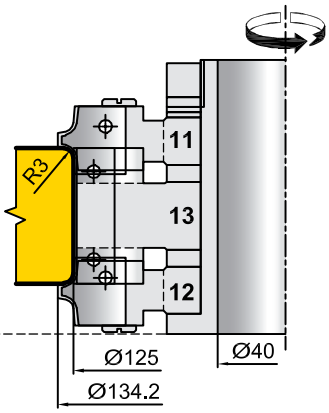

Профилирование осуществляется на 4-х стороннем продольно-фрезерном и вертикально-фрезерном станке типа ФСШ-1А

Сечение по обвязке

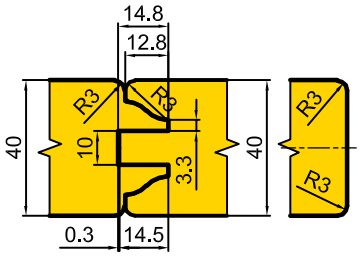

Гр. 33.3061.191

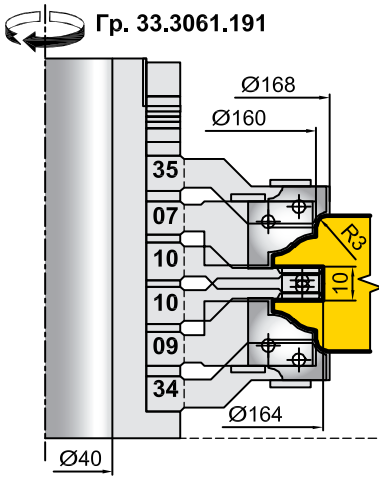

Гр. 33.31.91

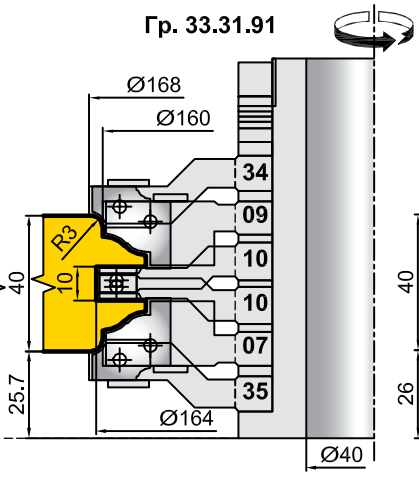

Гр. 33.31.98

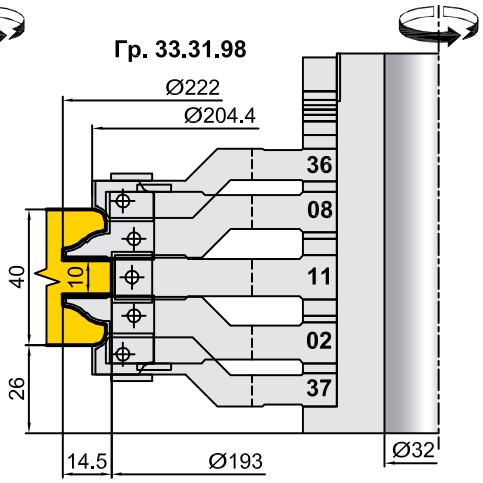

Профиль 33.6282.00

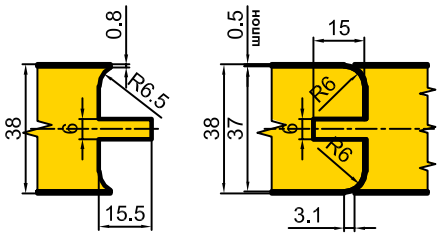

33.6282.10

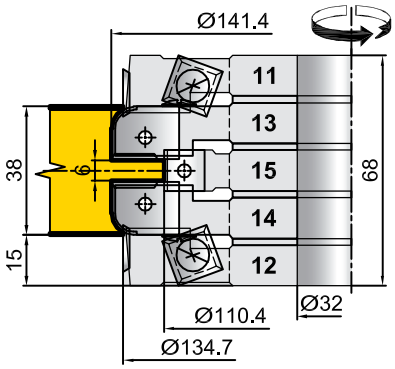

04.76.01.2

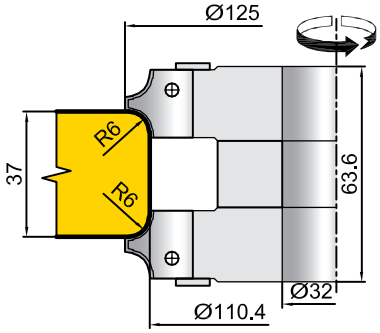

КОМПЛЕКТ ФРЕЗ ДЛЯ ПРОФИЛИРОВАНИЯ СТОЯКОВ И ПЕРЕМЫЧЕК ДВЕРНЫХ ПОЛОТЕН

33.XX.XX

33.5763.00

Сечение по обвязке

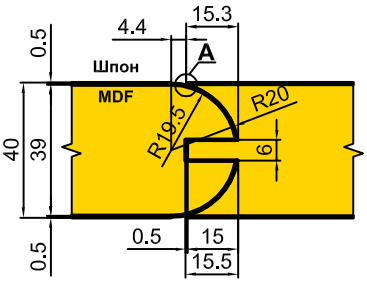

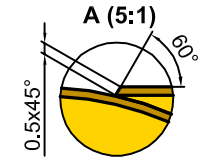

(фаска 60° по толщине шпона)

Профиль обвязки

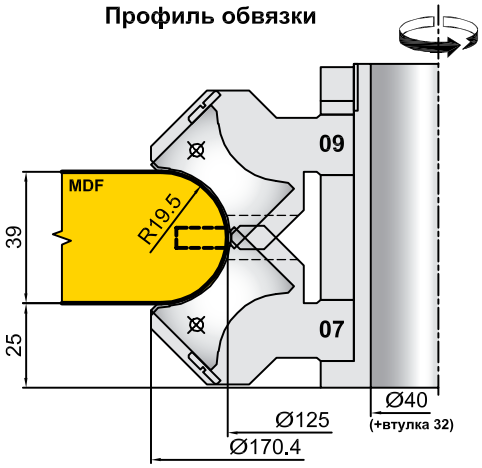

Контрпрофиль обвязки

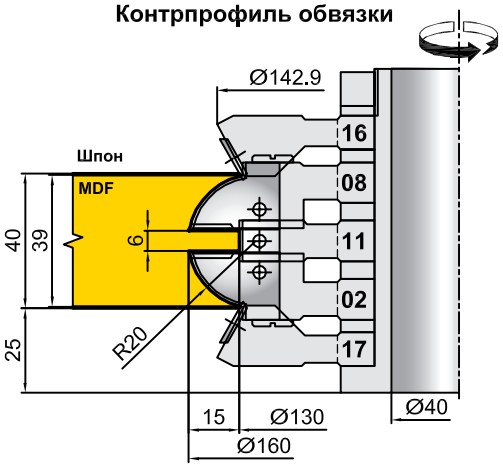

Гр.33.0388.491

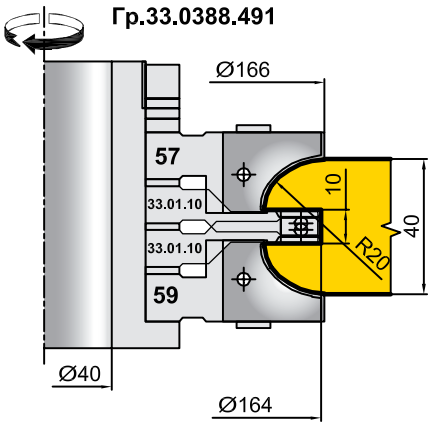

Гр.44.6337.10

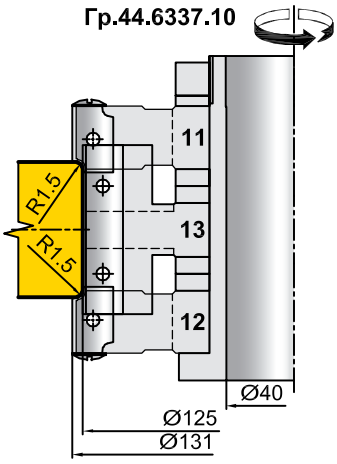

Профилирование осуществляется на 4-х стороннем продольно-фрезерном и вертикально-фрезерном станке типа ФСШ-1А

Сечение по обвязке

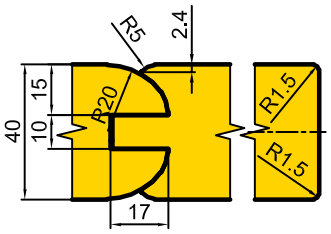

Гр.33.0388.491

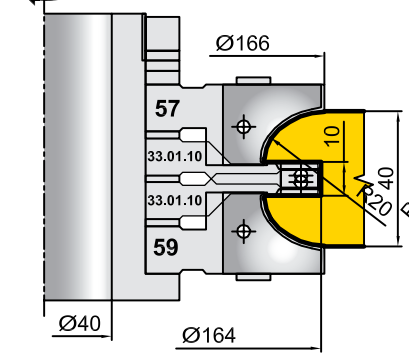

Гр.33.0388.291

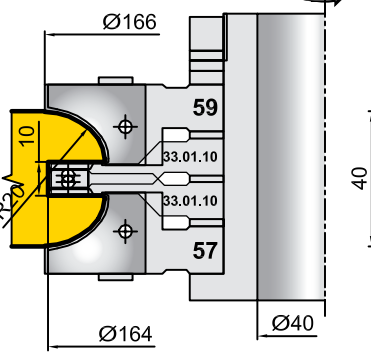

Гр.33.0388.92

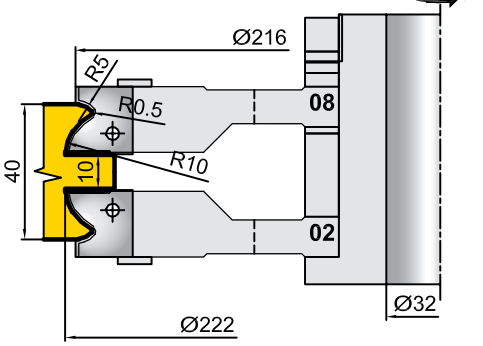

33.5693.00

33.XX.XX

Дверное полотно из композитной плиты

Сечение по обвязке (под филенку)

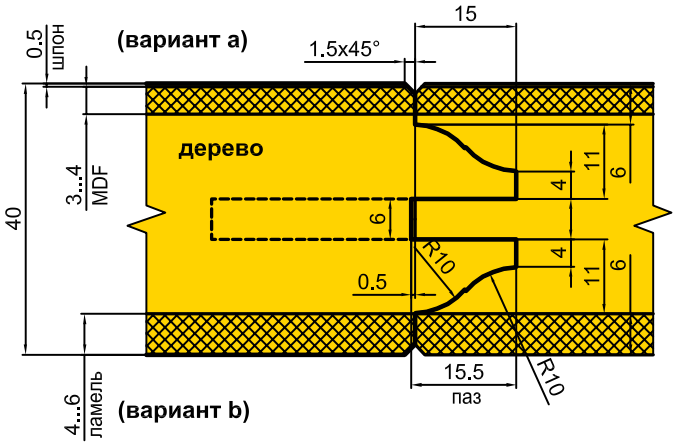

Сечение по обвязке (под остекление)

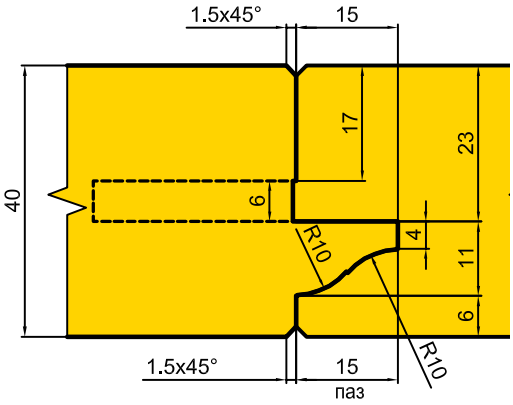

Профиль обвязки под филенку (прямолинейные детали)

33.5693.191
4-х стор. станок

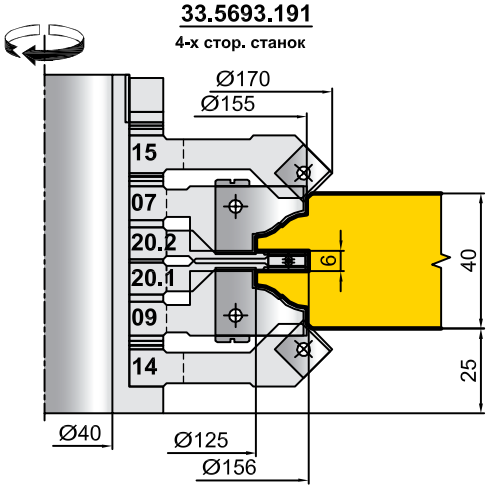

33.5693.193
4-х стор. станок

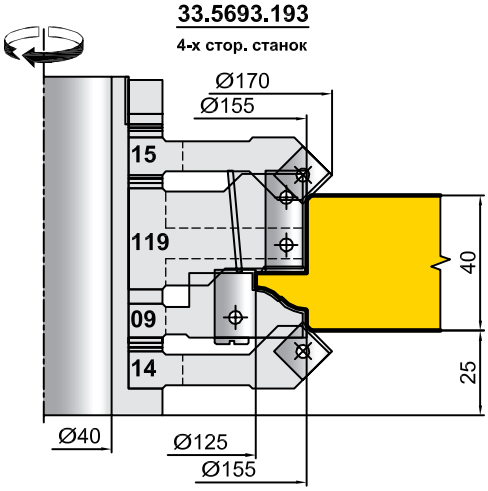

Профиль обвязки под остекление и формирование штапика (прямолинейные детали)

33.5693.195
4-х стор. станок

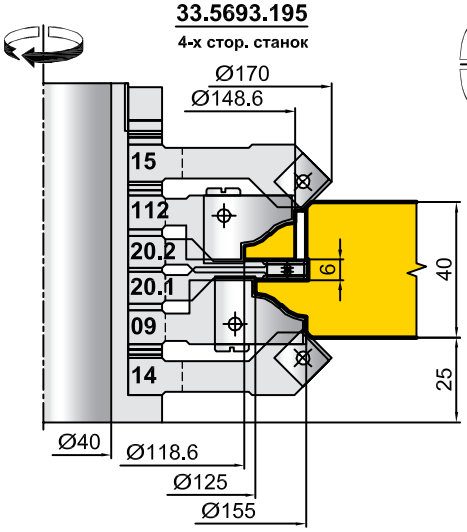

Отрезка штапика

33.5693.40
Пила Ø180/50x3.2/2.2 на фланцах

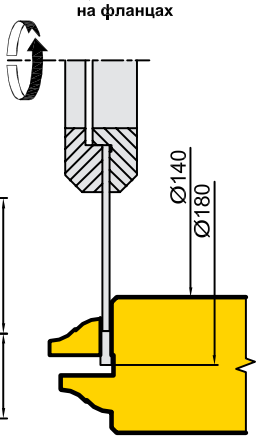

Профиль обвязки под филенку (криволинейные детали)

33.5693.92
Правый шпиндель
2-х стор. шипореза

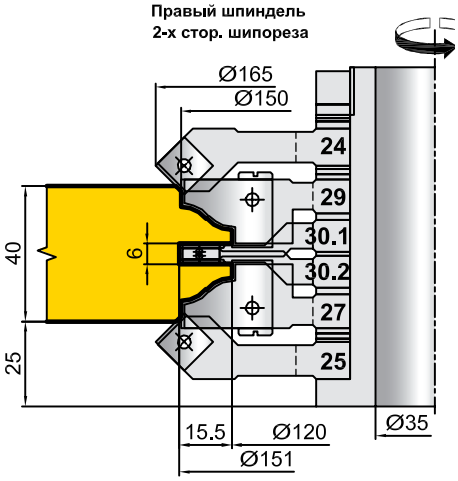

33.5693.00 **Контрпрофиль обвязки под филенку**

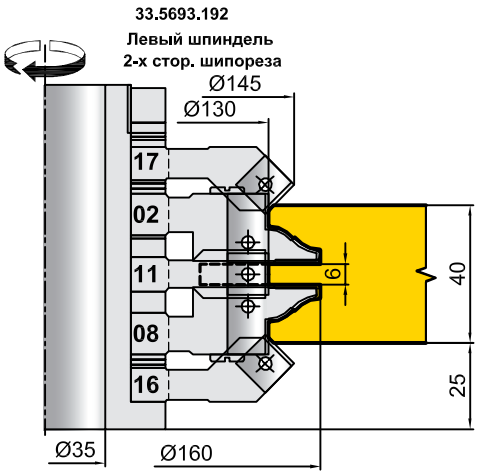

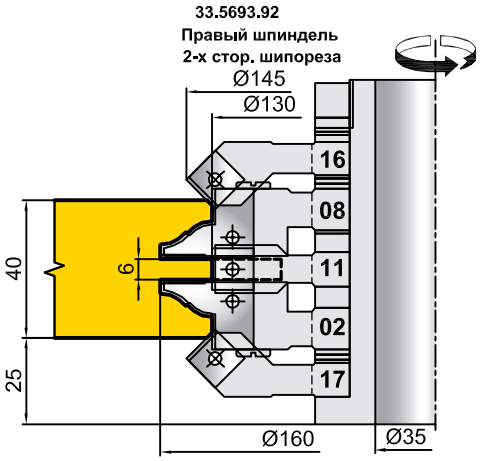

Контрпрофиль обвязки под остекление

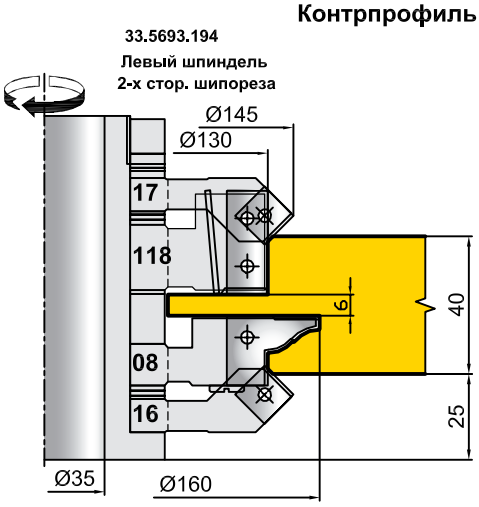

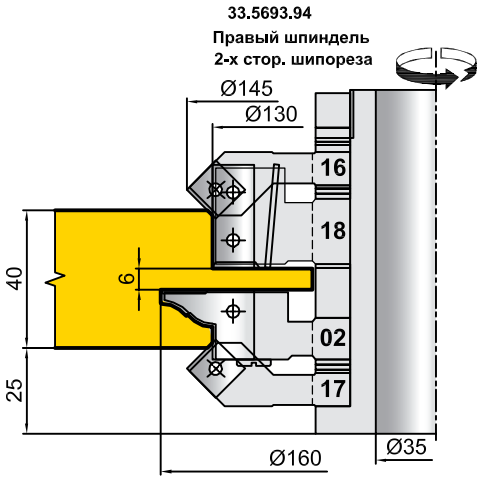

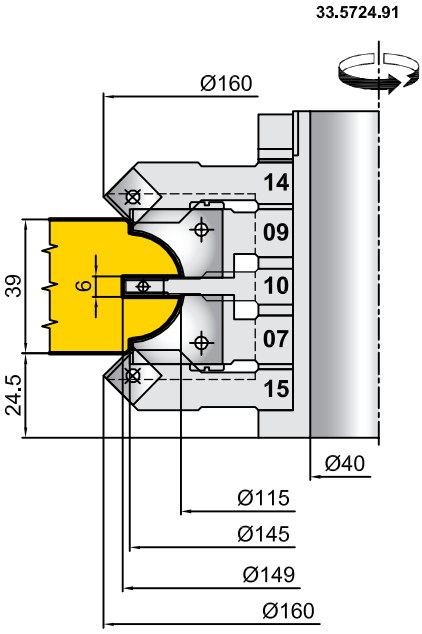

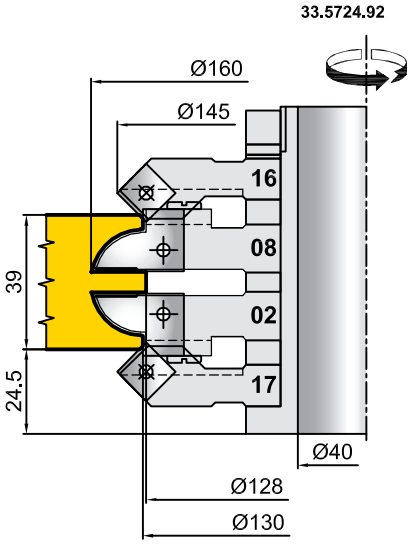

Профиль

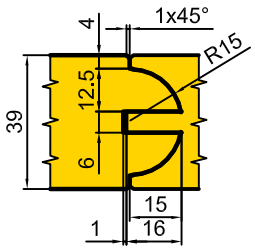

33.XXXX.XX

33.5690.00

Сечение по обвязке

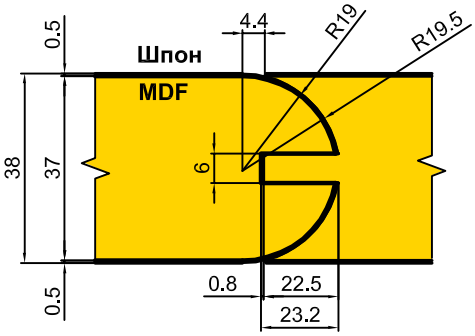

Сечение по закладке

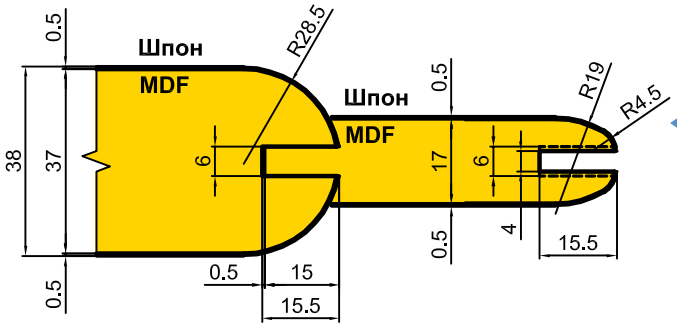

Профиль обвязки (прямолинейные детали)

33.5960.191

4-х стор. станок

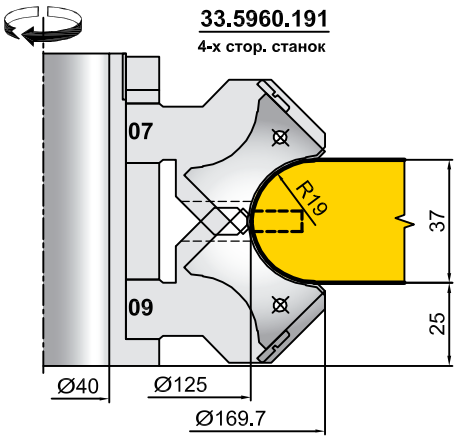

Контрпрофиль обвязки

33.5960.192

Левый шпиндель
2-х стор. шипореза

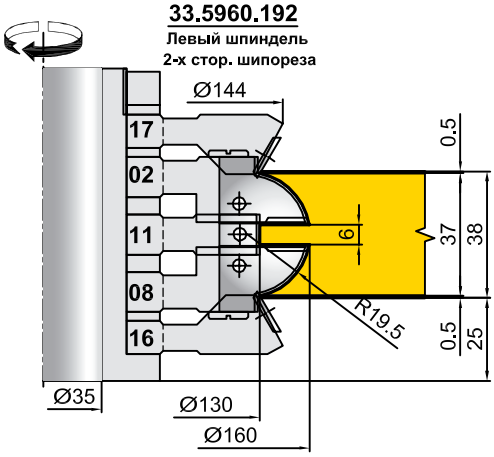

Профиль обвязки (криволинейные детали)

33.5960.291

Правый шпиндель
2-х стор. шипореза

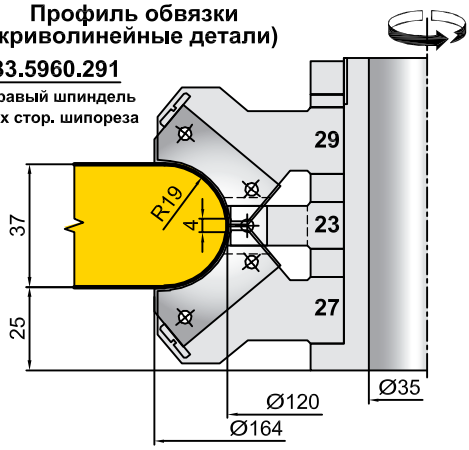

Контрпрофиль обвязки

33.5960.292

Фрезер

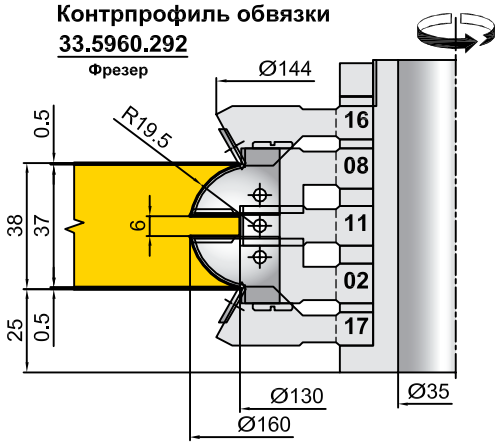

Контрпрофиль закладки

33.5690.292

Фрезер

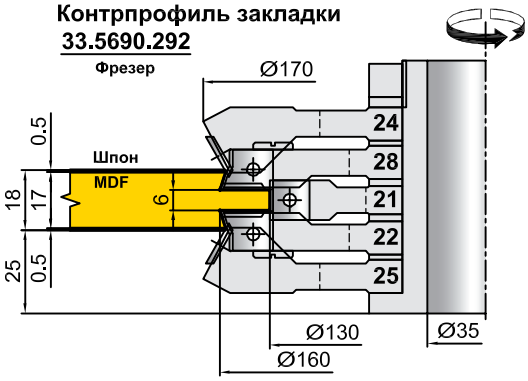

Профиль закладки (криволинейные детали)

33.5690.391

Фрезер

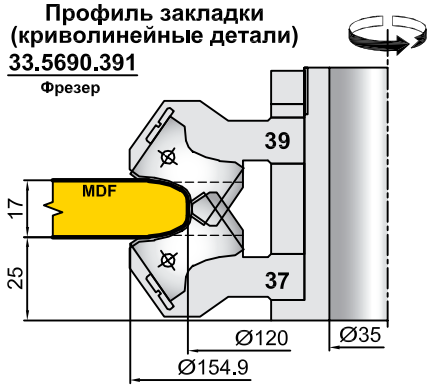

33.XXX.XX

33.6150.00

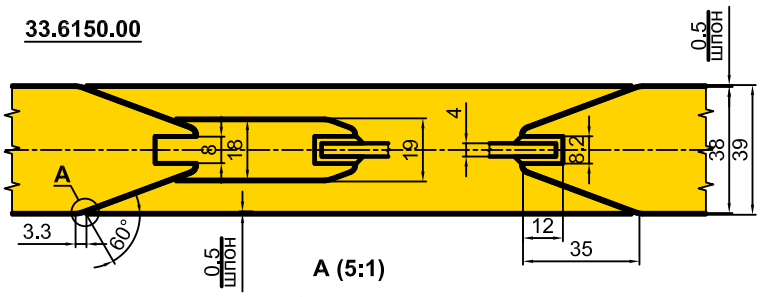

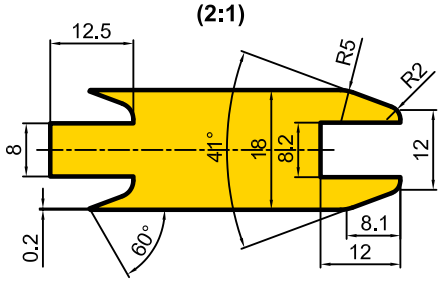

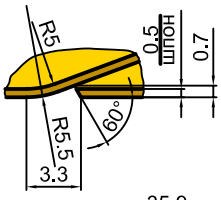

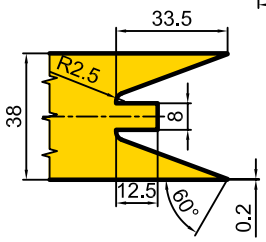

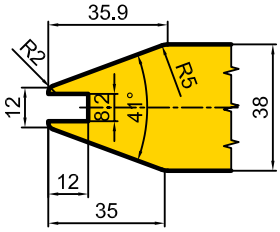

Гр.33.6150.10

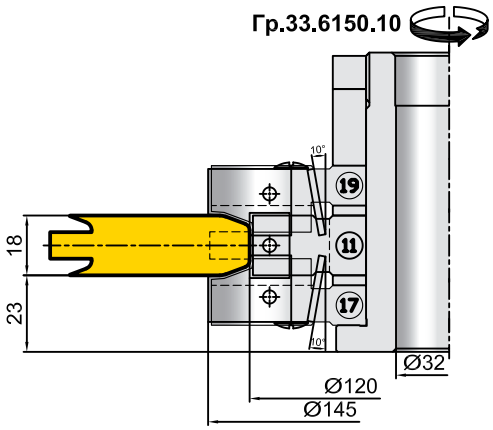

Гр.33.6150.191

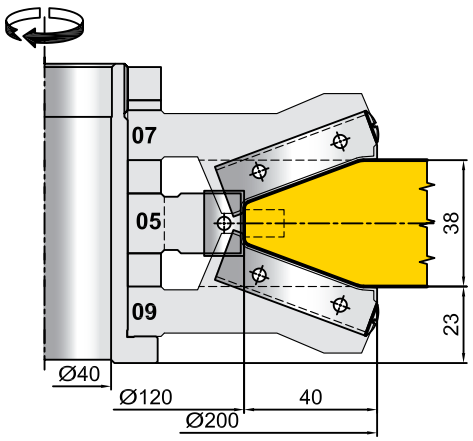

Гр.33.6150.92

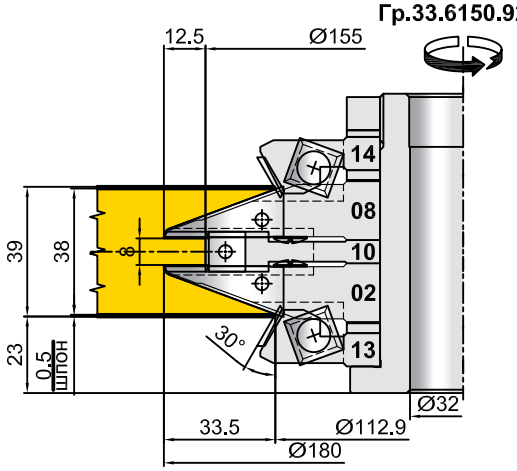

33.5731.00

Дверное полотно из композитной плиты

Сечение по обвязке (под филенку)

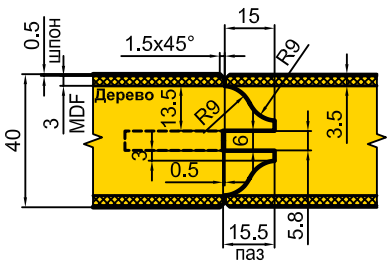

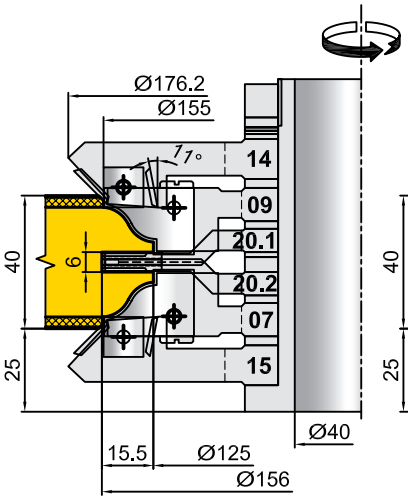

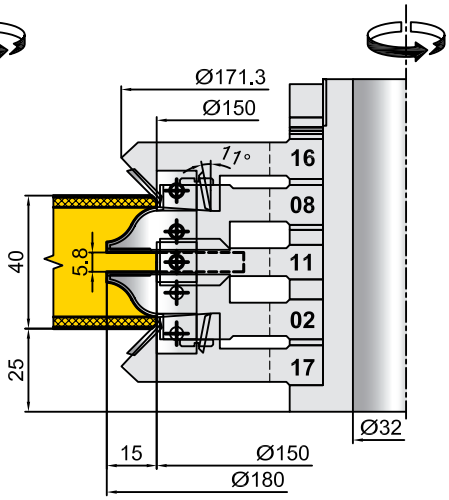

33.4693.00

Пример использования комплекта фрез для профилирования деталей дверной обвязки

33.4693.91 Профиль 33.4693.10

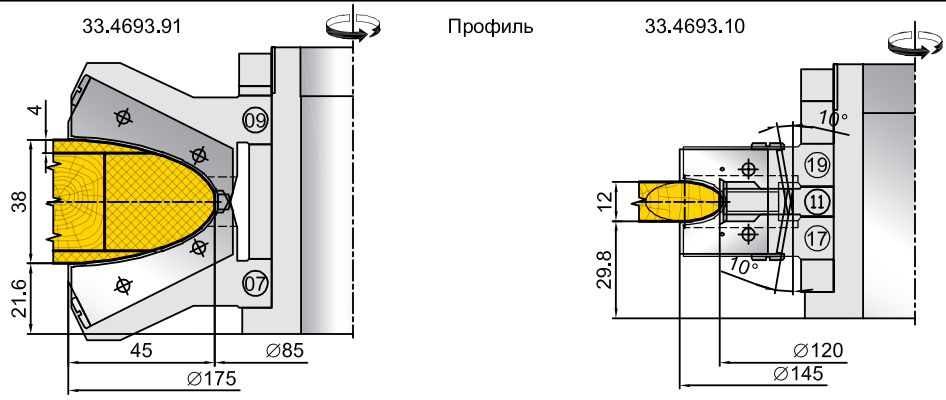

Шпонирование

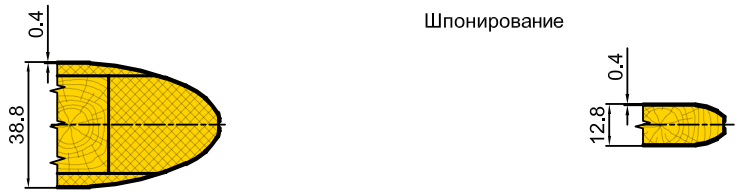

Паз

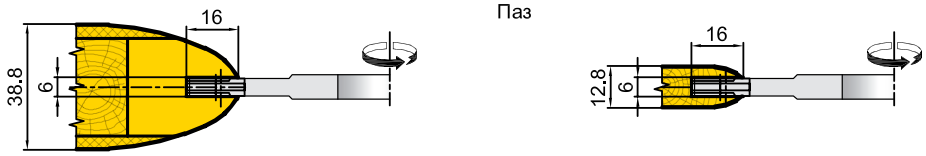

33.4693.92 Контрпрофиль 33.4693.20 ∅168

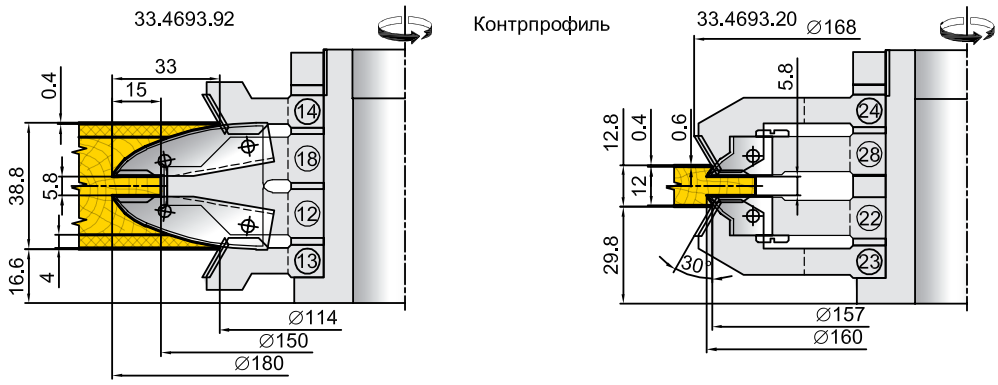

Обвязка

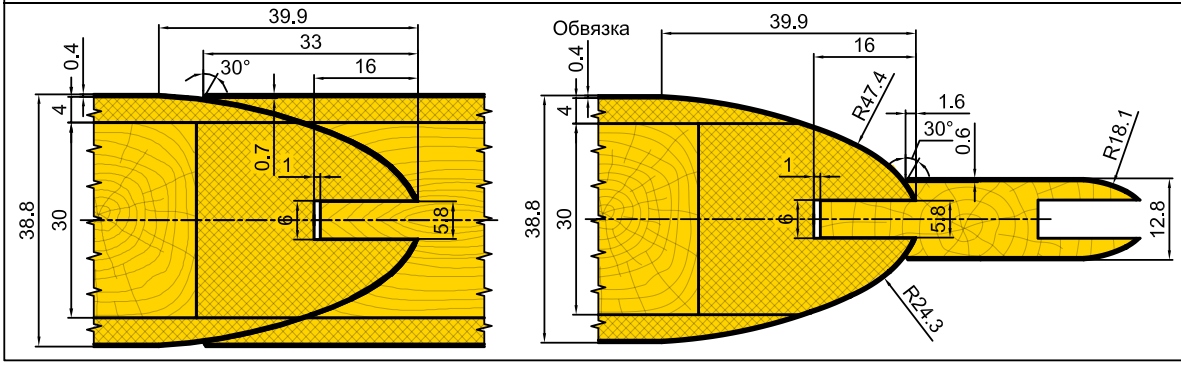

КОМПЛЕКТ ФРЕЗ ДЛЯ ПРОФИЛИРОВАНИЯ СТОЯКОВ И ПЕРЕМЫЧЕК ДВЕРНЫХ ПОЛОТЕН

03.XXX, 33.XXX

33.2420

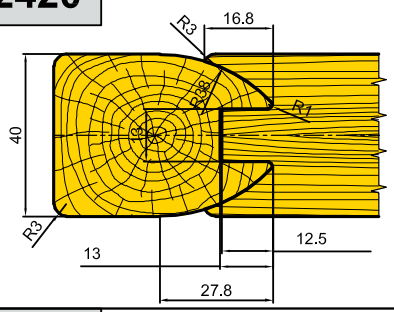

03.2132

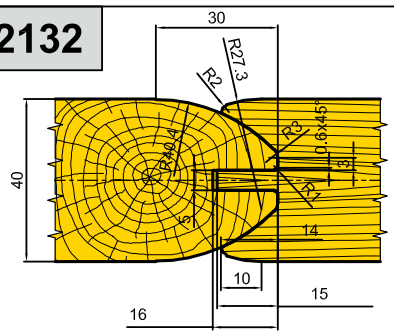

33.1876

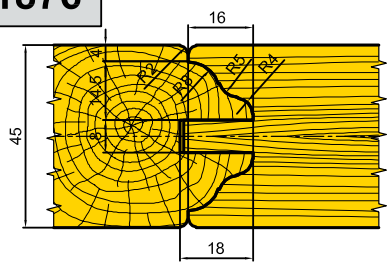

33.2012

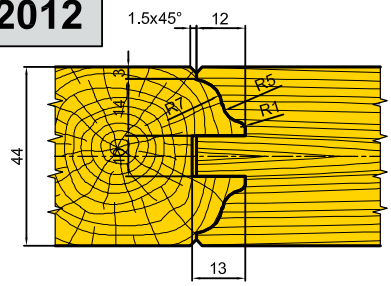

33.624

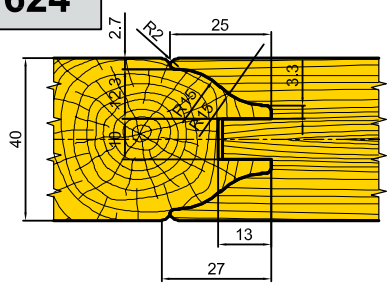

33.2616

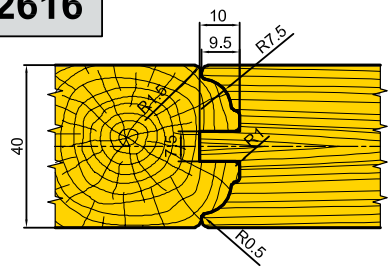

33.676

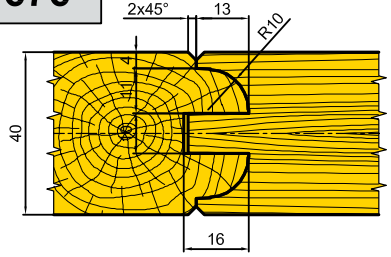

03.716

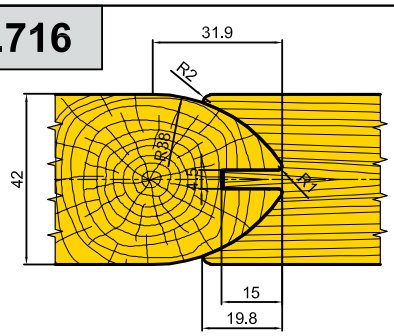

33.1626

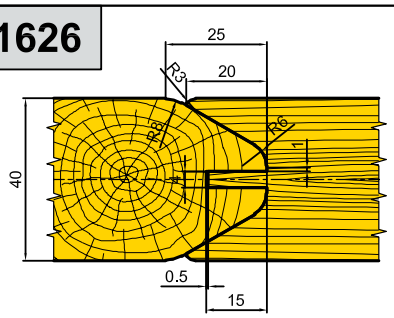

03.1273

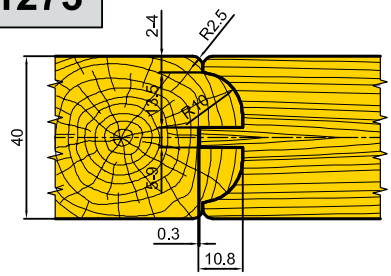

3

ДВЕРНЫЕ КОРОБКИ

3

ДВЕРНЫЕ КОРОБКИ

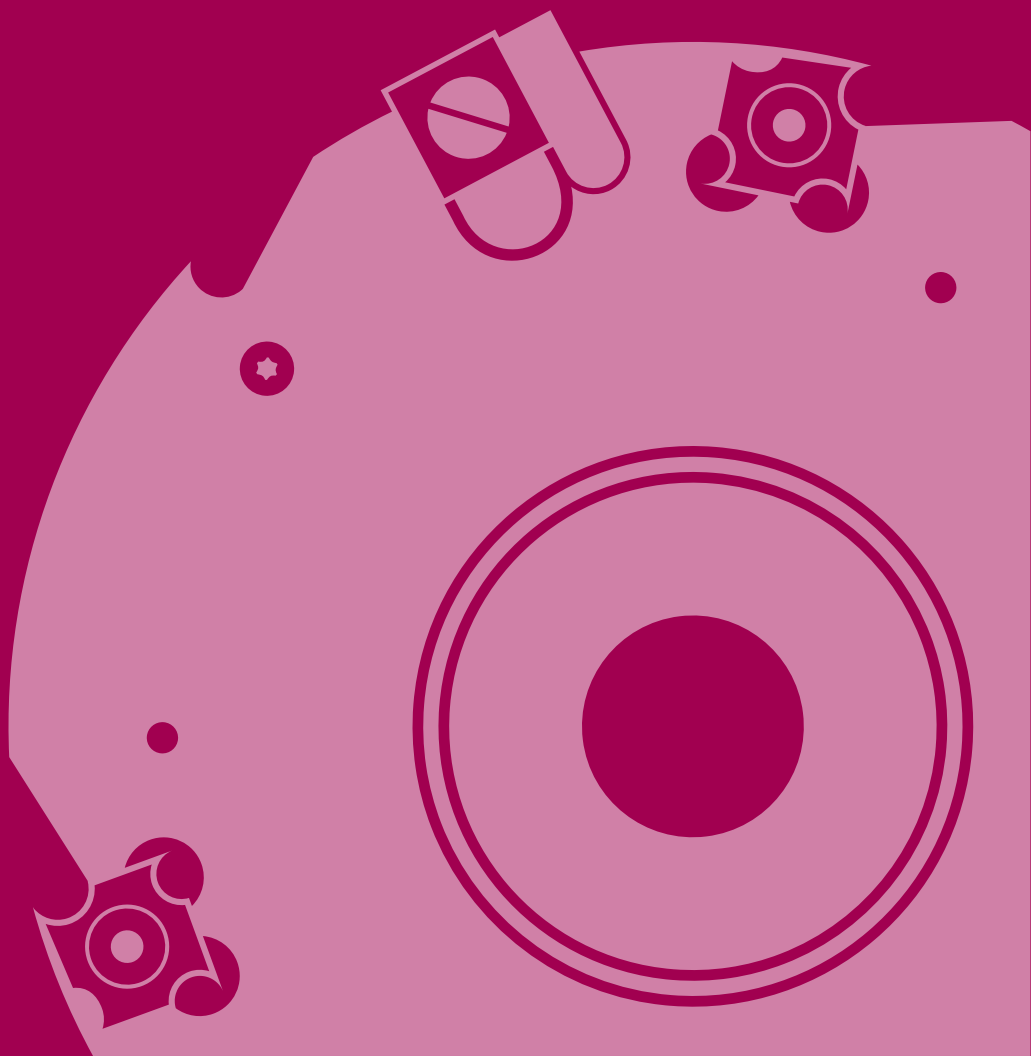

08.01.XX, 08.04.10
08.05.10, 08.06.60

1. Дверная коробка

1.1 Профиль
гр. 08.01.20

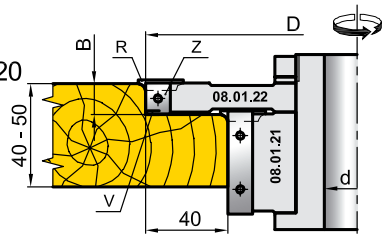

1.2 Шип
гр. 08.01.30

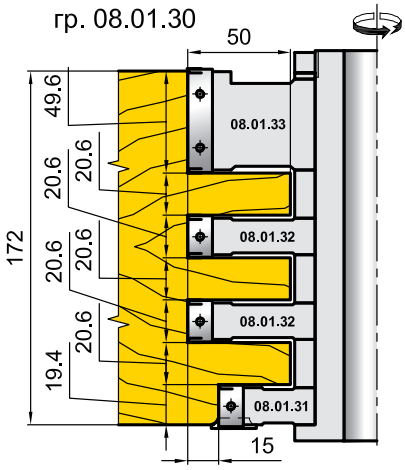

1.3 Проушина
гр. 08.01.40

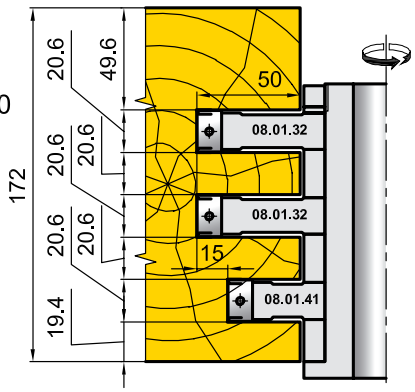

2. Дверное полотно

2.1 Профиль прямого наплава
гр. 08.04.10

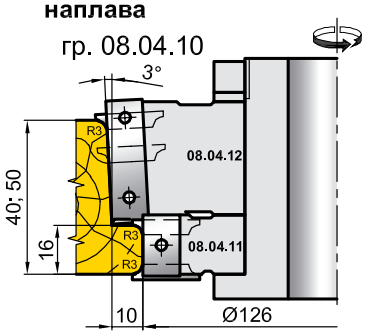

2.2 Профиль косого наплава
гр. 08.05.10

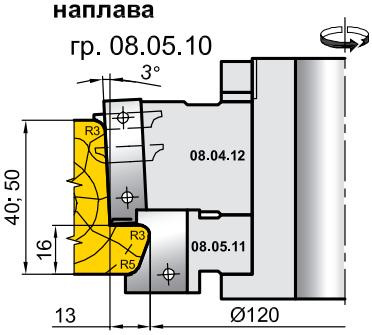

2.3 Профиль притвора
гр. 08.06.60

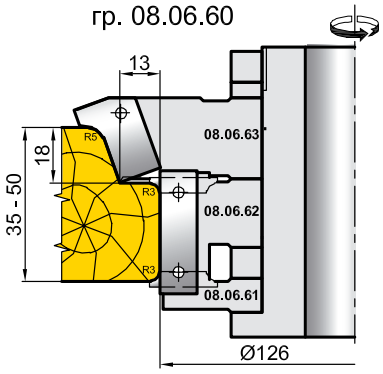

Ножи Z,V,R

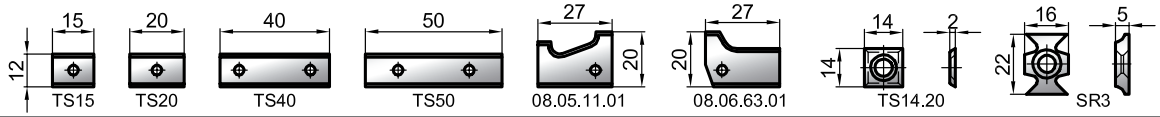

№ группы	Обознач. фрезы	Кол-во шт.	D мм	d мм	B мм	Ножи Z,V,R					
						Обознач.	Кол.	Обознач.	Кол.	Обознач.	Кол.
08.01.20	08.01.21	1	126	30 - 32	50.6	TS50	3	-	-	SR3	3
	08.01.22	1	206	30 - 32	15	TS15	3	TS14.20	3	SR3	3
08.01.30	08.01.31	1	154	30 - 32	19.4	TS20	3	TS14.20	3	SR3	3
	08.01.32	2	184	30 - 32	20.6	TS20	3	TS14.20	3+3	-	-
	08.01.33	1	184	30 - 32	50.6	TS50	3	TS14.20	3+3	-	-
08.01.40	08.01.32	2	184	30 - 32	20.6	TS20	3	TS14.20	3+3	-	-
	08.01.41	1	154	30 - 32	20.6	TS20	3	TS14.20	3+3	-	-
08.04.10	08.04.11	1	126	30 - 32	20	TS20	3	-	-	SR3	3+3
	08.04.12	1	152	30 - 32	40	TS40	3	TS14.20	3	SR3	3
08.05.10	08.05.11	1	120	30 - 32	27	08.05.11.01	3	-	-	-	-
	08.04.12	1	152	30 - 32	40	TS40	3	TS14.20	3	SR3	3
08.06.60	08.06.61	1	133	30 - 32	3	-	-	-	-	SR3	3
	08.06.62	1	126	30 - 32	40	TS40	3	-	-	SR3	3
	08.06.63	1	182	30 - 32	40	08.06.63.01	3	TS14.20	3	-	-

УНИВЕРСАЛЬНЫЙ КОМПЛЕКТ ФРЕЗ ДЛЯ ШИПОВАНИЯ ДВЕРНОЙ КОРОБКИ

08.08.XX

2. Шип-проушина

Группа 08.08.30

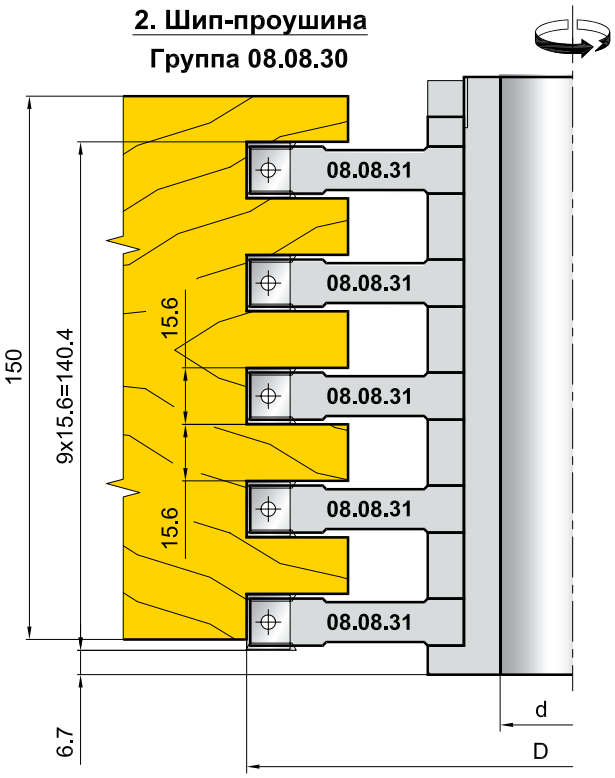

1. Профиль уклона 45°

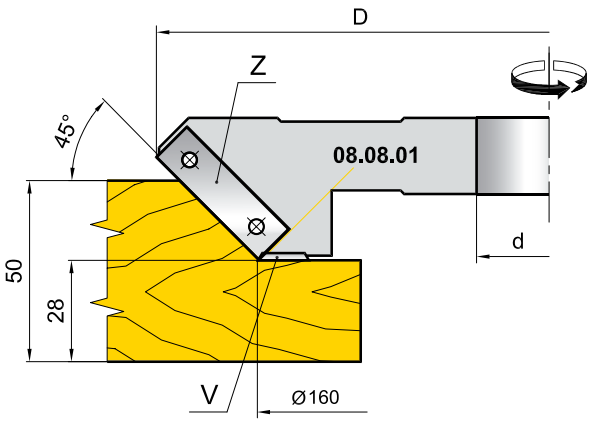

Фреза 08.08.02 - нижняя

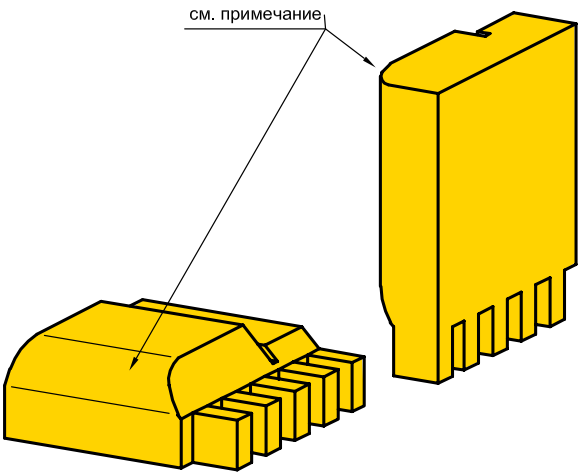

3. Профиль паза и отбор четверти

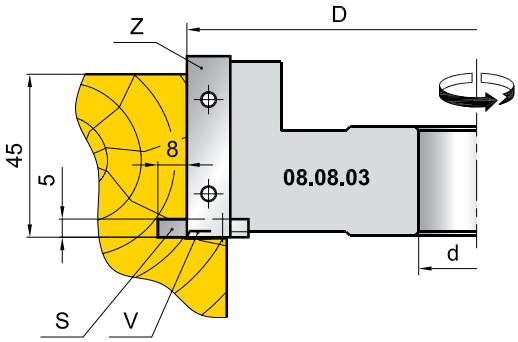

Примечание:
Профиль коробки - по согласованию с заказчиком.

Ножи Z,V,S

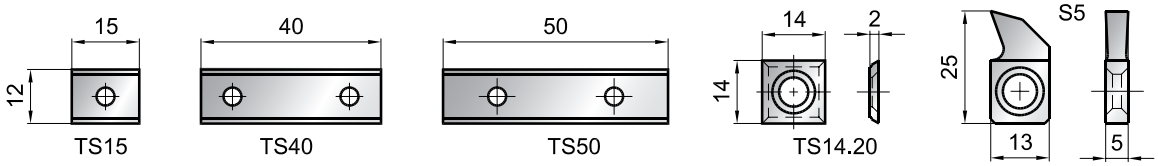

Обознач. фрезы	Кол-во шт.	D мм	d мм	B мм	Ножи Z,V,S					
					Обознач.	Кол.	Обознач.	Кол.	Обознач.	Кол.
08.08.01/02	1	217	30 - 50	28	TS40	3	TS14.20	3		
08.08.03	1	160	30 - 50	50	TS50	3	TS14.20	3	S5	3
Группа 08.08.30	1	180	30 - 50							
08.08.31	5	180	60	15.6	TS15	3	TS14.20	3+3		

08.09.00

Варианты конструкций коробки

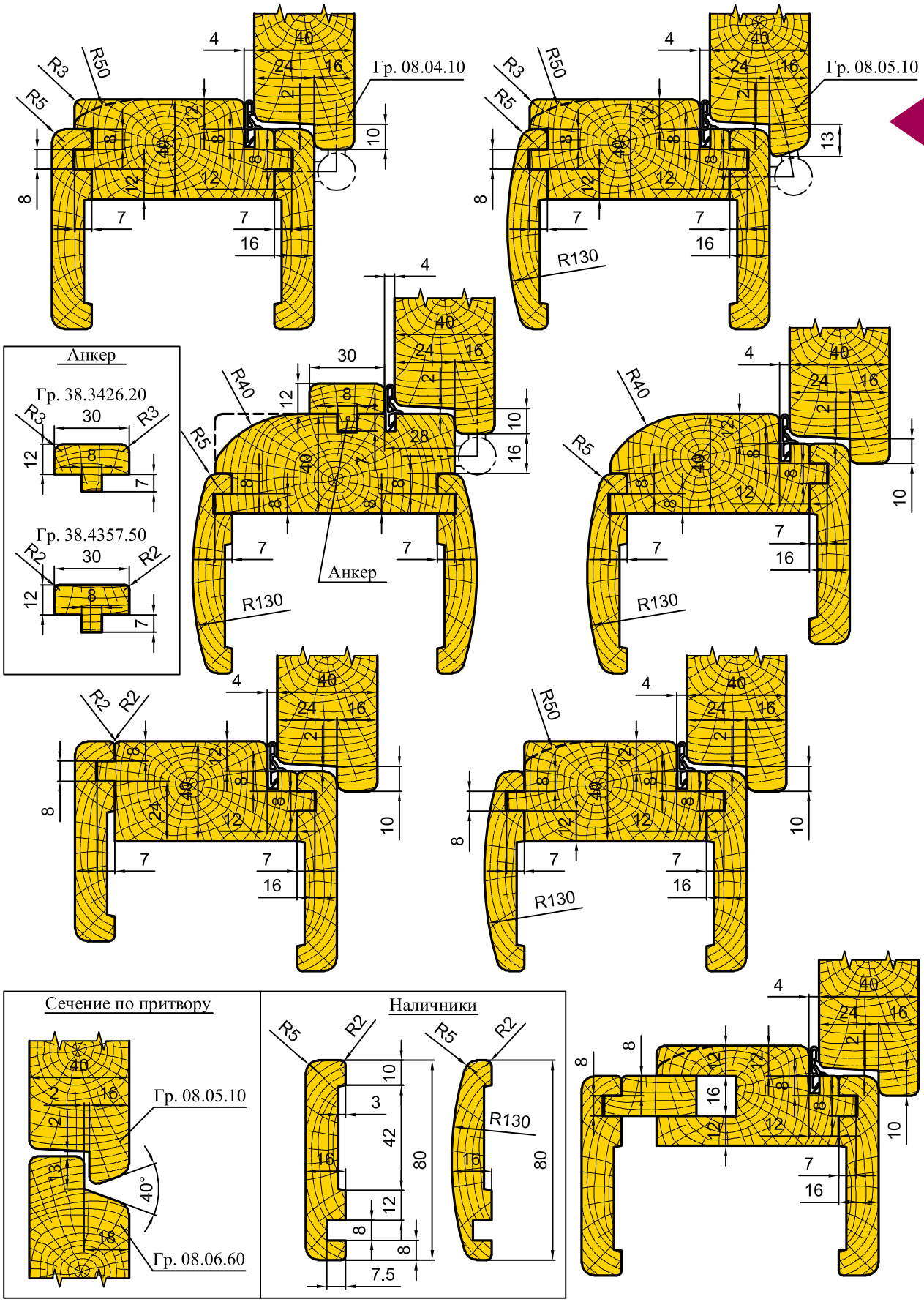

УНИВЕРСАЛЬНЫЙ КОМПЛЕКТ ФРЕЗ ДЛЯ ИЗГОТОВЛЕНИЯ ДВЕРНОЙ КОРОБКИ

08.09.00

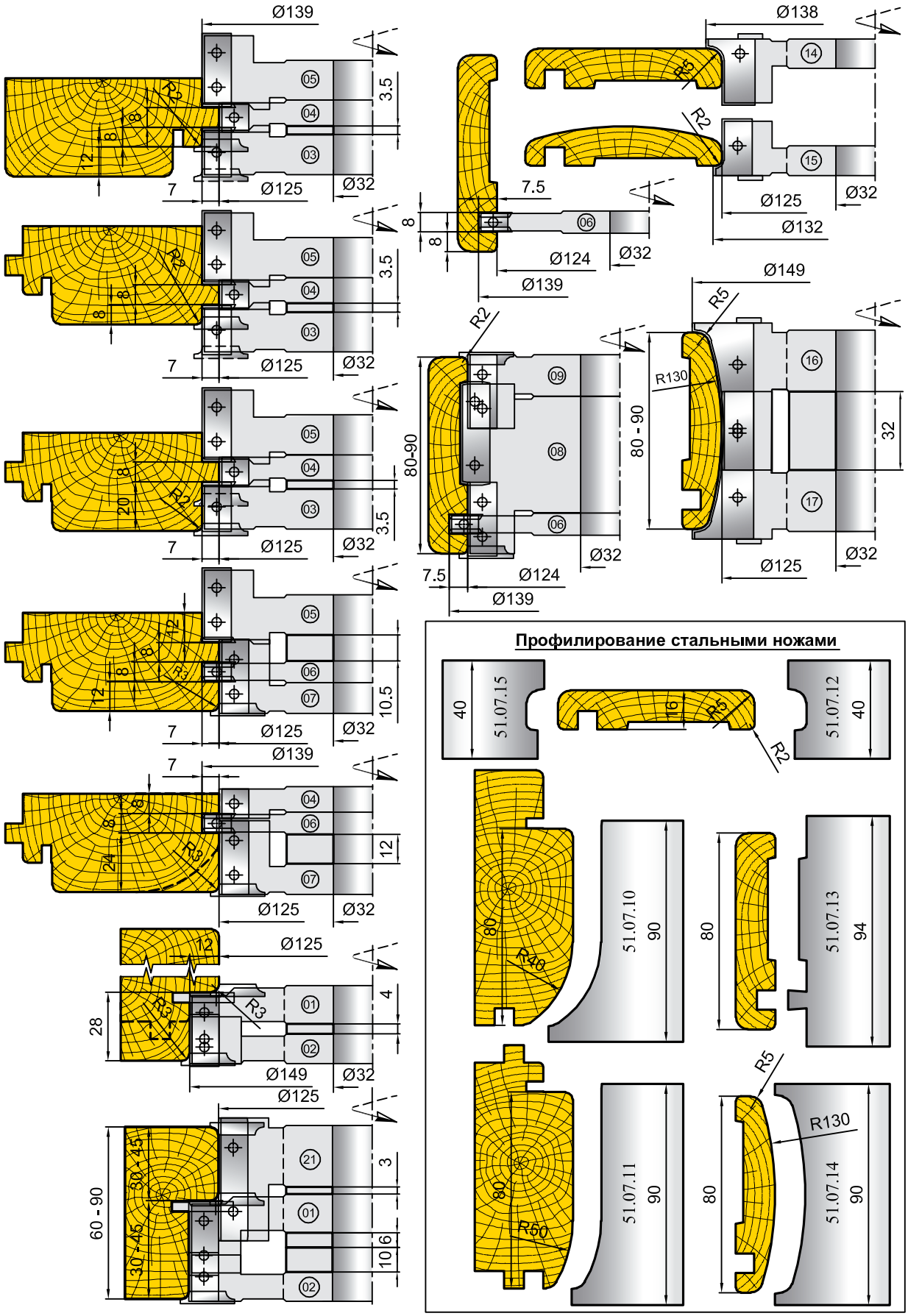

08.09.00

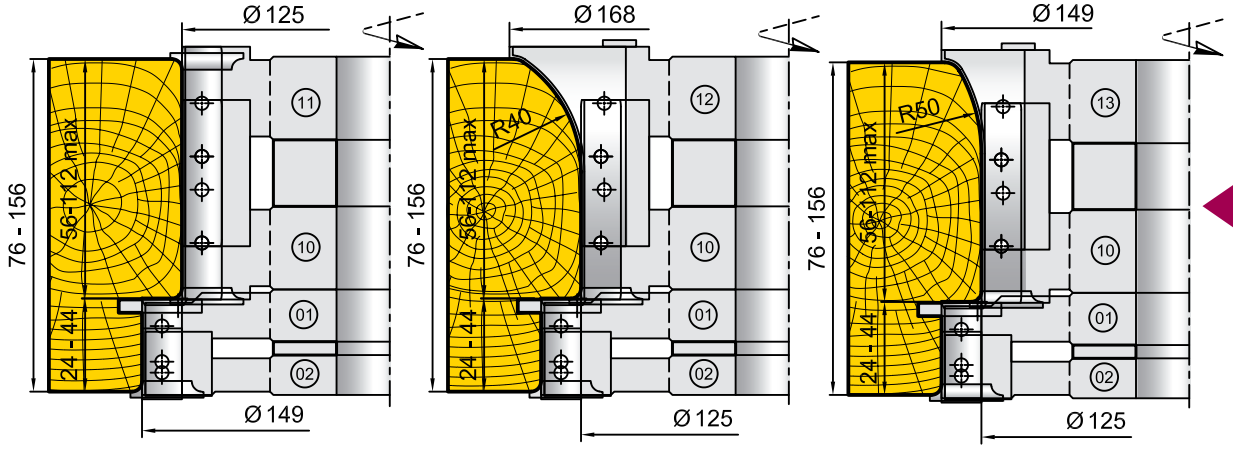

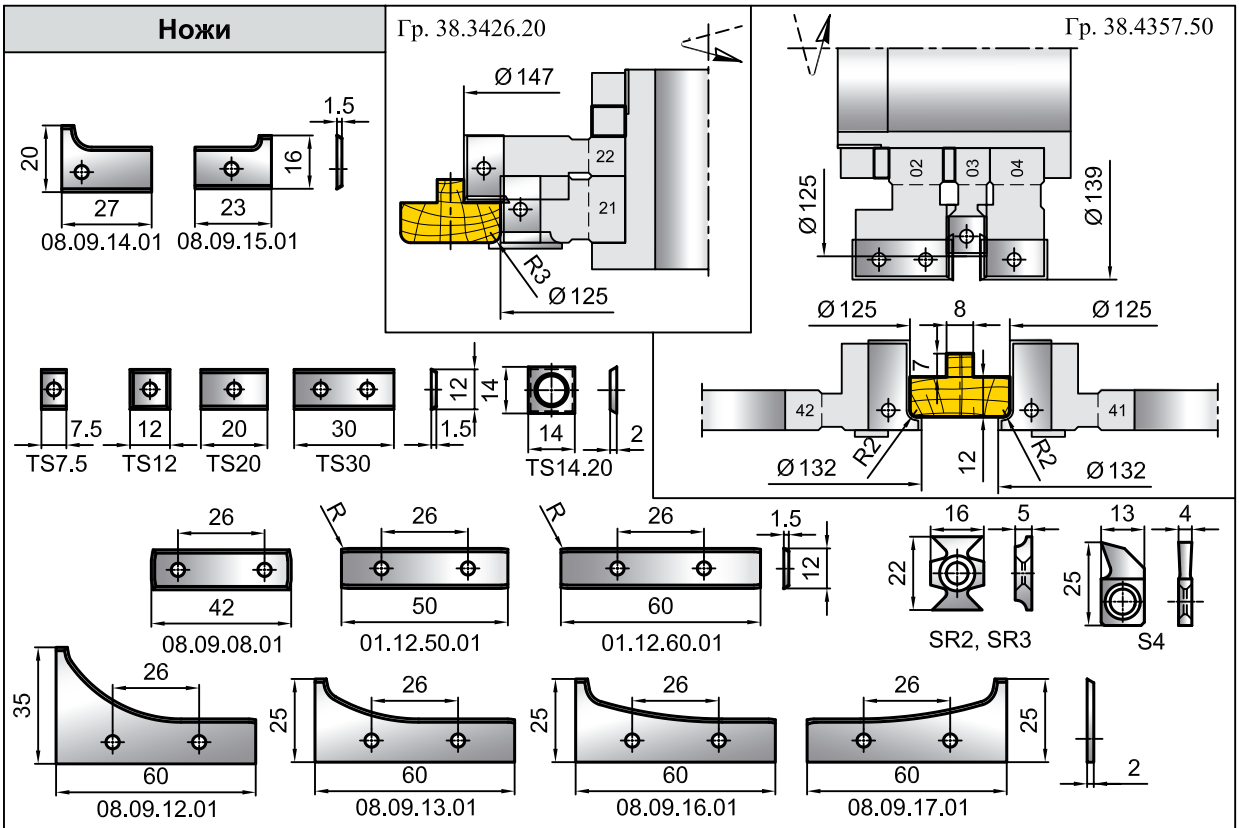

Обозначение фрезы	D мм	d мм	B мм	Ножи							
				Обознач.	Кол.	Обознач.	Кол.	Обознач.	Кол.	Обознач.	Кол.
08.09.01	149	30 - 50	30	TS30	2	TS14.20	2	SR3	2	S4	2
08.09.02	149	30 - 50	20	TS20	2			SR3	2		
08.09.03	139	30 - 50	20	TS20	2	TS14.20	2	SR2	2		
08.09.04	125	30 - 50	12	TS12	2						
08.09.05	139	30 - 50	30	TS30	2	TS14.20	2				
08.09.06	139	30 - 50	8	TS7.5	2	TS14.20	4				
08.09.07	125	30 - 50	30	TS30	2			SR3	2		
08.09.08	130	30 - 50	71	08.09.08.01	2	TS30	2	SR2	2		
08.09.09	124	30 - 50	30	TS30	2			SR2	2		
08.09.10	125	30 - 50	60	01.12.60.01	2						
08.09.11	125	30 - 50	60	01.12.60.01	2			SR3	2		
08.09.12	168	30 - 50	60	08.09.12.01	2						
08.09.13	149	30 - 50	60	08.09.13.01	2						
08.09.14	138	30 - 50	27	08.09.14.01	3						
08.09.15	132	30 - 50	23	08.09.15.01	3						
08.09.16	149	30 - 50	60	08.09.16.01	3						
08.09.17	149	30 - 50	60	08.09.17.01	3						
08.09.21	125	30 - 50	50	01.12.50.01	2			SR3	2		

08.1531.00
08.2138.00

08.1531.00

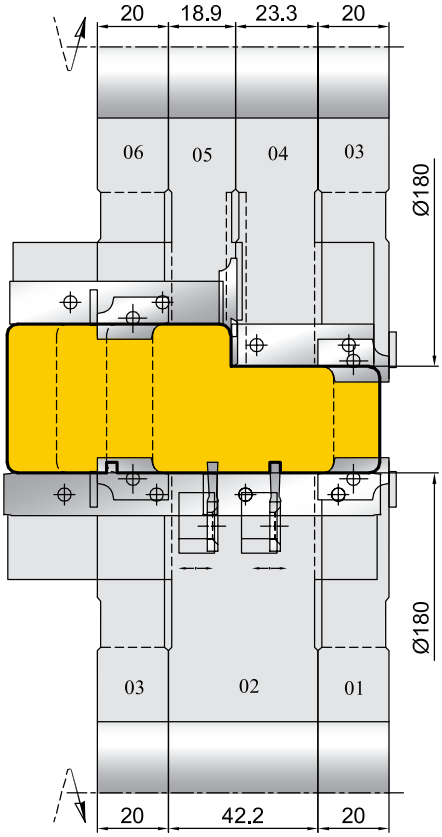

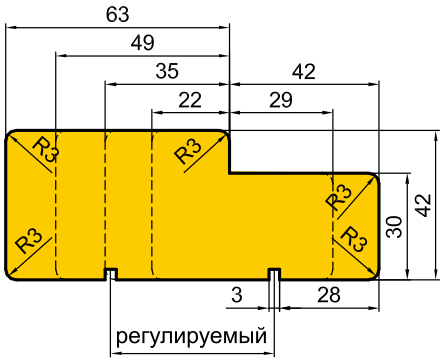

08.2138.00

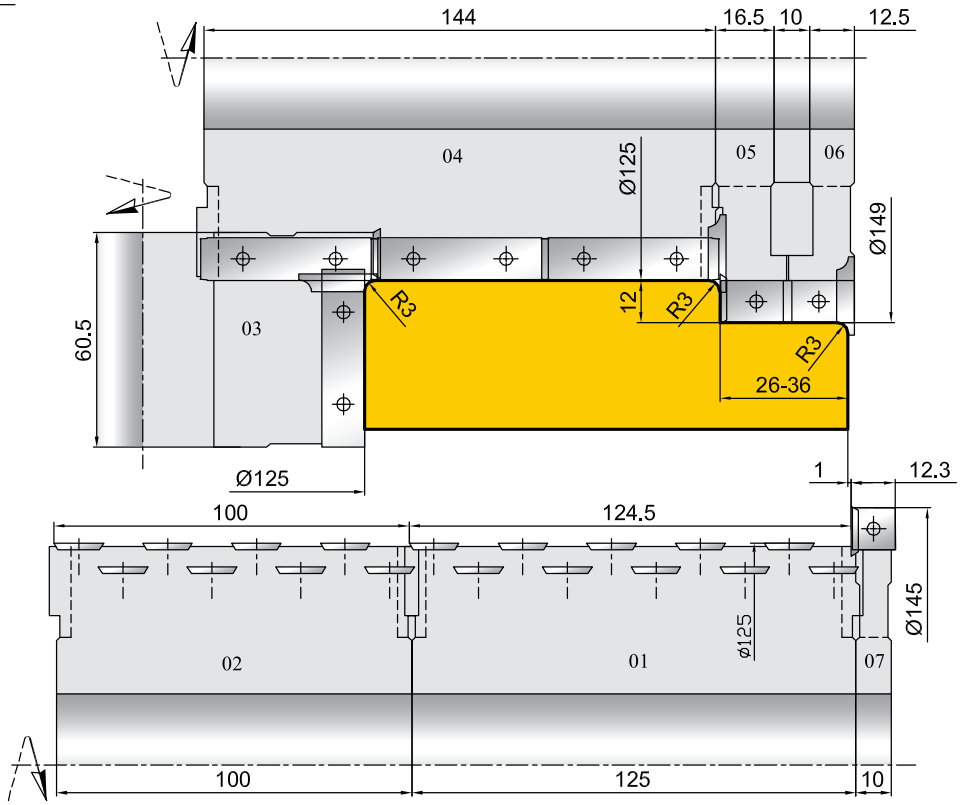

08.1951.00

Угловое соединение на контрпрофиль.

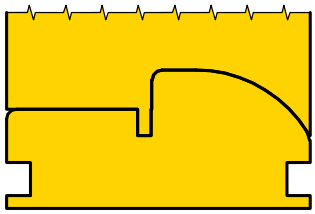

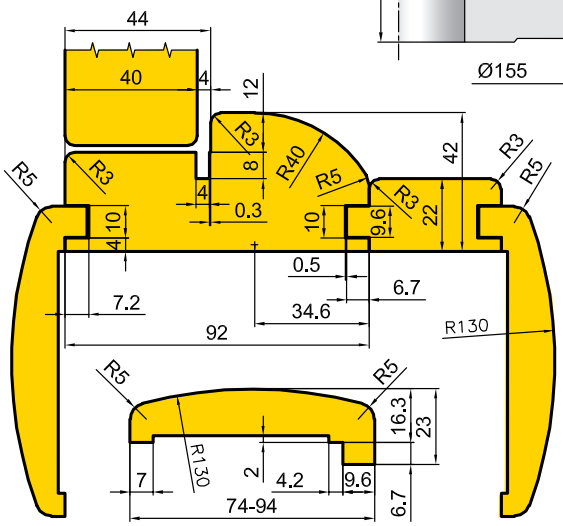

Гр. 08.1951.06

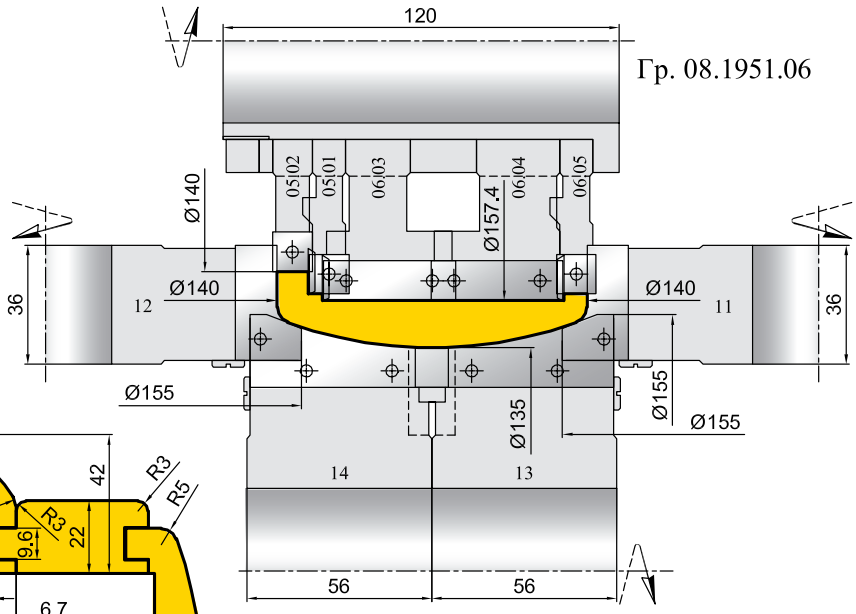

Угловое соединение на контрпрофиль
Гр. 08.1951.07

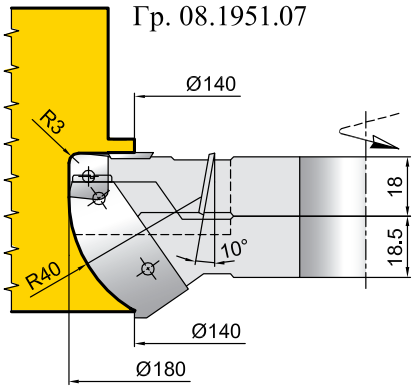

Гр. 08.1951.05

Гр. 08.1951.04

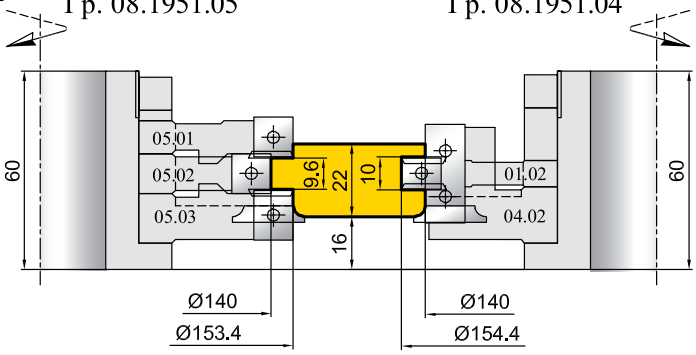

Гр. 08.1951.03

Гр. 08.1951.02

Гр. 08.1951.01

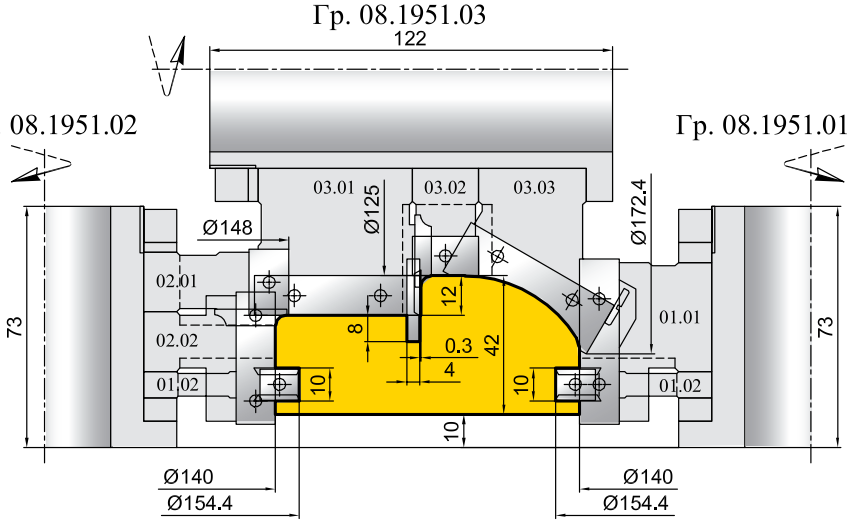

УНИВЕРСАЛЬНЫЙ КОМБИНИРУЕМЫЙ КОМПЛЕКТ ФРЕЗ ДЛЯ ИЗГОТОВЛЕНИЯ ДВЕРНОЙ КОРОБКИ

08.1720.00

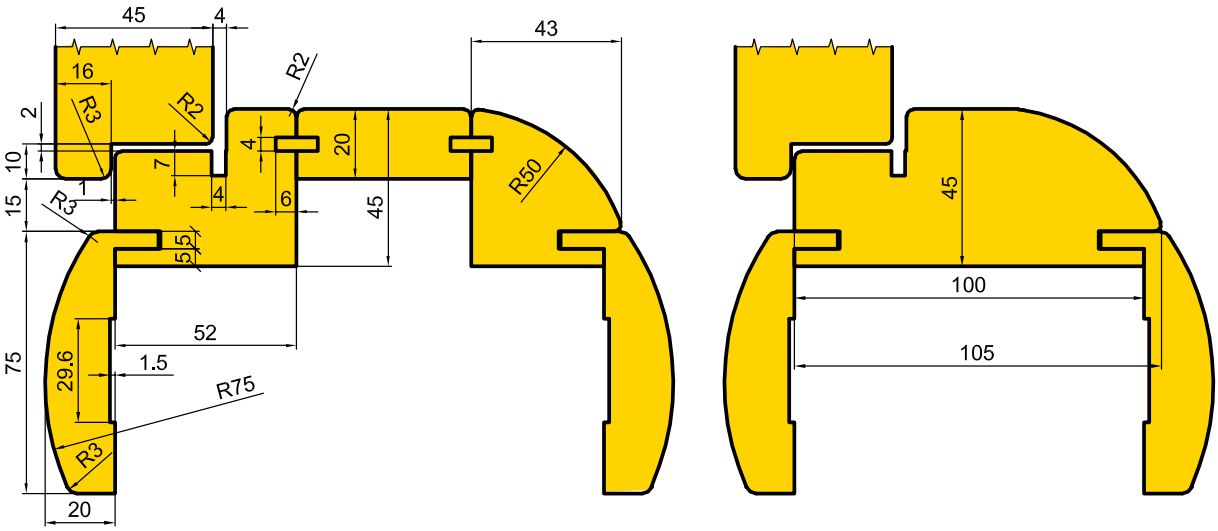

Гр. 08.1720.30

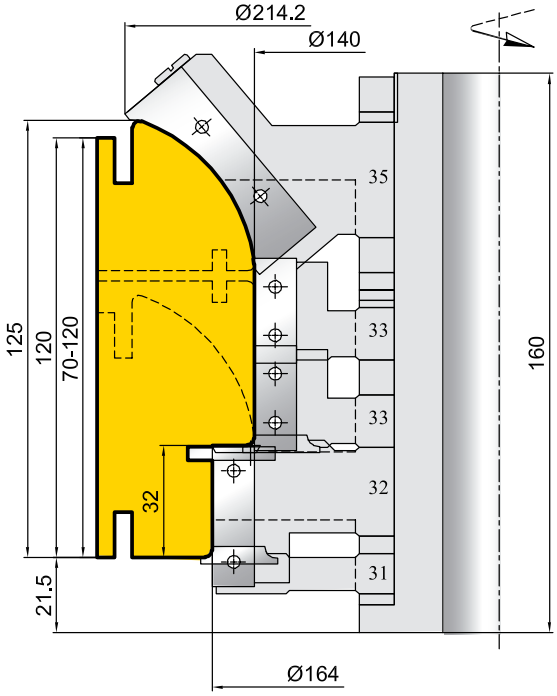

Гр. 08.1720.20

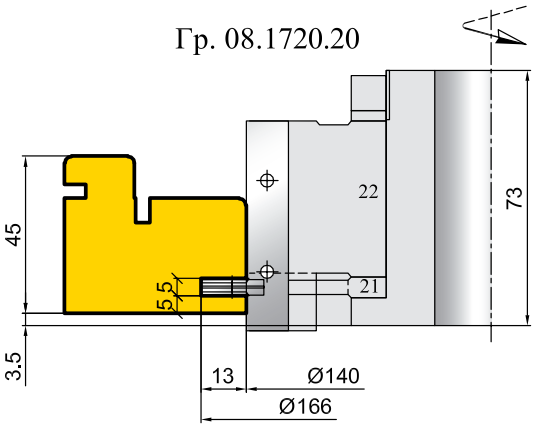

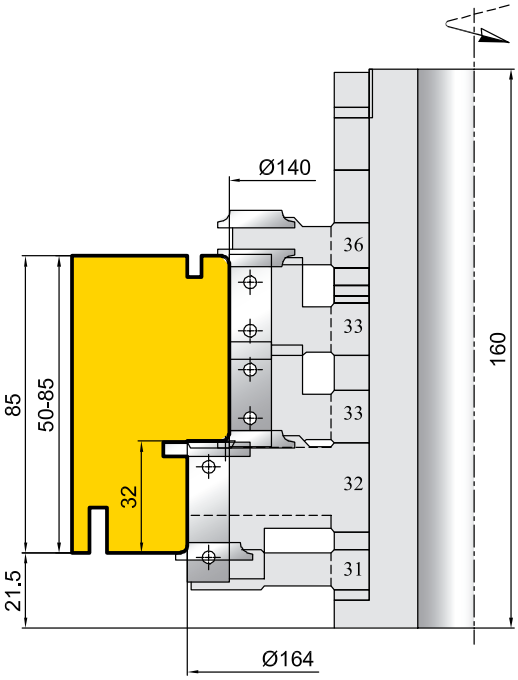

Гр. 08.1720.70

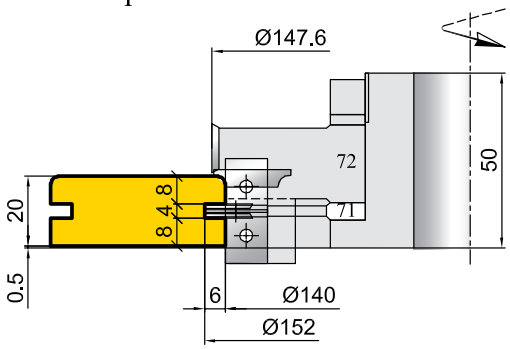

08.1720.00

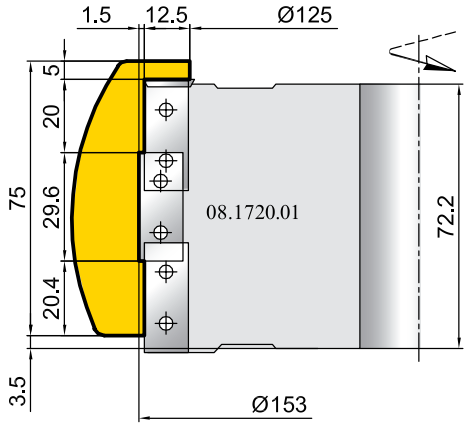

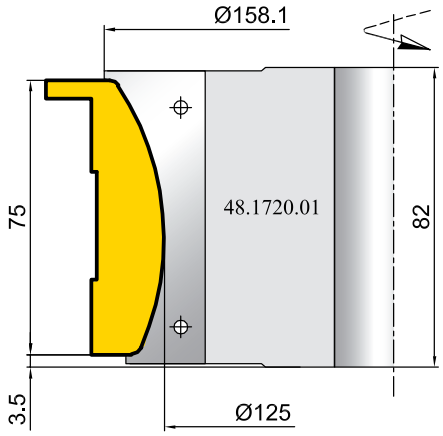

Гр. 08.1720.40

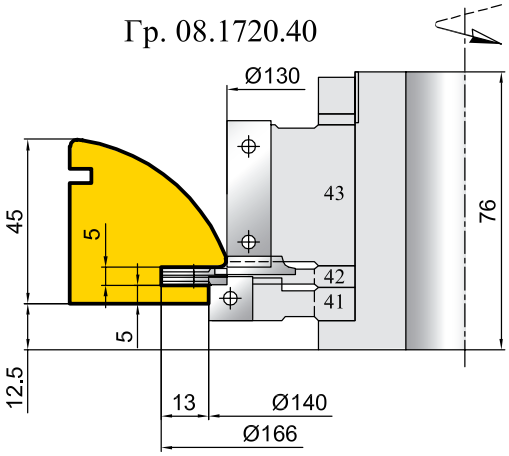

Гр. 08.1720.50

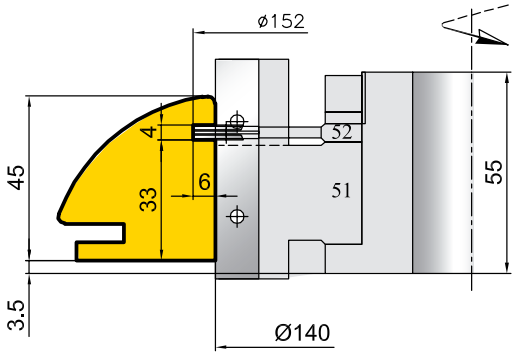

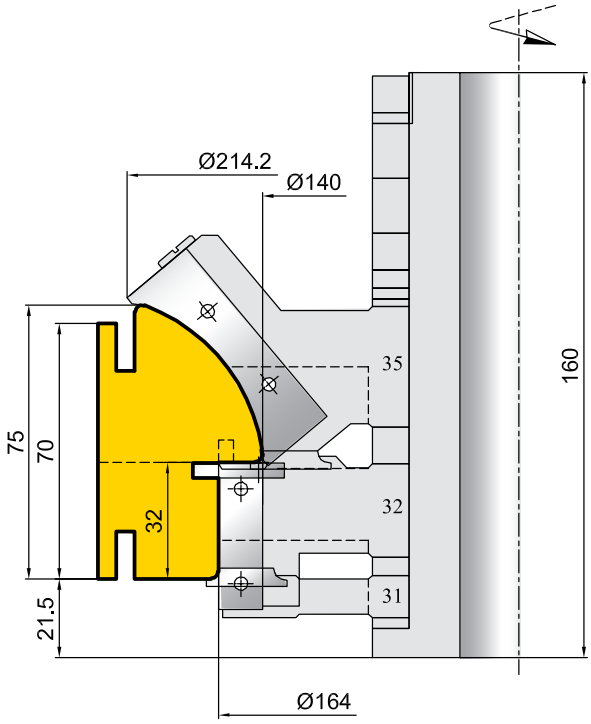

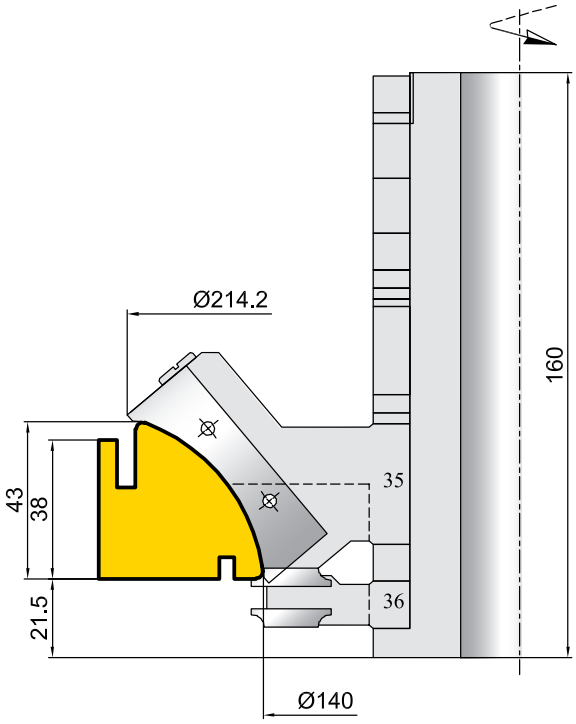

Гр. 49.6084.10

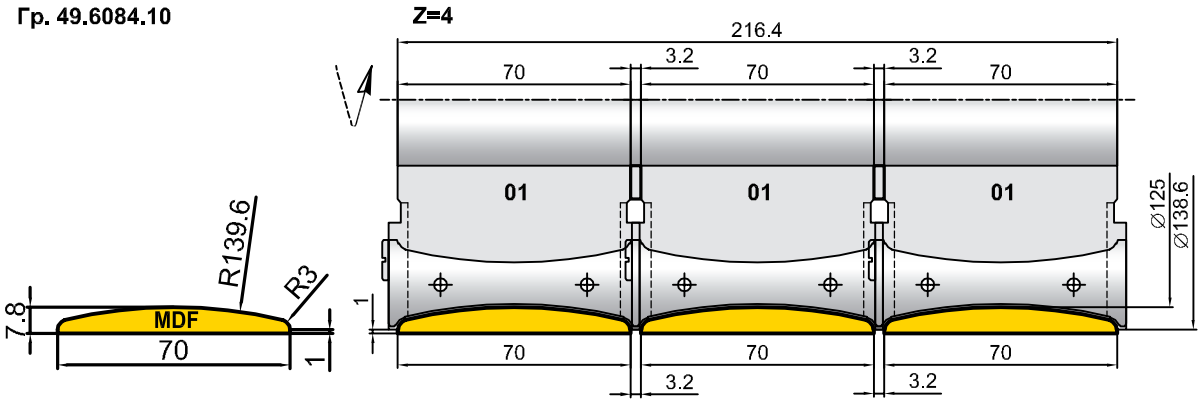

Гр. 49.6084.20

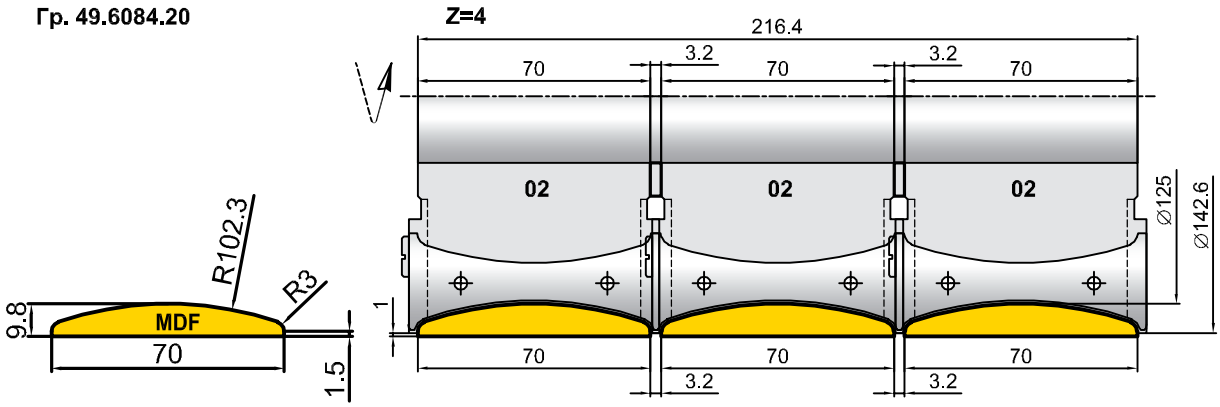

48.6019.00

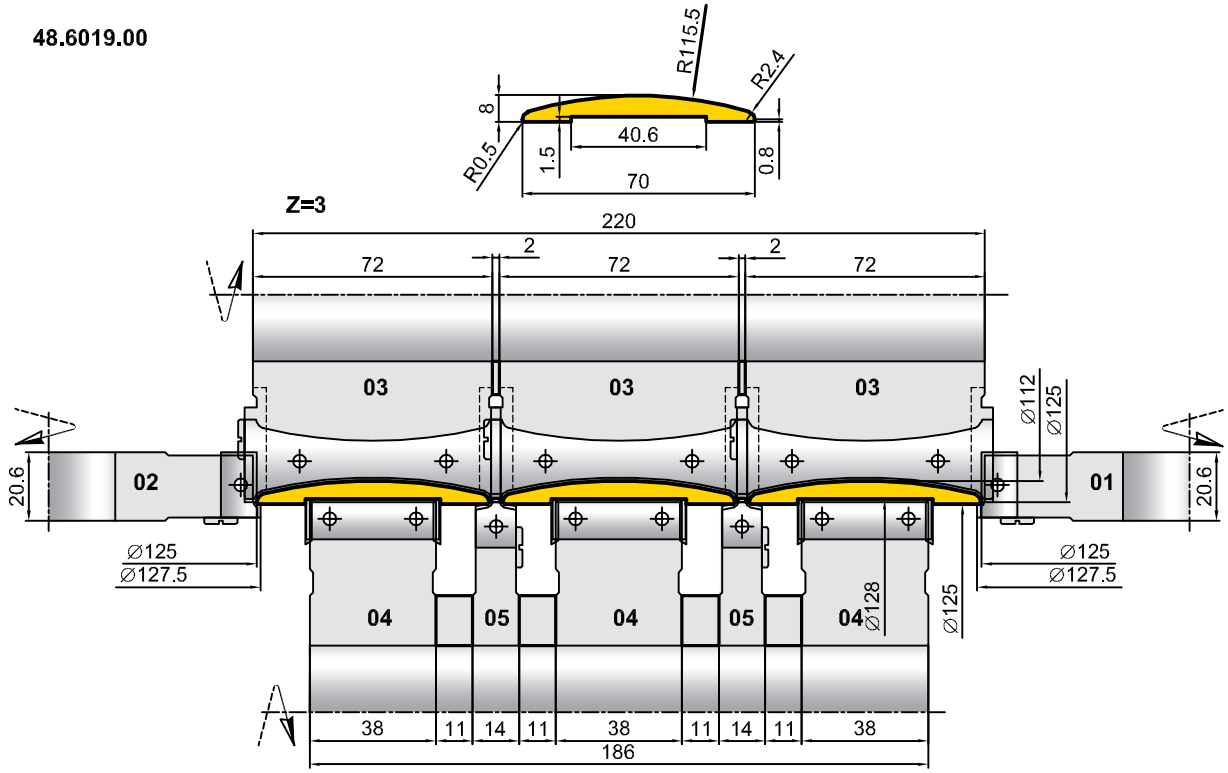

49.XXXX.XX 48.XXXX.XX

49.4735.00

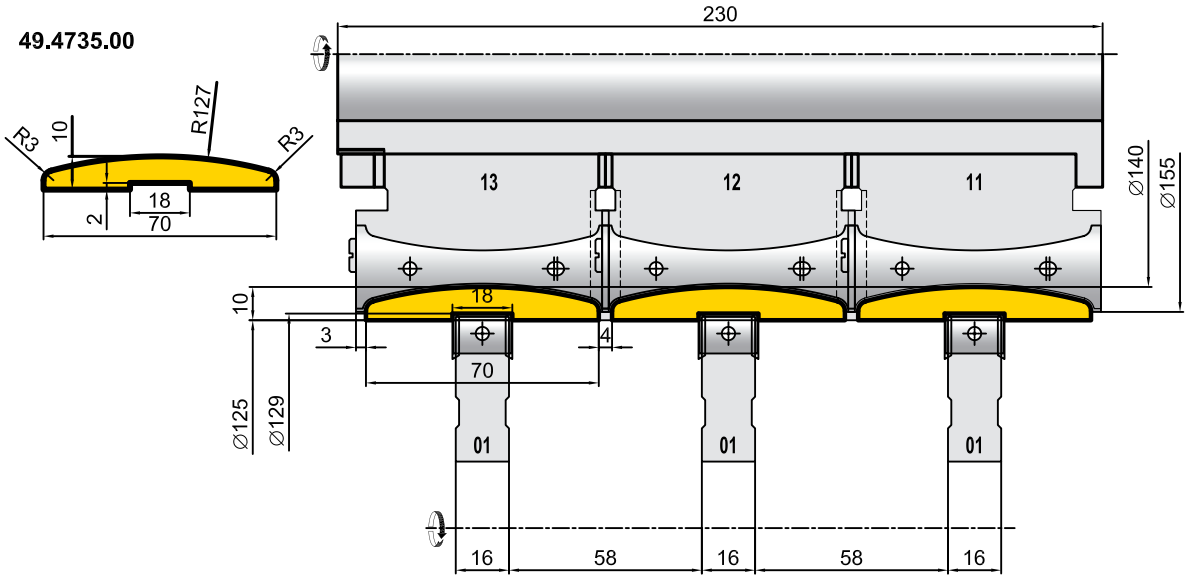

48.3409.00

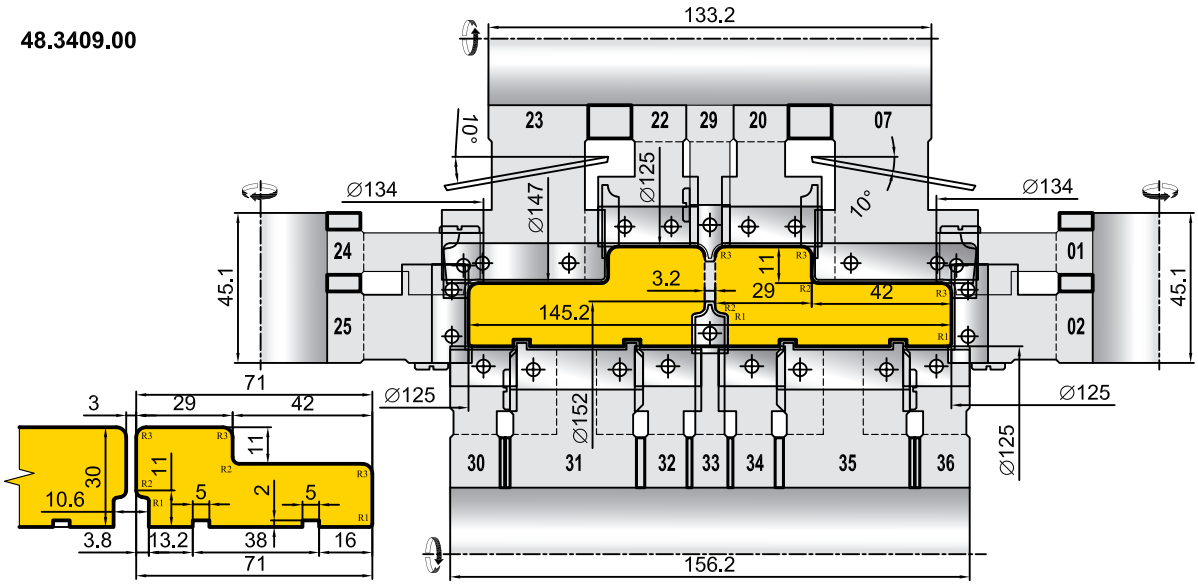

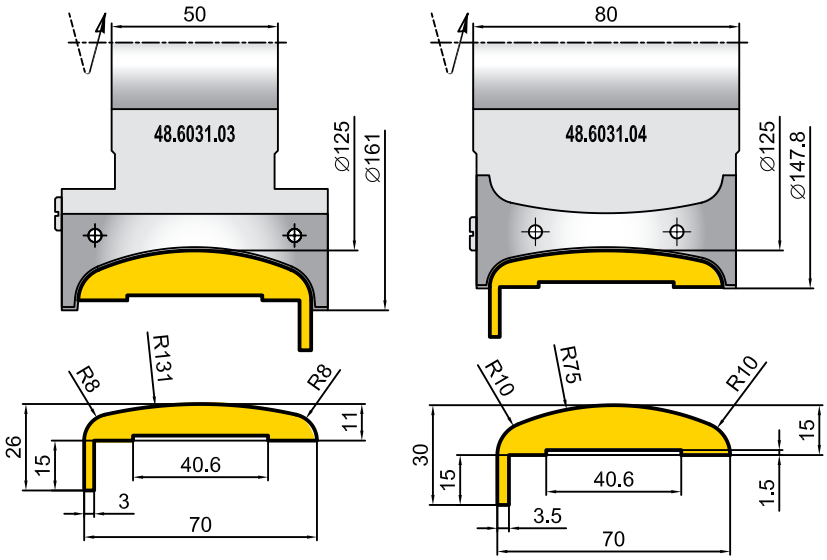

48.XXXX.XX 49.XXXX.XX 02.XXXX.XX

48.5001.00

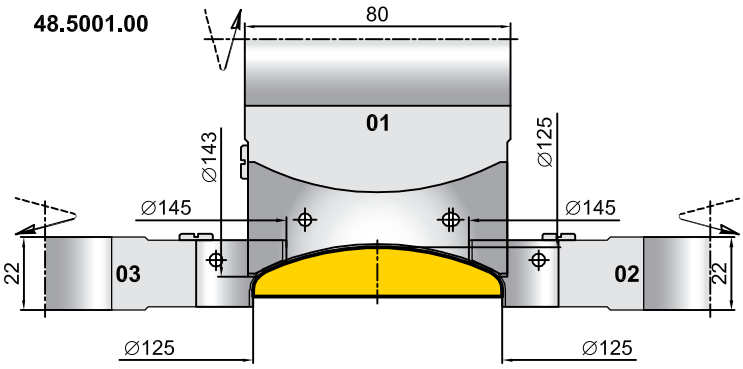

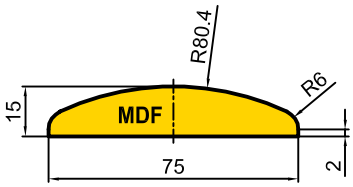

49.6068.00

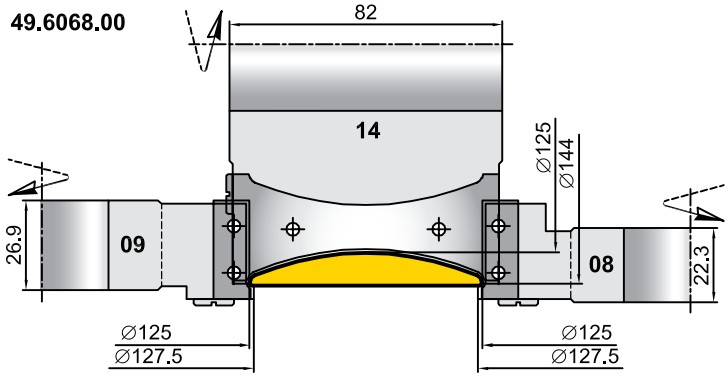

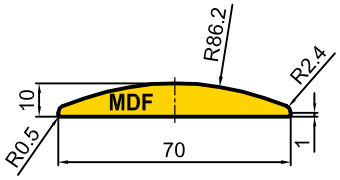

48.5010.00

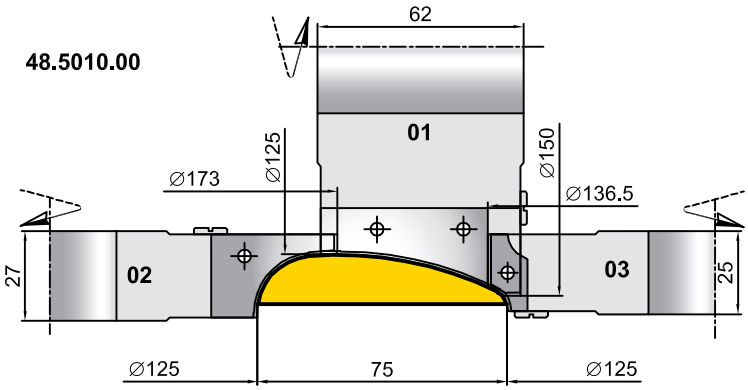

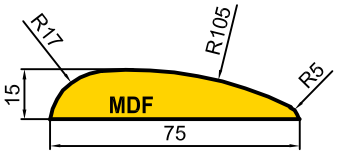

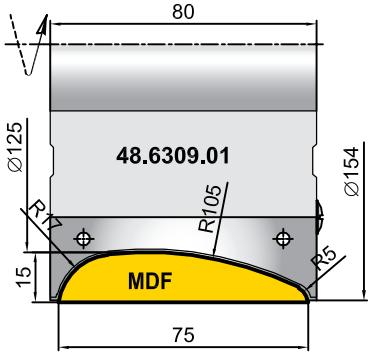

02.4828.00

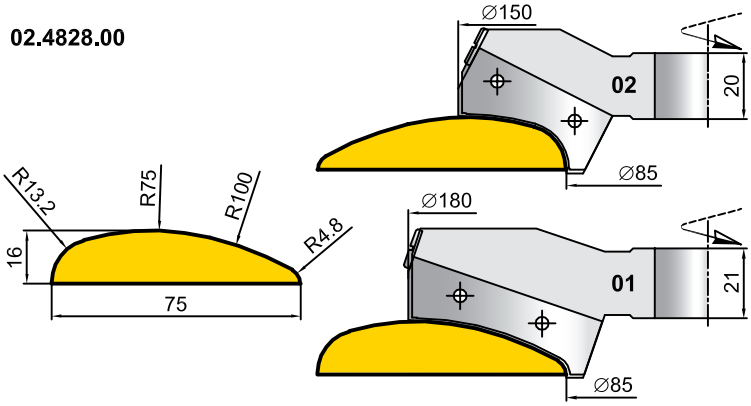

08.6068.00

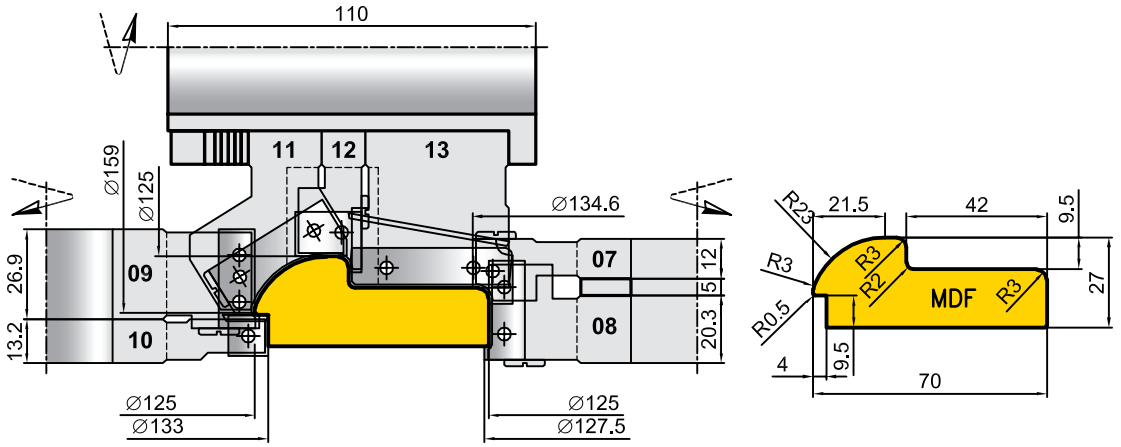
110
11
12
13
Ø159
Ø125
Ø134.6
26.9
13.2
09
10
07
08
12
5
20.3
Ø125
Ø133
Ø125
Ø127.5
R23
21.5
42
9.5
R3
R3
R2
MDF
R3
27
R0.5
4
9.5
70

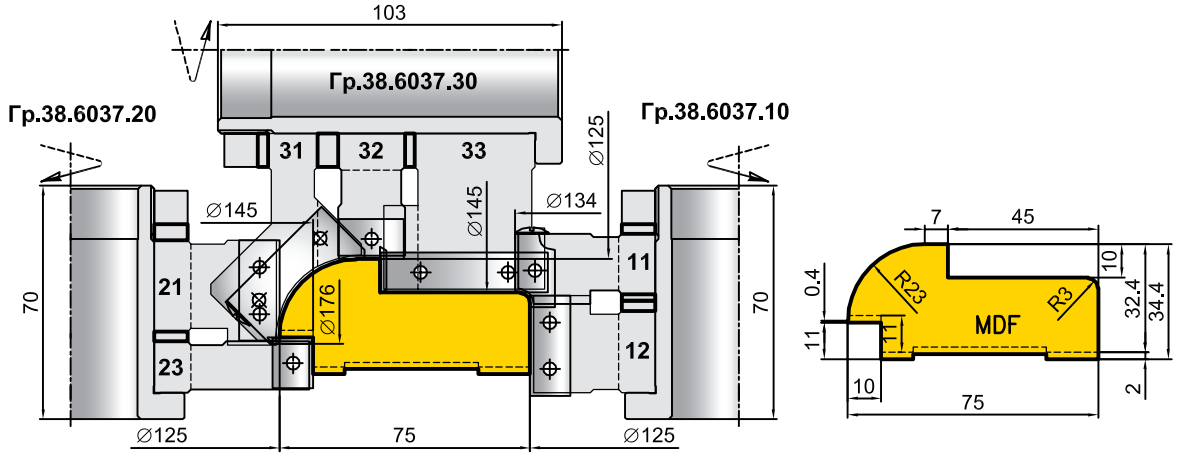
103
Гр.38.6037.30
Гр.38.6037.20
Гр.38.6037.10
31
32
33
Ø125
Ø145
Ø145
Ø134
70
21
23
Ø176
11
12
70
Ø125
75
Ø125
7
45
10
0.4
R23
R3
MDF
32.4
34.4
11
11
10
75
2

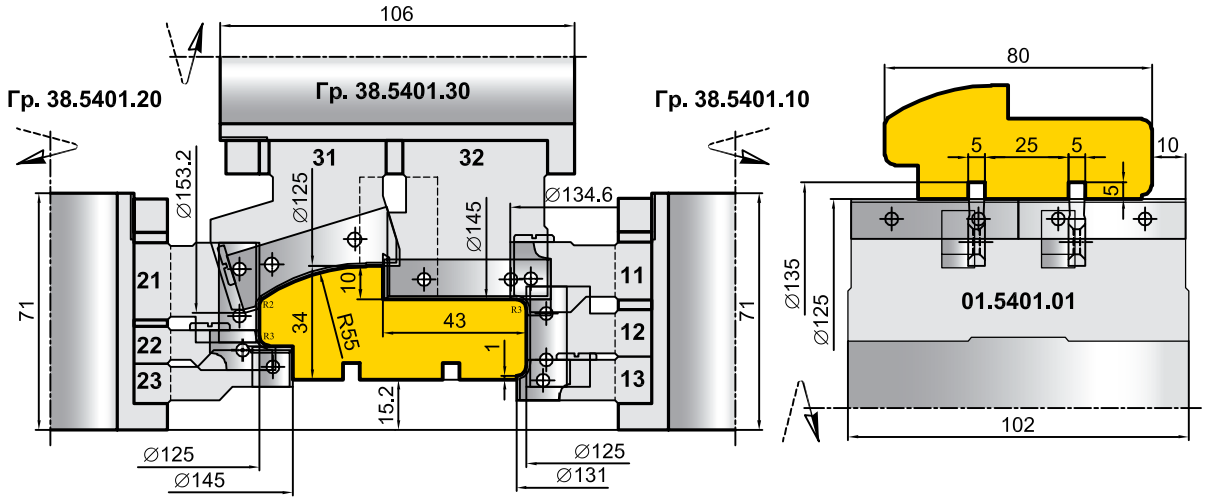
106
Гр. 38.5401.30
Гр. 38.5401.20
Гр. 38.5401.10
31
32
Ø153.2
Ø125
Ø145
Ø134.6
71
21
22
23
10
34
R55
43
1
11
12
13
71
15.2
Ø125
Ø145
Ø125
Ø131
80
5
25
5
10
5
Ø135
Ø125
01.5401.01
102

КОМПЛЕКТЫ ФРЕЗ ДЛЯ ПРОФИЛИРОВАНИЯ НАЛИЧНИКОВ, ИЗГОТАВЛИВАЕМЫЕ ПО ИНДИВИДУАЛЬНЫМ ЗАКАЗАМ

08.6242.00 38.6375.00

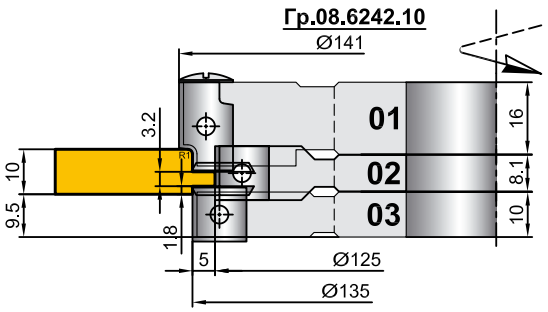

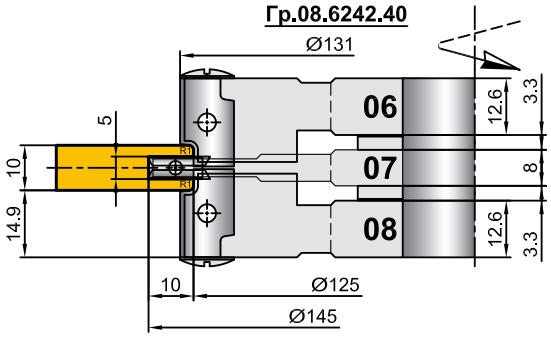

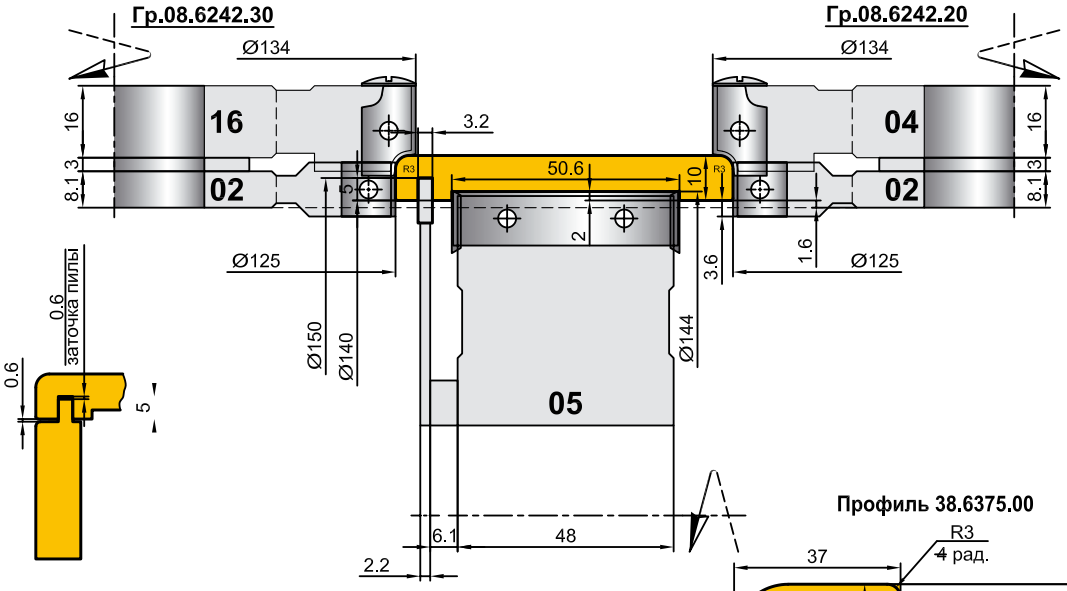

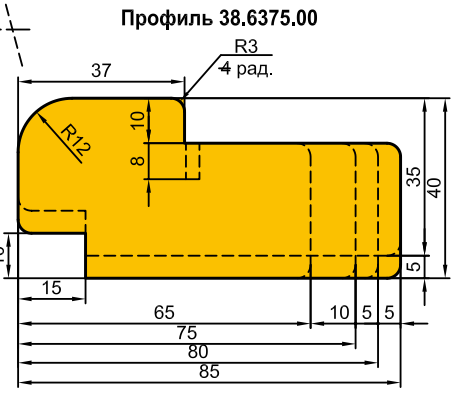

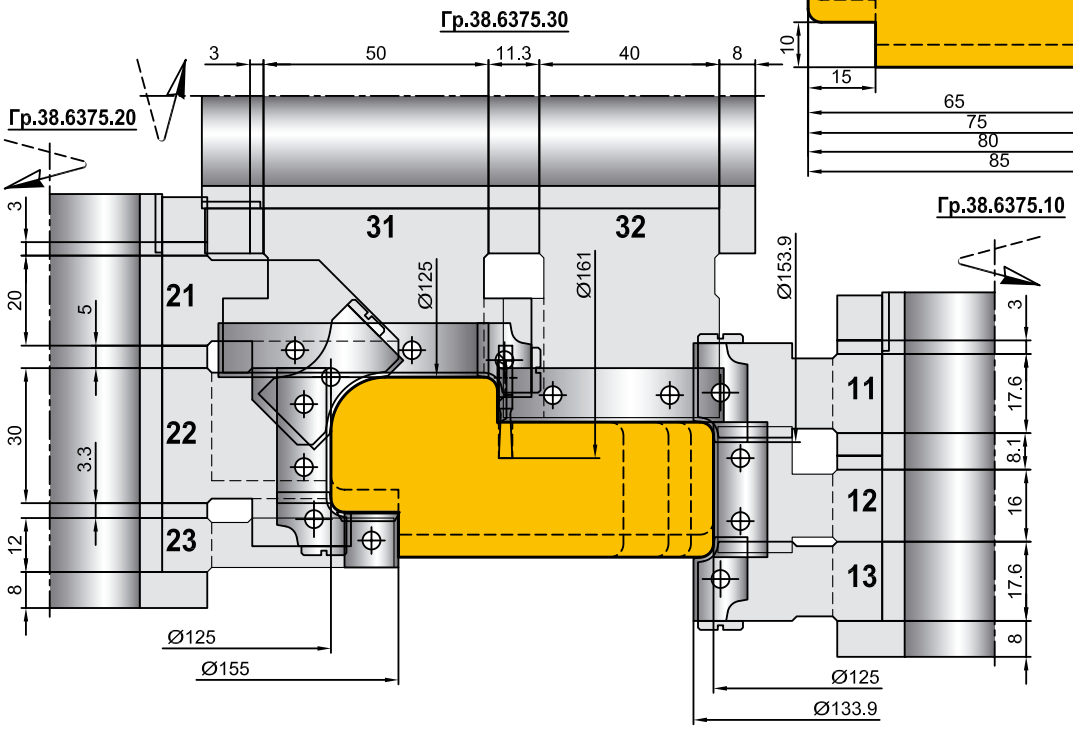

08.XXX.XX

Обгонка дверного полотна с ДВП 08.810.00

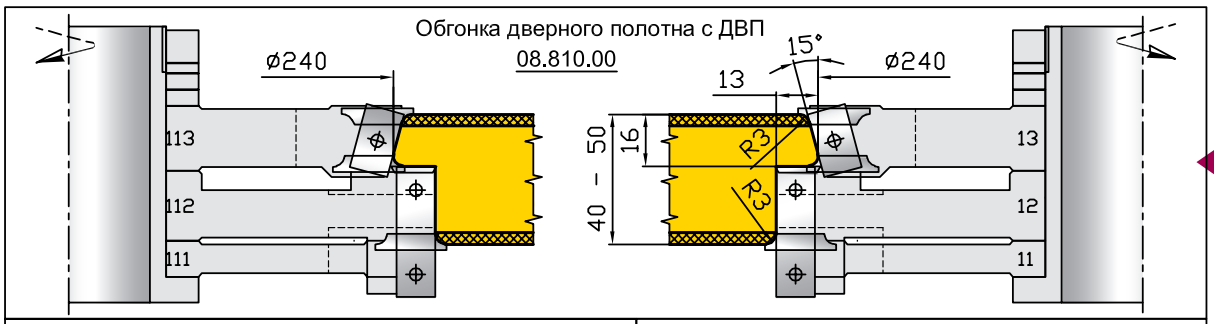

08.690.00

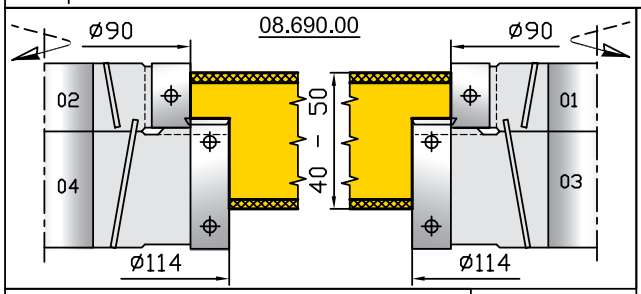

08.810.60

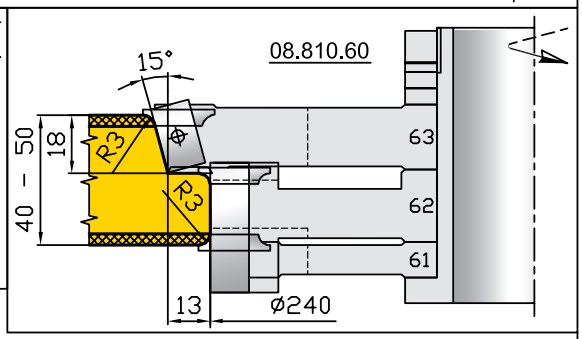

Обработка массива 08.500.01

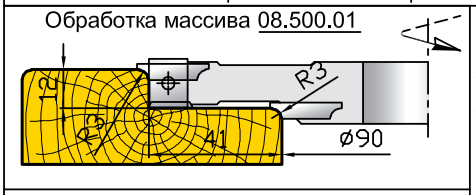

Обработка МДФ под обклейку 08.1878.01

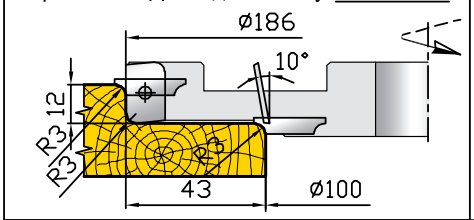

08.1192.00

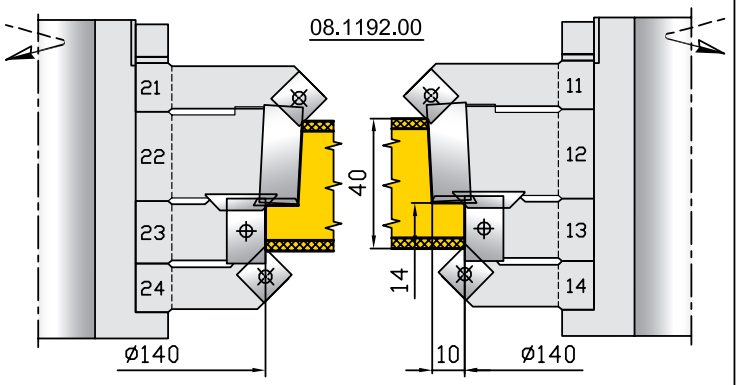

08.2108.00

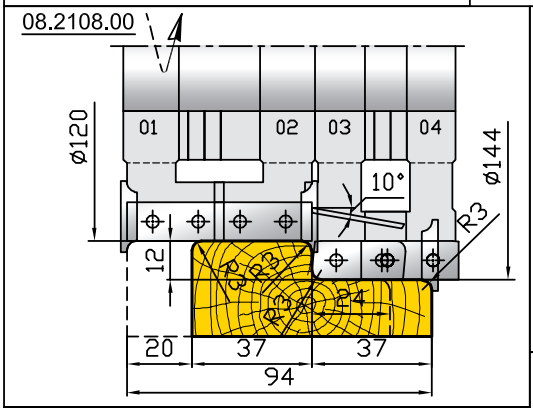

08.402.00

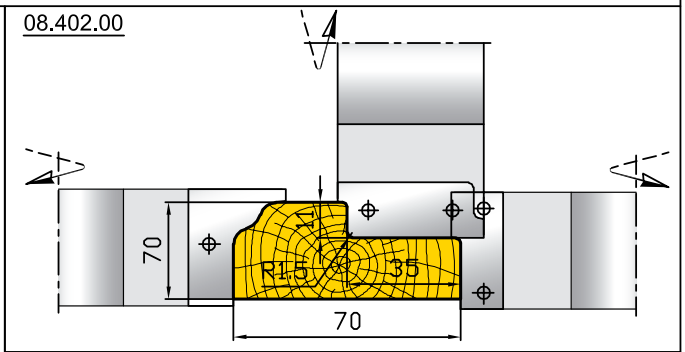

08.434.00

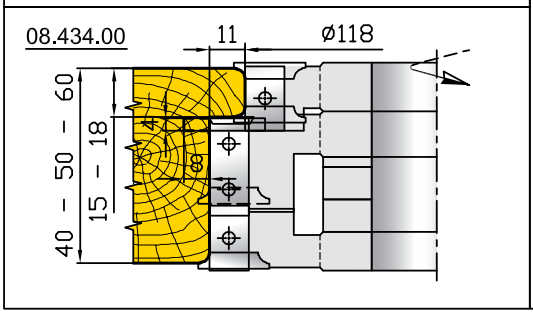

08.2225.10

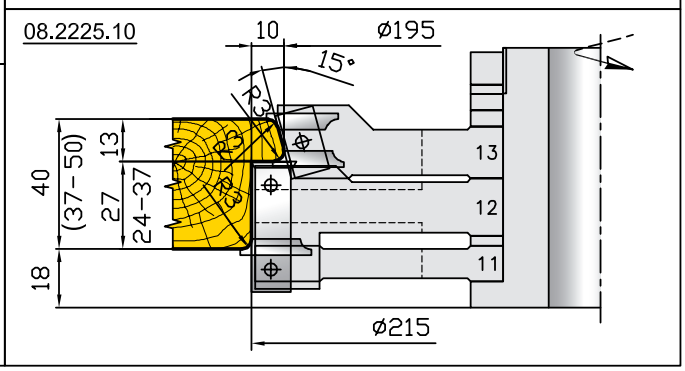

08.XXX.XX

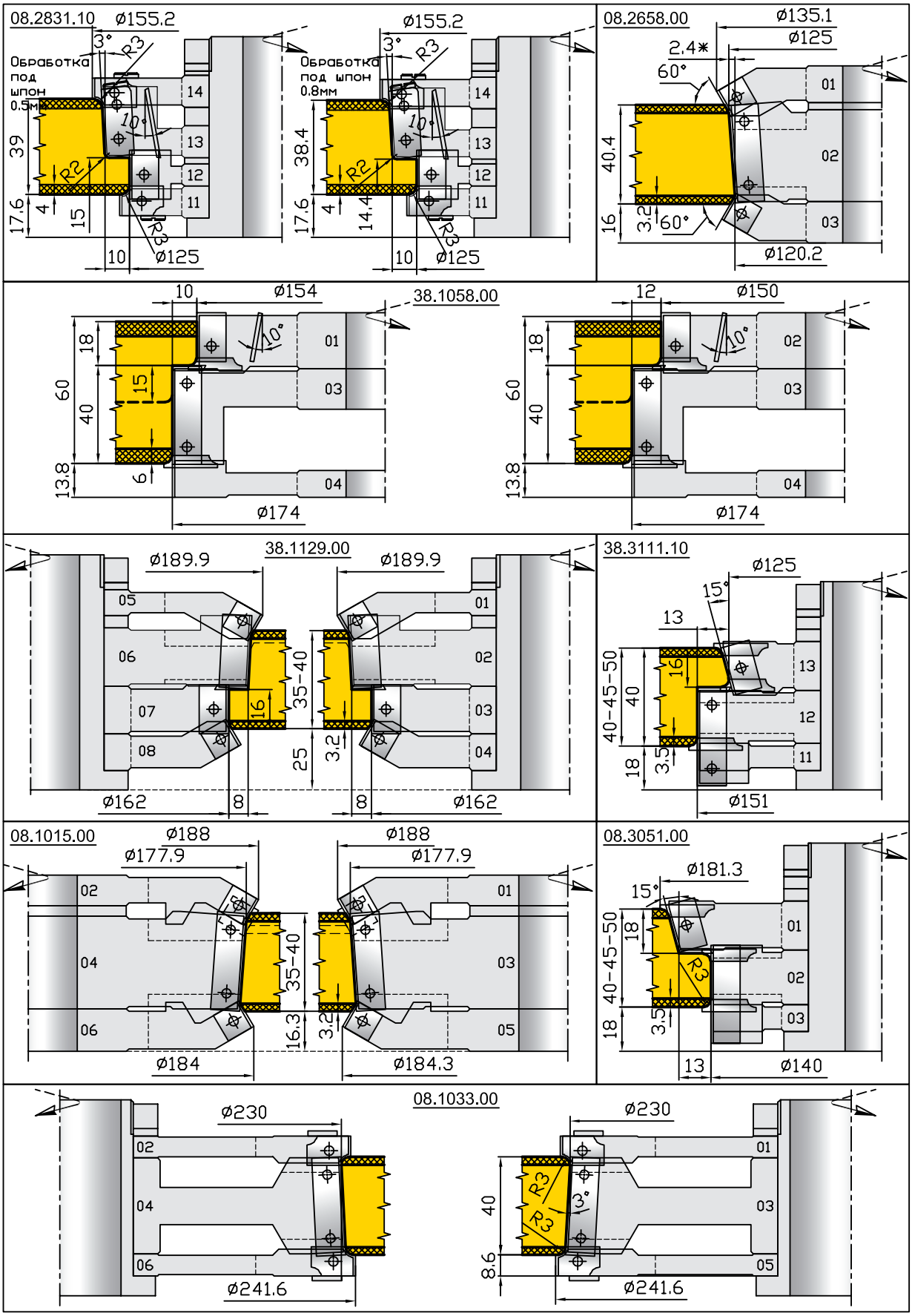
08.2831.10
ø155.2
Обработка под шпон 0.5мм
3°
R3
10°
R2
39
17.6
4
15
10
ø125
14
13
12
11
ø155.2
Обработка под шпон 0.8мм
38.4
14.4
08.2658.00
ø135.1
ø125
2.4*
60°
40.4
16
3.2
ø120.2
01
02
03
38.1058.00
10
ø154
18
60
40
13.8
6
15
ø174
04
12
ø150
38.1129.00
ø189.9
05
06
07
08
35-40
25
3.2
16
ø162
8
38.3111.10
ø125
15°
13
40-45-50
40
18
3.5
ø151
08.1015.00
ø188
ø177.9
16.3
ø184
ø184.3
08.3051.00
ø181.3
R3
13
ø140
08.1033.00
ø230
ø241.6
8.6

ФИЛЁНКИ

4

ФИЛЁНКИ

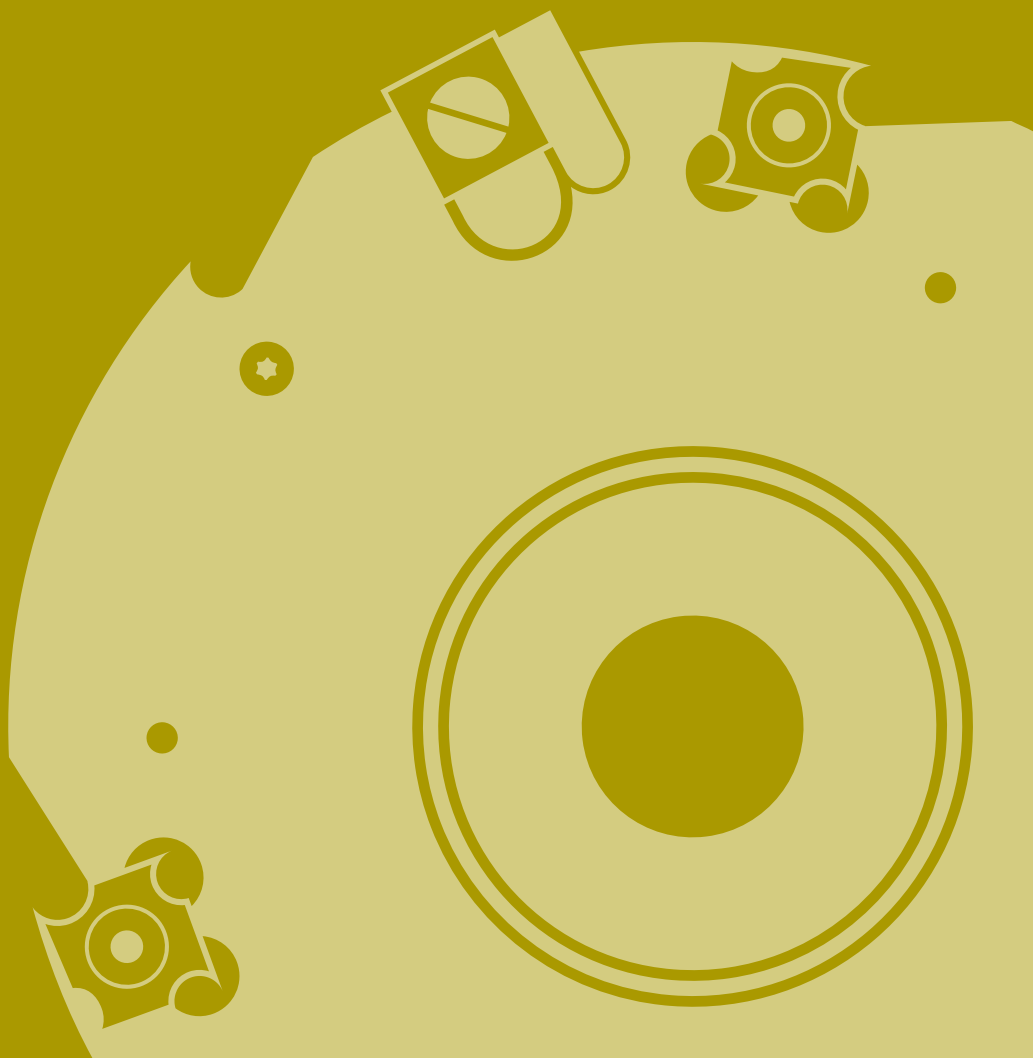

05.1X.XX

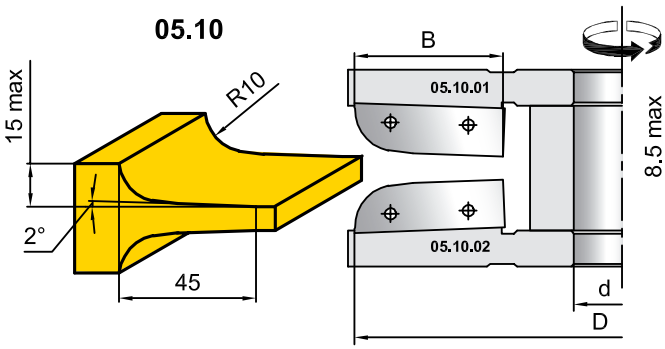

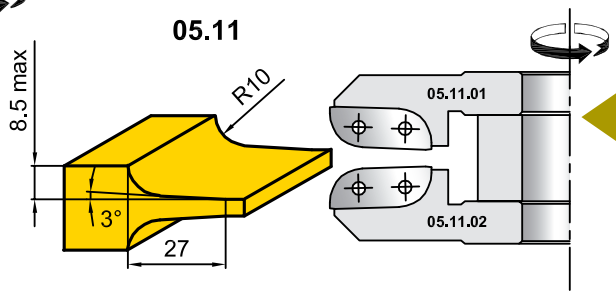

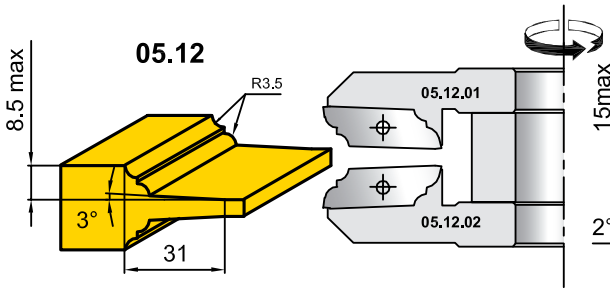

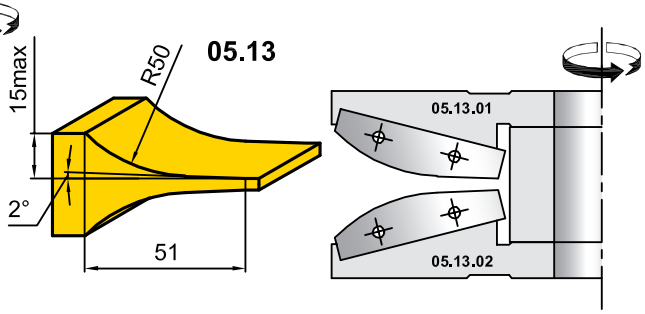

Ножи Z

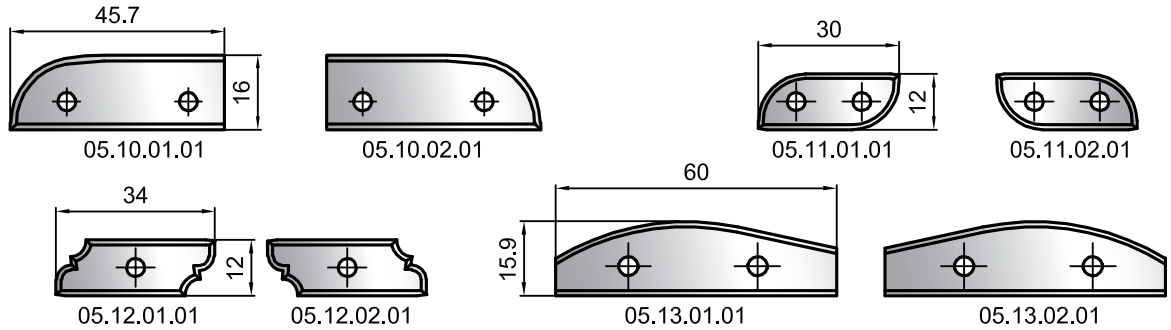

Обозначение фрезы	D мм	d мм	B мм	Ножи	
				Обозначение	Кол.
05.10.01	178	30 - 50	45	05.10.01.01	3
05.10.02	178	30 - 50	45	05.10.02.01	3
05.11.01	160	30 - 50	27	05.11.01.01	3
05.11.02	160	30 - 50	27	05.11.02.01	3
05.12.01	160	30 - 50	31	05.12.01.01	3
05.12.02	160	30 - 50	31	05.12.02.01	3
05.13.01	180	30 - 50	51	05.13.01.01	3
05.13.02	180	30 - 50	51	05.13.02.01	3

05.XX.XX

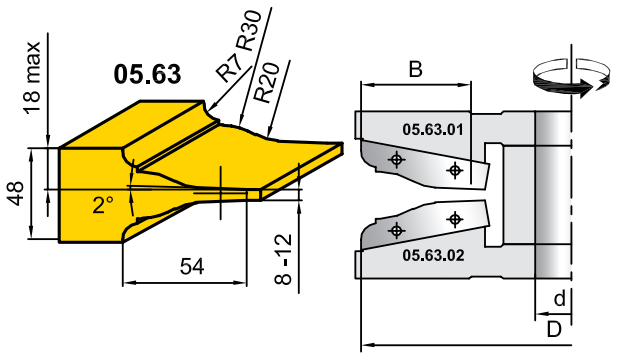

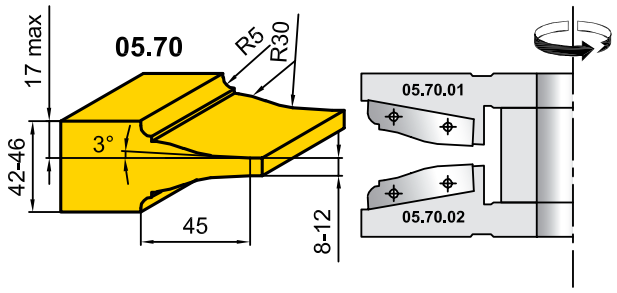

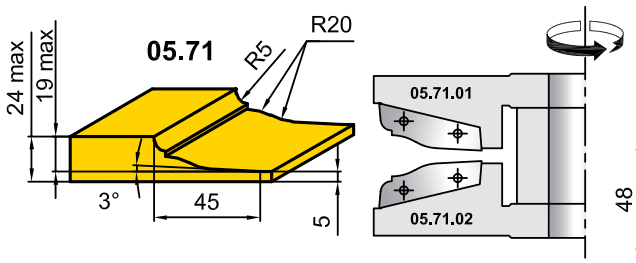

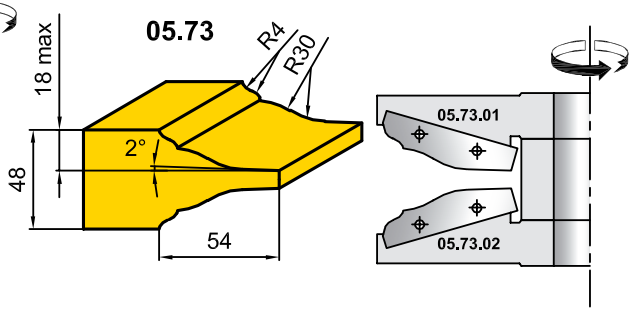

Ножи Z

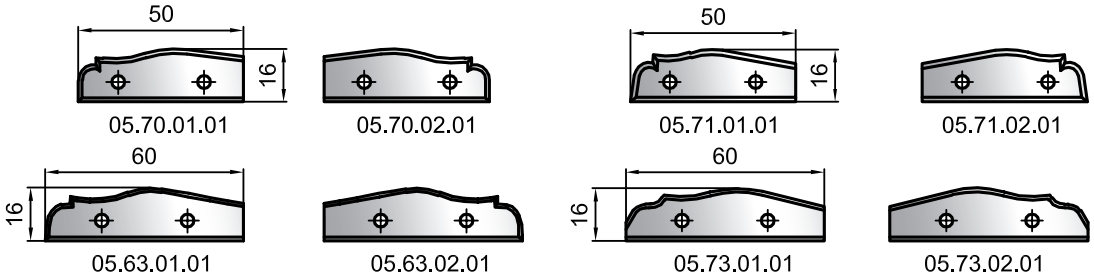

Обозначение фрезы	D мм	d мм	B мм	Ножи Z	
				Обозначение	Кол.
05.70.01	180	30 - 50	45	05.70.01.01	3
05.70.02	180	30 - 50	45	05.70.02.01	3
05.71.01	180	30 - 50	45	05.71.01.01	3
05.71.02	180	30 - 50	45	05.71.02.01	3
05.63.01	185	30 - 50	54	05.63.01.01	3
05.63.02	185	30 - 50	54	05.63.02.01	3
05.73.01	182	30 - 50	54	05.73.01.01	3
05.73.02	182	30 - 50	54	05.73.02.01	3

Ножи Z - профильные

05.30.01.01

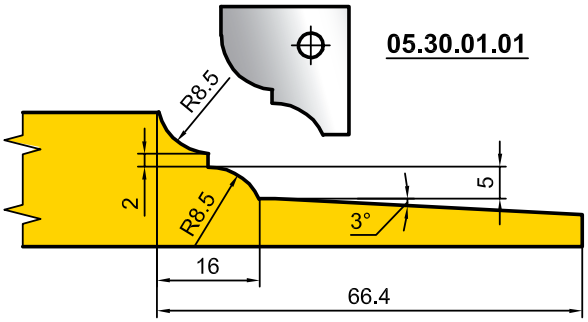

05.35.01.01

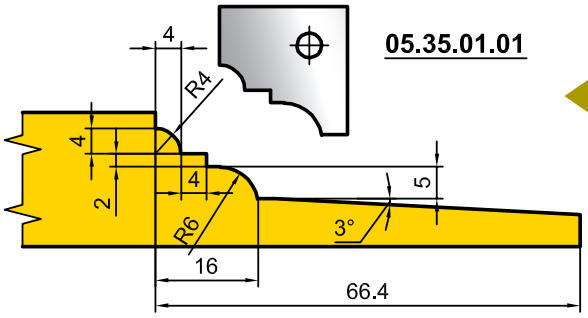

05.31.01.01

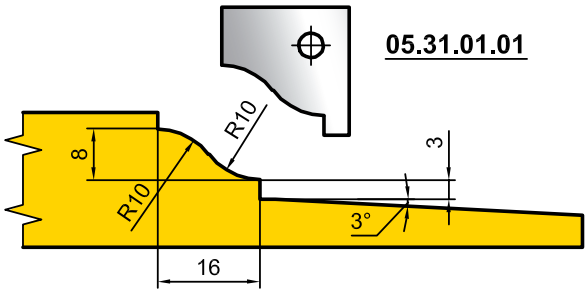

05.36.01.01

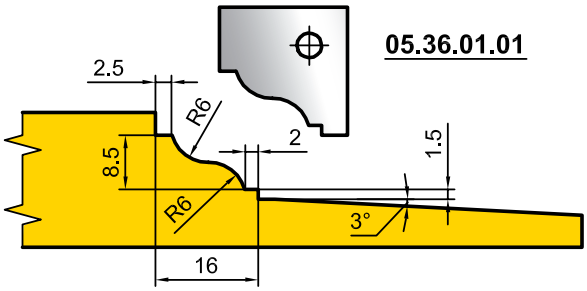

05.32.01.01

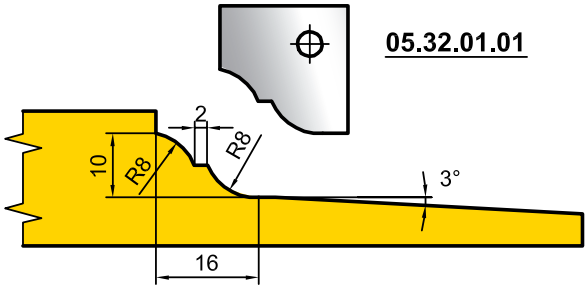

05.37.01.01

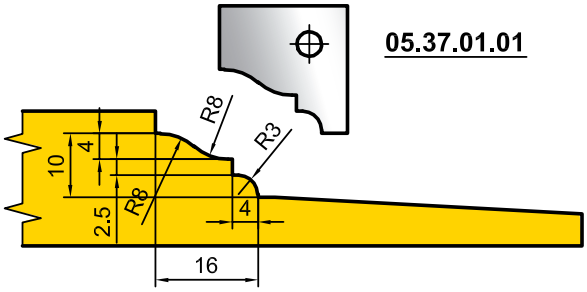

05.33.01.01

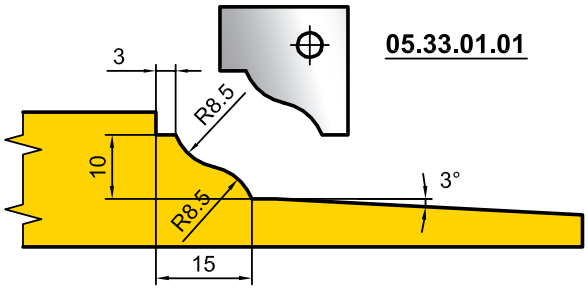

05.38.01.01

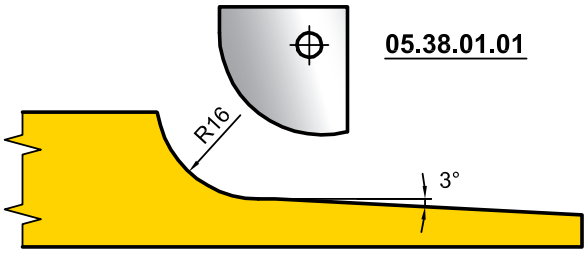

05.34.01.01

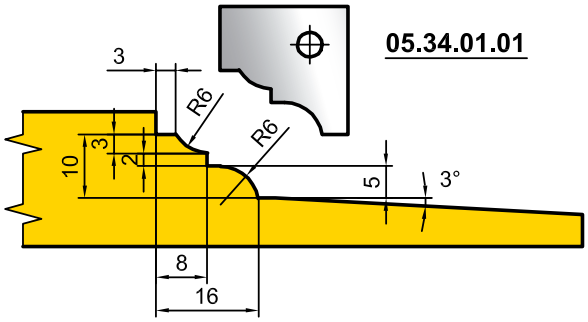

05.39.01.01

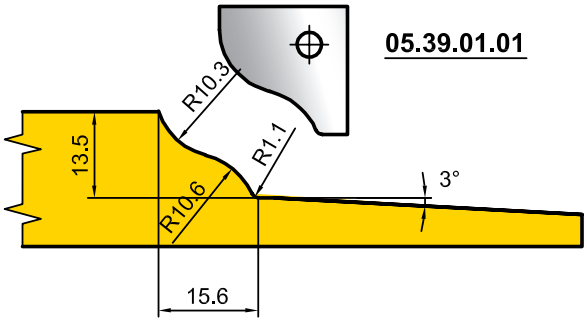

05.3X.XX

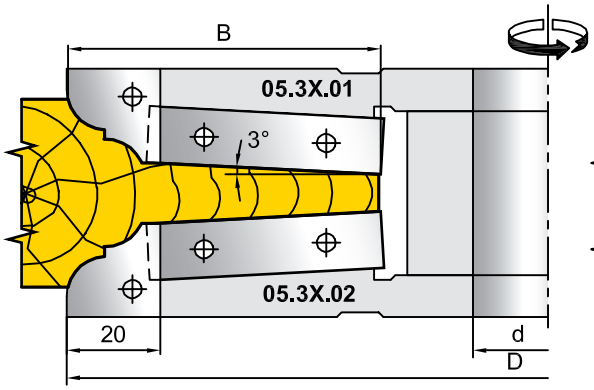

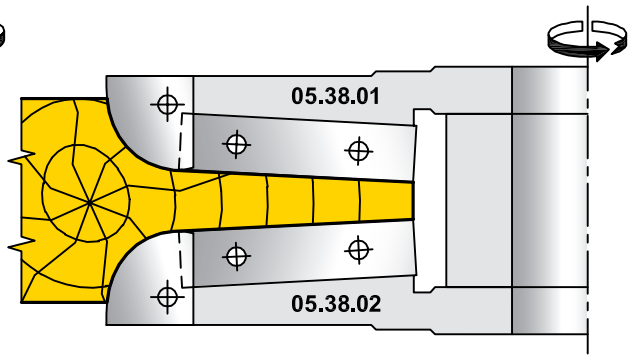

Ножи Z

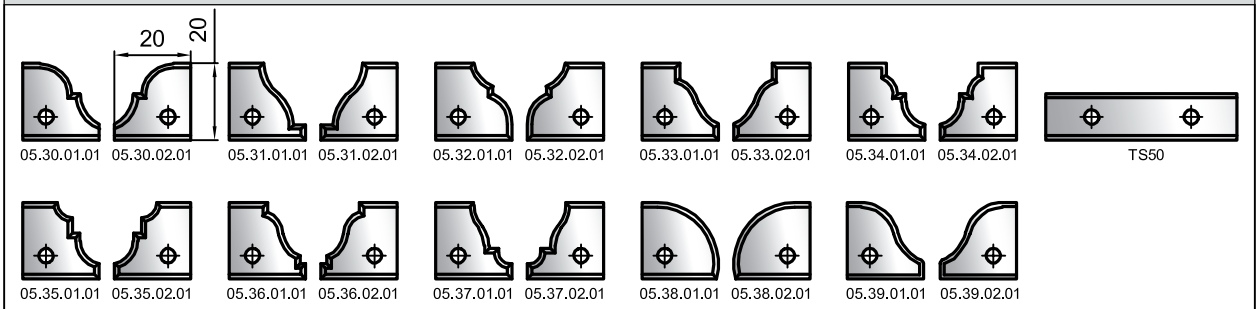

Обозначение фрезы	D мм	d мм	B мм	Ножи Z			
				Обозначение	Кол.	Обозначение	Кол.
05.30.01	205	30 - 50	65	05.30.01.01	3	TS50	3
05.30.02	205	30 - 50	65	05.30.02.01	3	TS50	3
05.31.01	205	30 - 50	65	05.31.01.01	3	TS50	3
05.31.02	205	30 - 50	65	05.31.02.01	3	TS50	3
05.32.01	205	30 - 50	65	05.32.01.01	3	TS50	3
05.32.02	205	30 - 50	65	05.32.02.01	3	TS50	3
05.33.01	205	30 - 50	65	05.33.01.01	3	TS50	3
05.33.02	205	30 - 50	65	05.33.02.01	3	TS50	3
05.34.01	205	30 - 50	65	05.34.01.01	3	TS50	3
05.34.02	205	30 - 50	65	05.34.02.01	3	TS50	3
05.35.01	205	30 - 50	65	05.35.01.01	3	TS50	3
05.35.02	205	30 - 50	65	05.35.02.01	3	TS50	3
05.36.01	205	30 - 50	65	05.36.01.01	3	TS50	3
05.36.02	205	30 - 50	65	05.36.02.01	3	TS50	3
05.37.01	205	30 - 50	65	05.37.01.01	3	TS50	3
05.37.02	205	30 - 50	65	05.37.02.01	3	TS50	3
05.38.01*	205	30 - 50	65	05.38.01.01	3	TS50	3
05.38.02*	205	30 - 50	65	05.38.02.01	3	TS50	3
05.39.01	205	30 - 50	60	05.39.01.01	3	TS50	3
05.39.02	205	30 - 50	60	05.39.02.01	3	TS50	3

Примечание:
Фрезы 05.38.01 и 05.38.02 имеют специальные корпуса и не предусматривают установку ножей иных профилей.

05.XXXX.XX

10 Профилей 1-й фрезой
(сменные ножи из быстрорежущей стали)

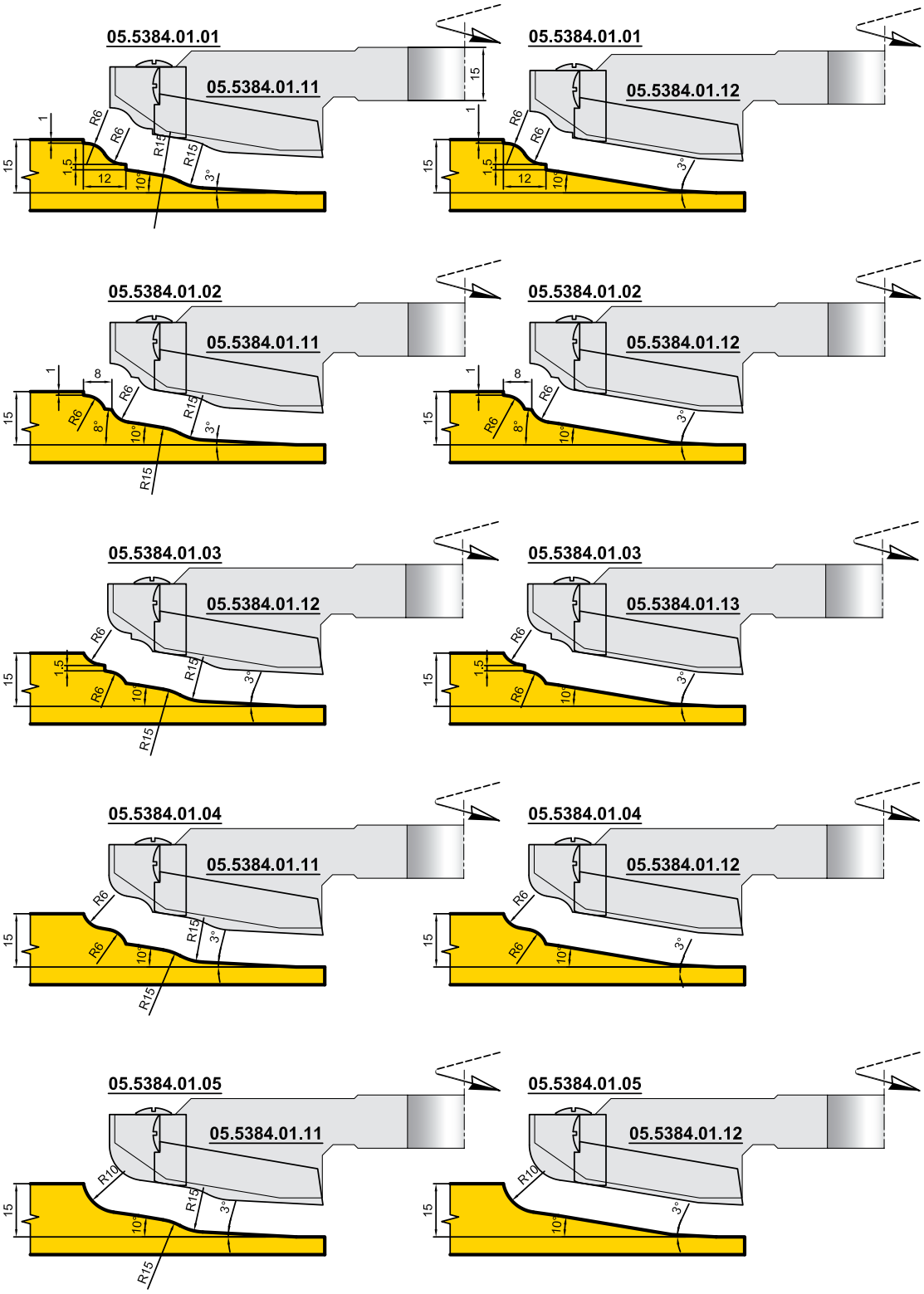

05.60.XX
05.62.XX

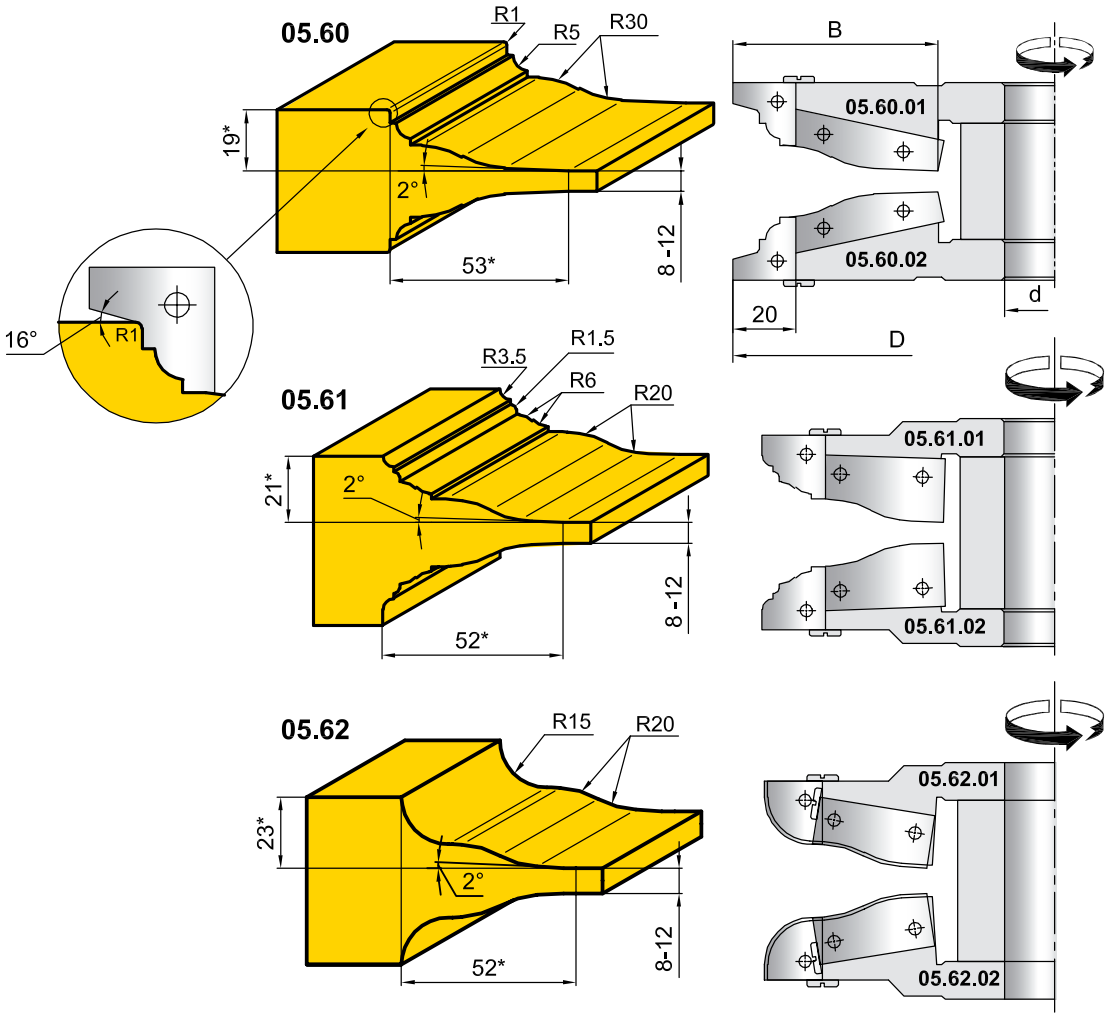

Ножи Z

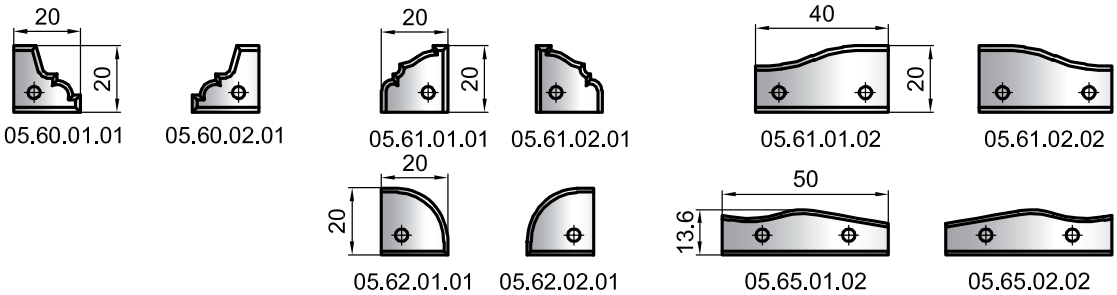

Обозначение фрезы	D мм	d мм	B мм	Ножи Z			
				Обозначение	Кол.	Обозначение	Кол.
05.60.01	205	30 - 50	61	05.60.01.01	3	05.65.01.02	3
05.60.02	205	30 - 50	61	05.60.02.01	3	05.65.02.02	3
05.61.01	185	30 - 50	52	05.61.01.01	3	05.61.01.02	3
05.61.02	185	30 - 50	52	05.61.02.01	3	05.61.02.02	3
05.62.01	185	30 - 50	52	05.62.01.01	3	05.61.01.02	3
05.62.02	185	30 - 50	52	05.62.02.01	3	05.61.02.02	3

05.65.XX
05.68.XX

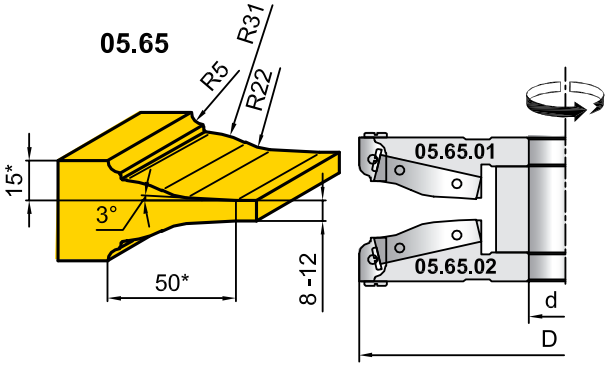

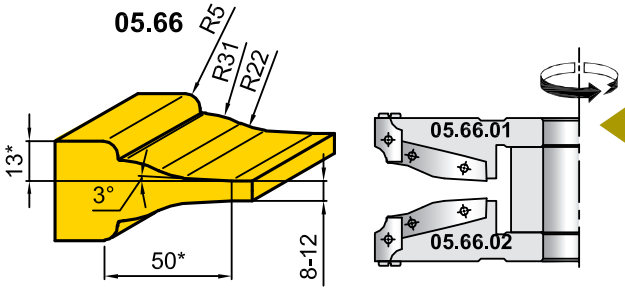

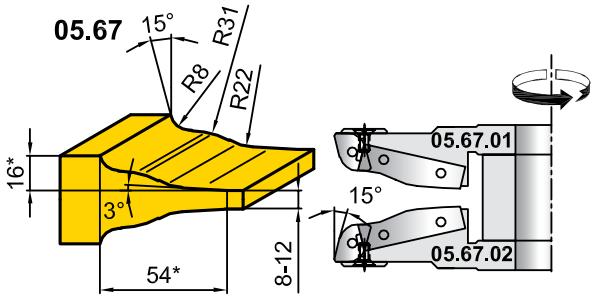

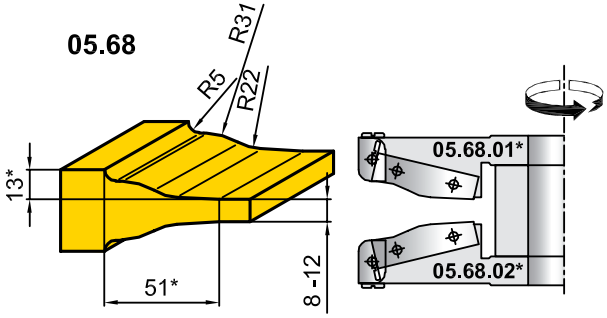

Ножи Z

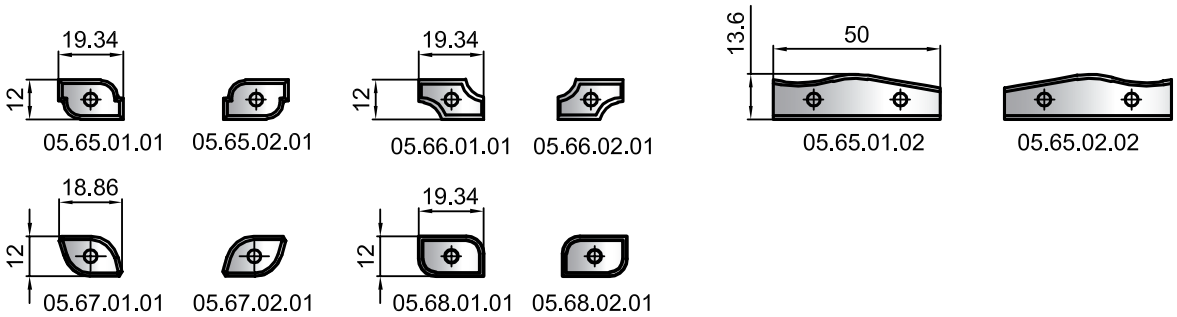

Обозначение фрезы	D мм	d мм	B мм	Ножи Z			
				Обозначение	Кол.	Обозначение	Кол.
05.65.01	182.8	30 - 50	50	05.65.01.01	3	05.65.01.02	3
05.65.02	182.8	30 - 50	50	05.65.02.01	3	05.65.02.02	3
05.66.01	182.8	30 - 50	50	05.66.01.01	3	05.65.01.02	3
05.66.02	182.8	30 - 50	50	05.66.02.01	3	05.65.02.02	3
05.67.01	193	30 - 50	54	05.67.01.01	3	05.65.01.02	3
05.67.02	193	30 - 50	54	05.67.02.01	3	05.65.02.02	3
05.68.01	182.8	30 - 50		05.68.01.01	3	05.65.01.02	3
05.68.02	182.8	30 - 50		05.68.02.01	3	05.65.02.02	3

КОМБИНИРУЕМЫЙ КОМПЛЕКТ ФРЕЗ ДЛЯ ПРОФИЛИРОВАНИЯ ФИЛЁНОК

05.8X.XX

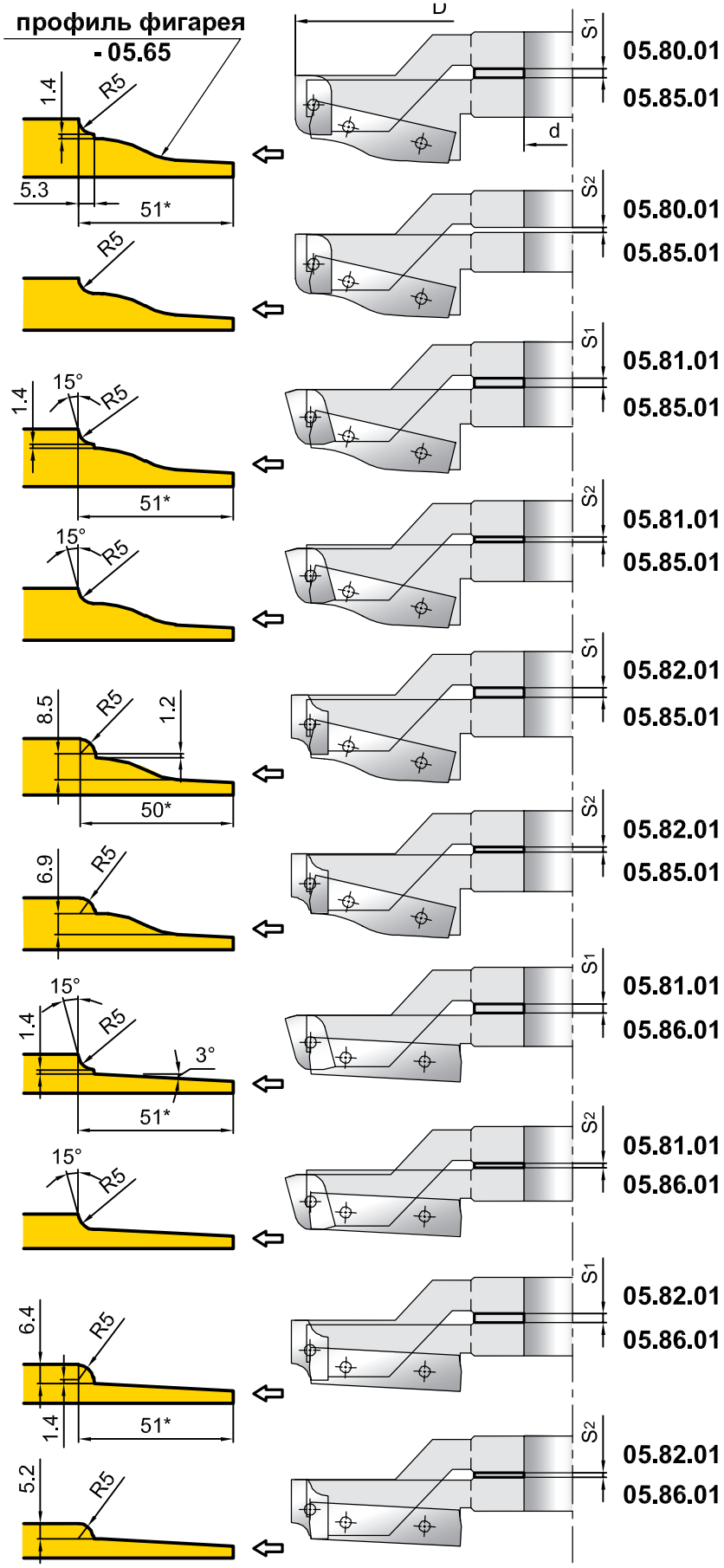

Примечание:

* по желанию заказчика возможно изготовление нижних фрез, для возможности обработки профиля за один проход

05.8X.XX

Ножи Z

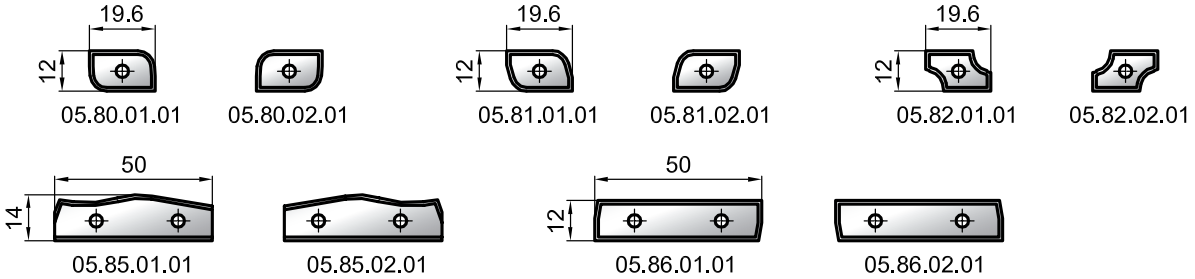

Обозначение фрезы	D мм	d мм	B мм	Ножи Z	
				Обозначение	Кол.
05.80.01	183	30 - 50	19.6	05.80.01.01	3
05.80.02	183	30 - 50	19.6	05.80.02.01	3
05.81.01	190	30 - 50	19.6	05.81.01.01	3
05.81.02	190	30 - 50	19.6	05.81.02.01	3
05.82.01	185	30 - 50	19.6	05.82.01.01	3
05.82.02	185	30 - 50	19.6	05.82.02.01	3
05.85.01	172	30 - 50	45	05.85.01.01	3
05.85.02	172	30 - 50	45	05.85.02.01	3
05.86.01	172	30 - 50	45	05.85.01.01	3
05.86.02	172	30 - 50	45	05.85.02.01	3

Комплекты фрез для профилирования криволинейных филенок

Гр.55.2669.00

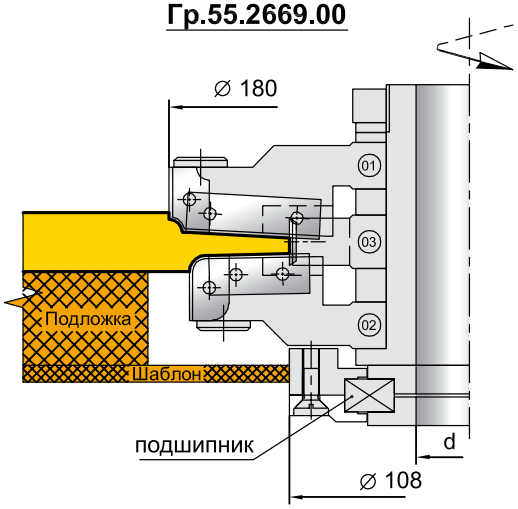

Гр.55.1960.00

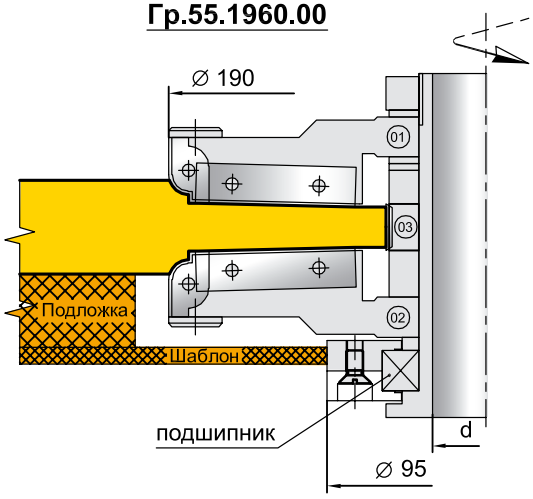

ПРИМЕРЫ ФРЕЗ ДЛЯ ПРОФИЛИРОВАНИЯ ФИЛЁНОК С ФИГУРНЫМ ФИГАРЕЙНЫМ ПОЛЕМ

05.XXXX.XX

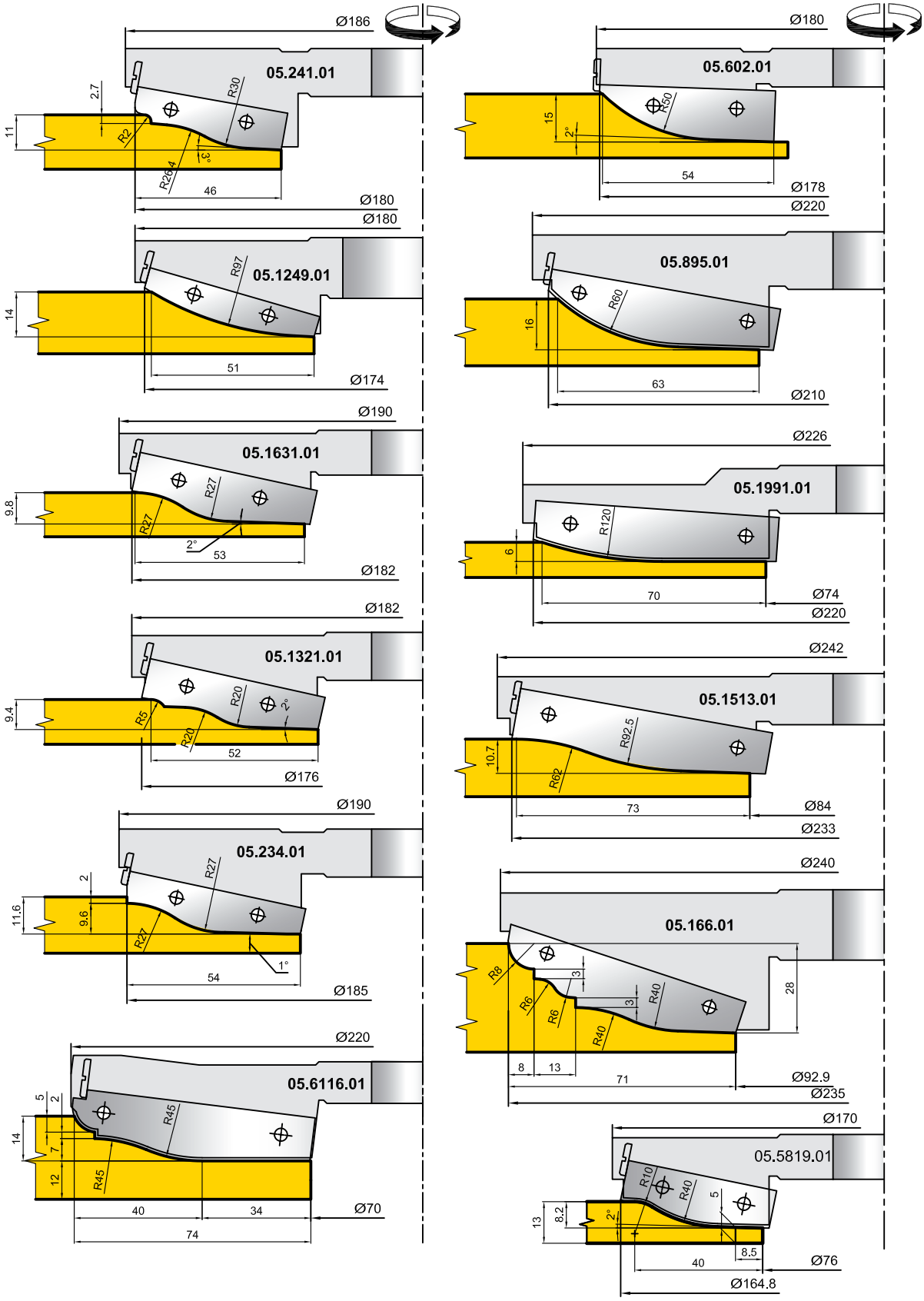

05.XXXX.XX

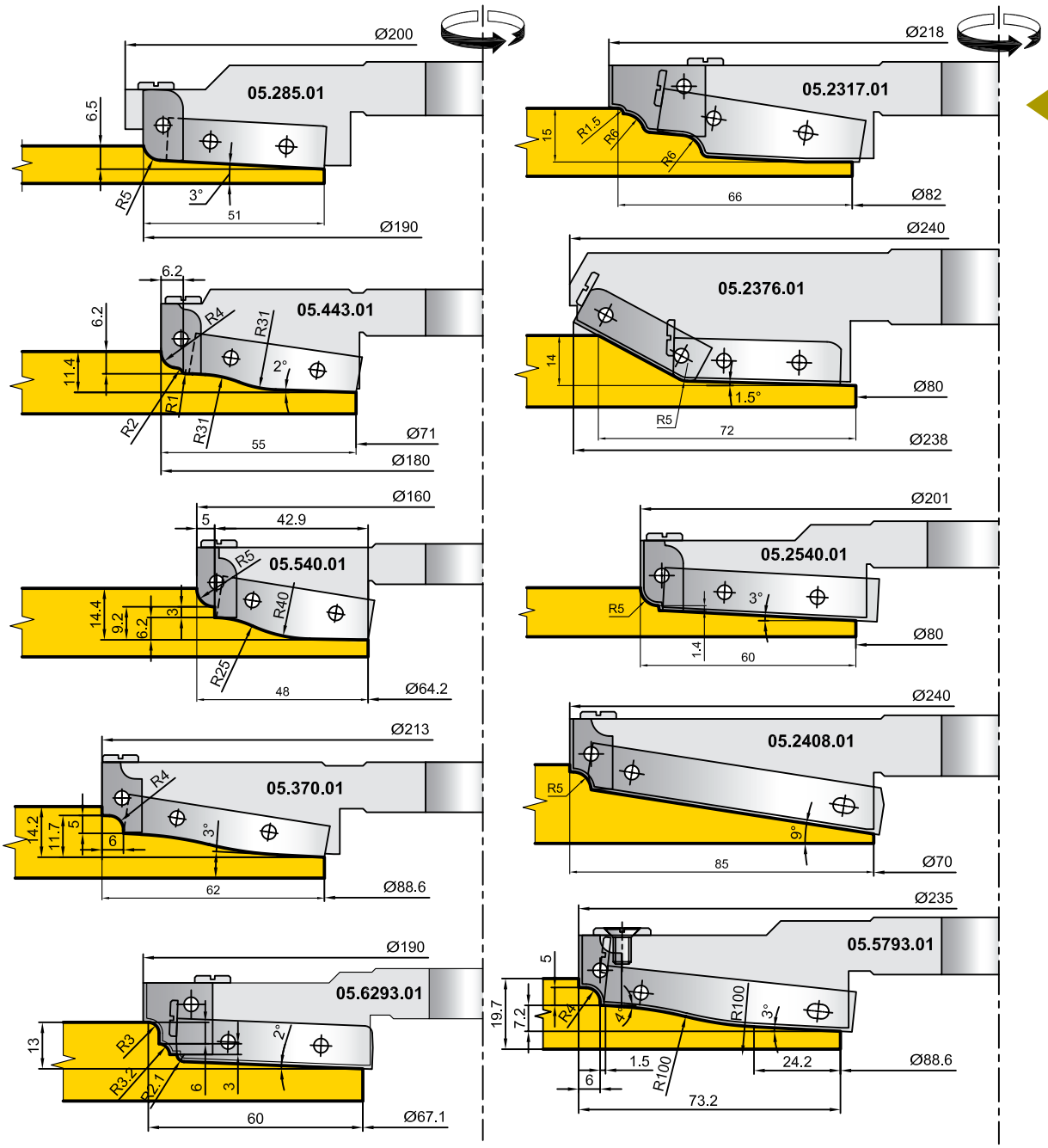

Фреза для профилирования филёнок с прямым фигарейным полем многоножевая

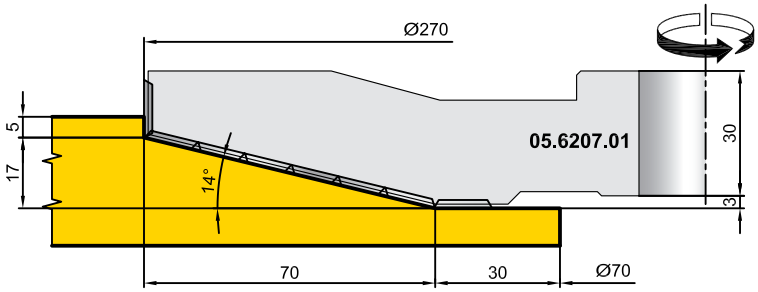

ПРИМЕРЫ ФРЕЗ ДЛЯ ПРОФИЛИРОВАНИЯ ФИЛЁНОК (МДФ)

05.XXXX.XX

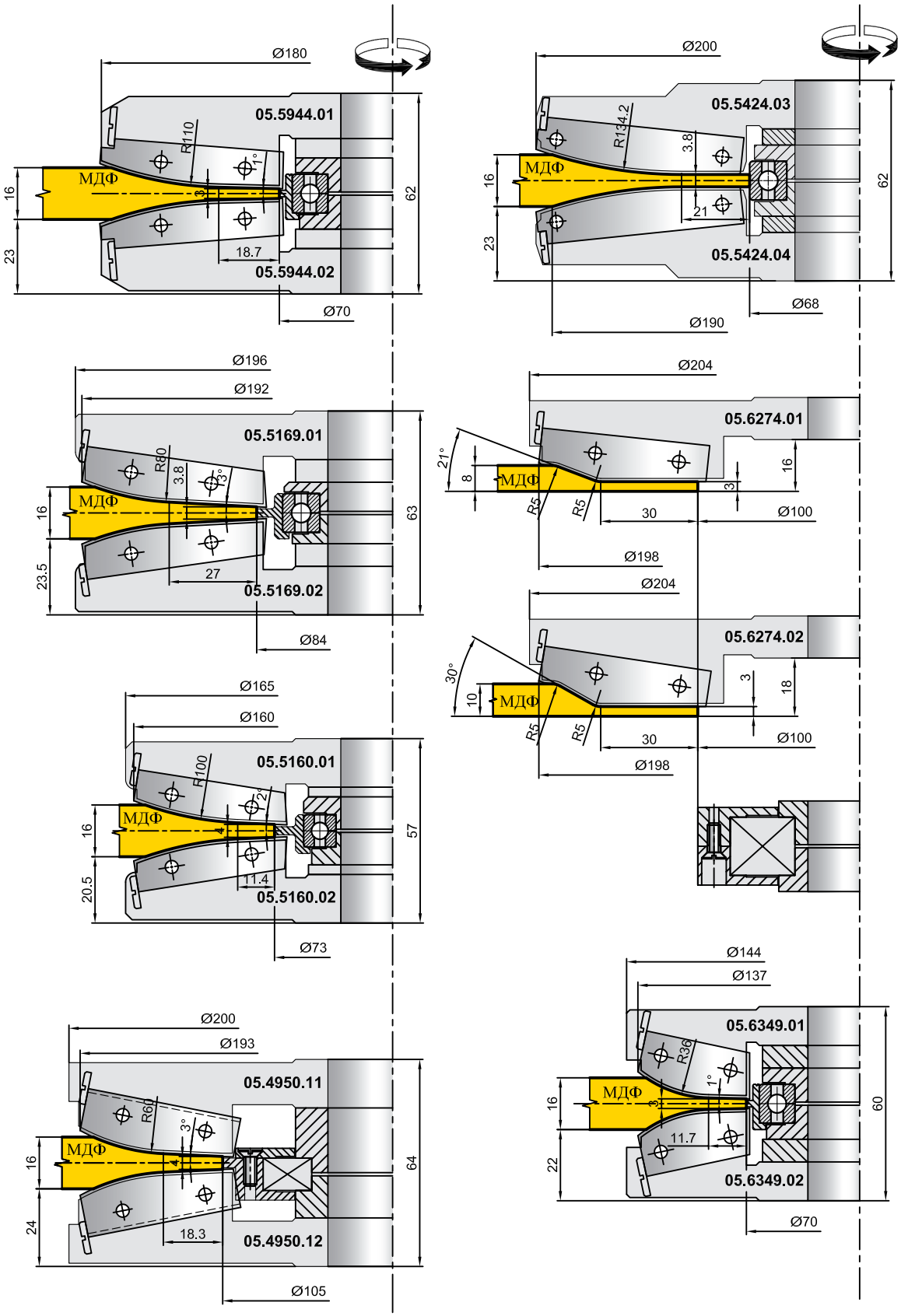

05.XXXX.XX

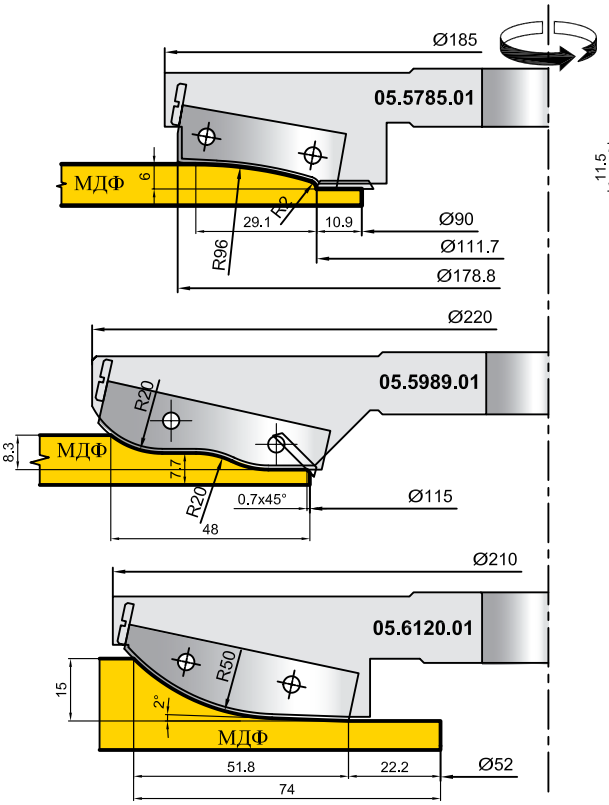

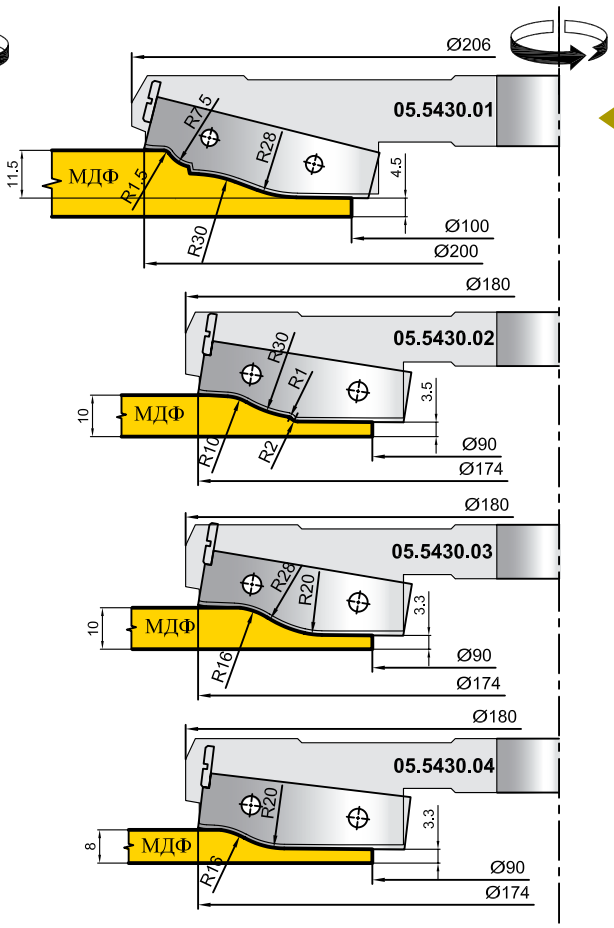

Наладка 17/3.8

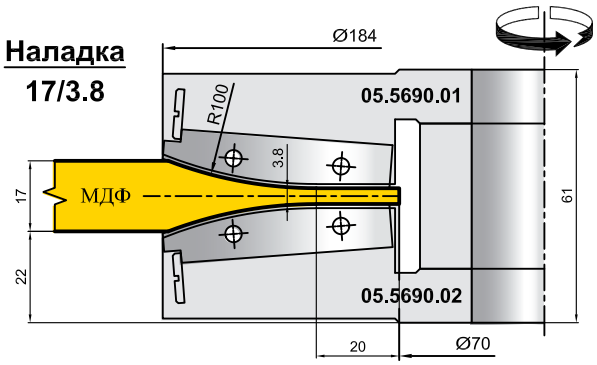

Наладка 17/5

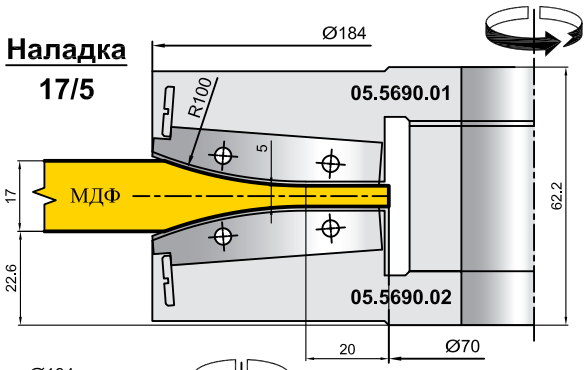

Наладка 24/3.8

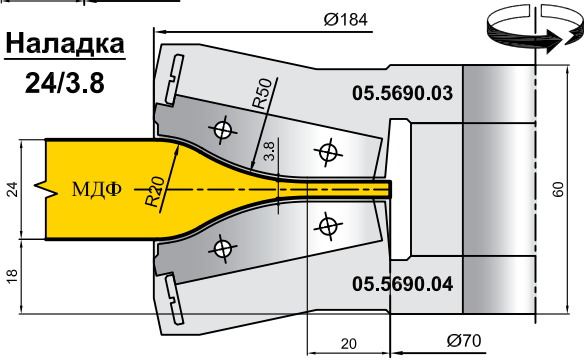

ПРИМЕРЫ ФРЕЗ ДЛЯ ПРОФИЛИРОВАНИЯ ФИЛЁНОК (МДФ)

05.XXXX.XX

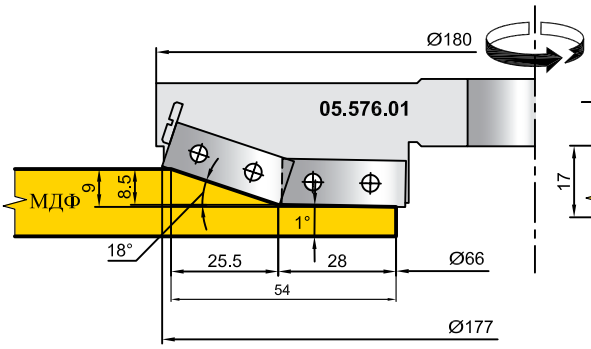

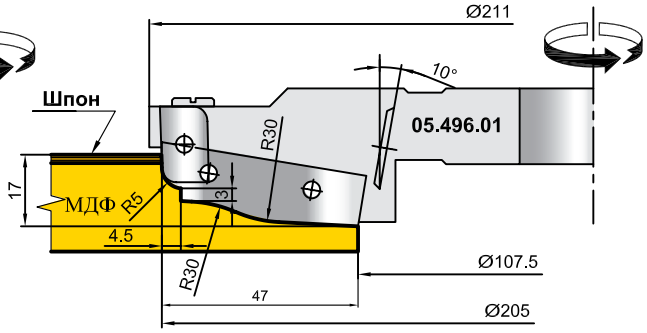

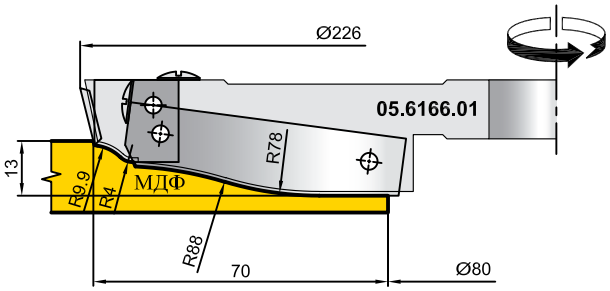

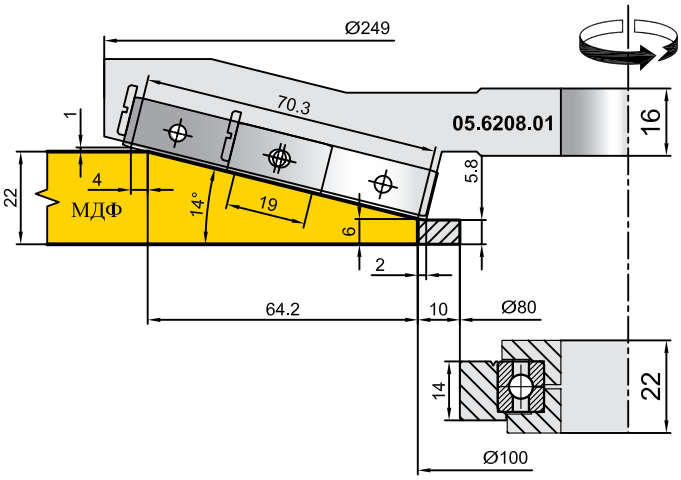

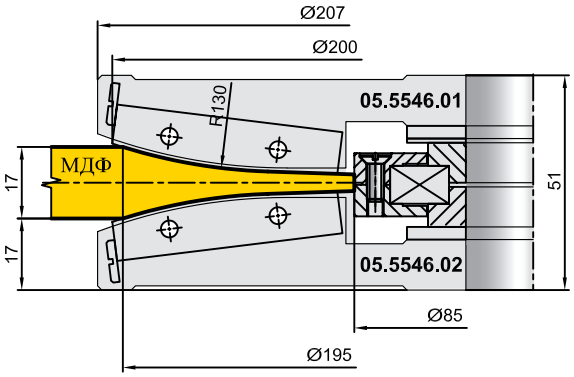

МЕБЕЛЬНЫЕ КОМПЛЕКТЫ

5

МЕБЕЛЬНЫЕ КОМПЛЕКТЫ

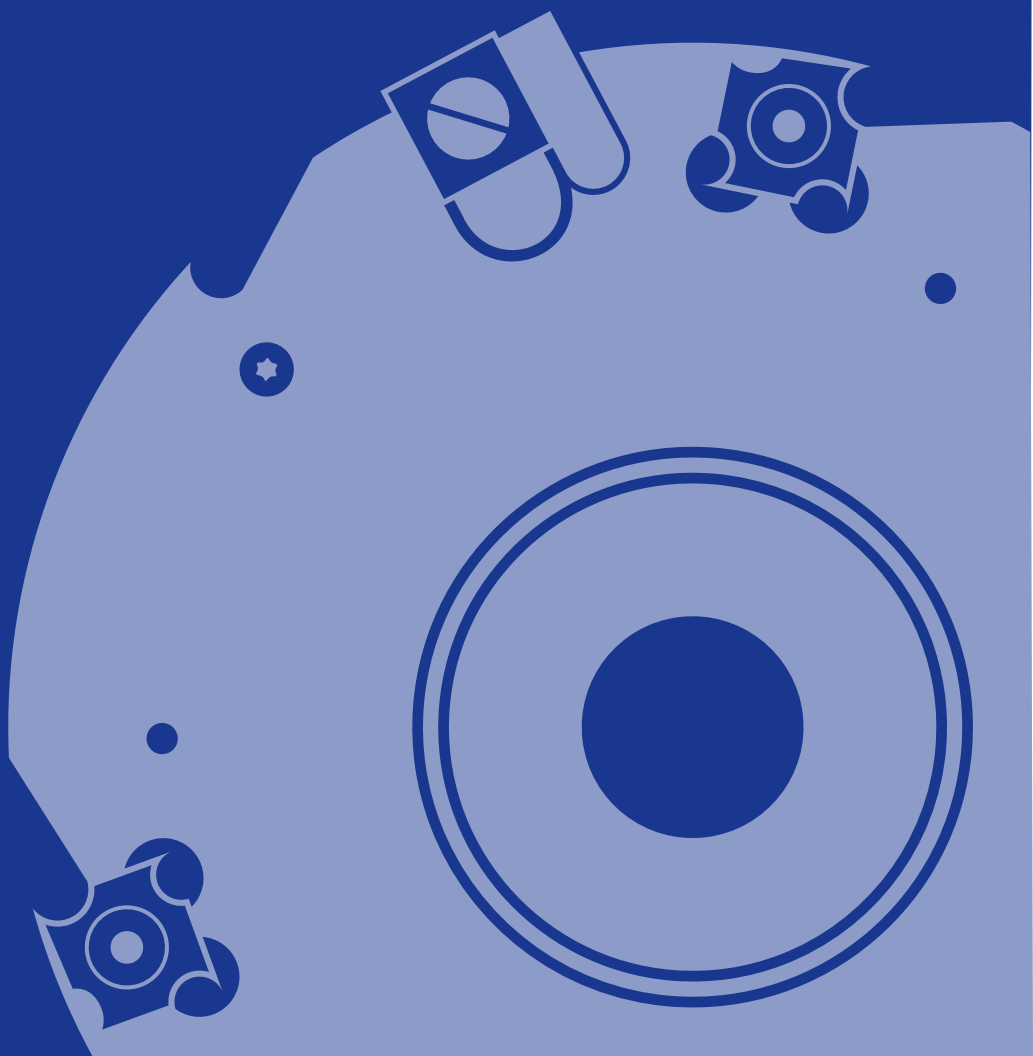

07.01XX 17.01.XX

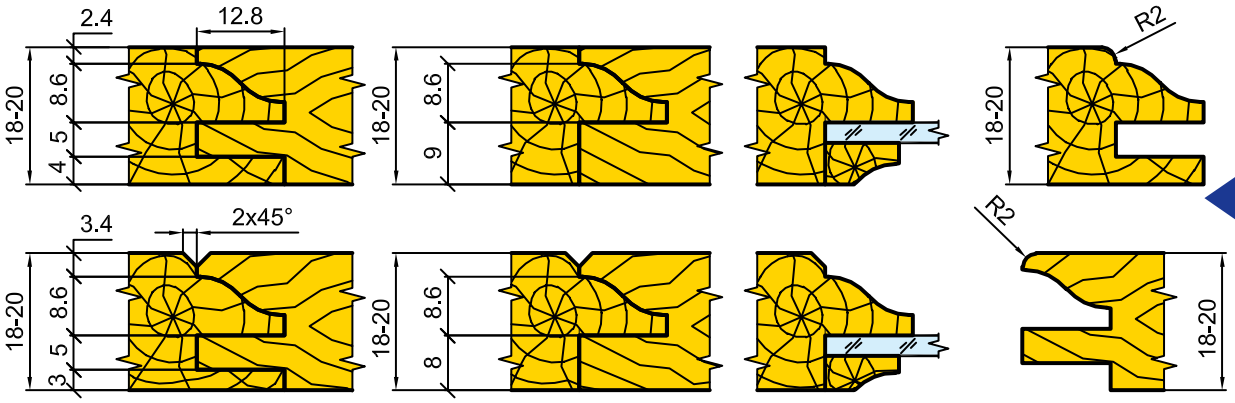

Мебельная рамка под филенку

Комплект 07.01.10 - изображено;
Комплект 17.01.10 - зеркальное отражение.

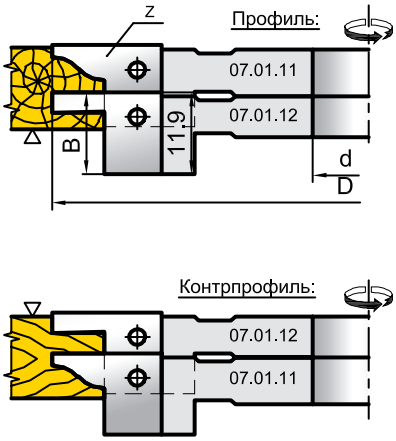

Комплект 07.01.30 - изображено;
Комплект 17.01.30 - зеркальное отражение.

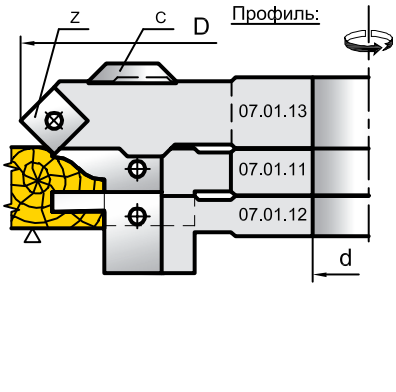

Мебельная рамка под стекло

Комплект 07.01.20 - изображено;
Комплект 17.01.20 - зеркальное отражение.

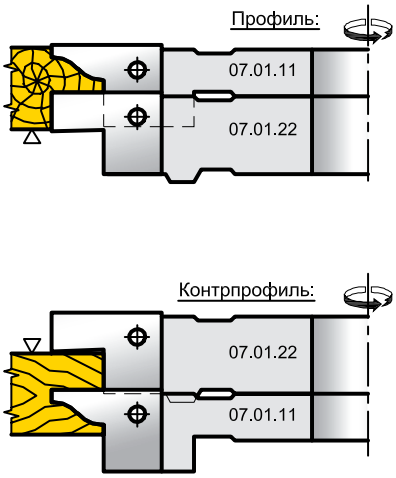

Комплект 07.01.40 - изображено;
Комплект 17.01.40 - зеркальное отражение.

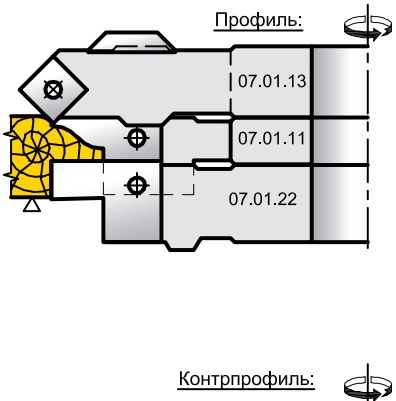

Мебельная рамка с радиусом для работы с подшипником

Комплект 07.01.50 - изображено;
Комплект 17.01.50 - зеркальное отражение.

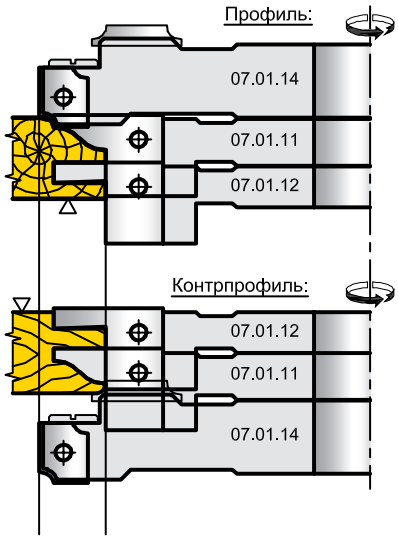

Комплект 07.01.60 - изображено;
Комплект 17.01.60 - зеркальное отражение.

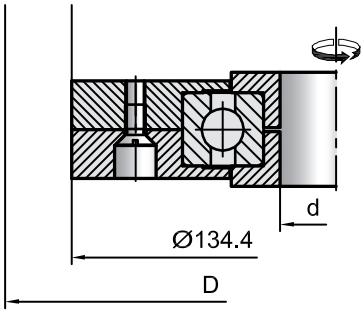

07.01/02.XX 17.01/02.XX

Комплект 07.01/17.01

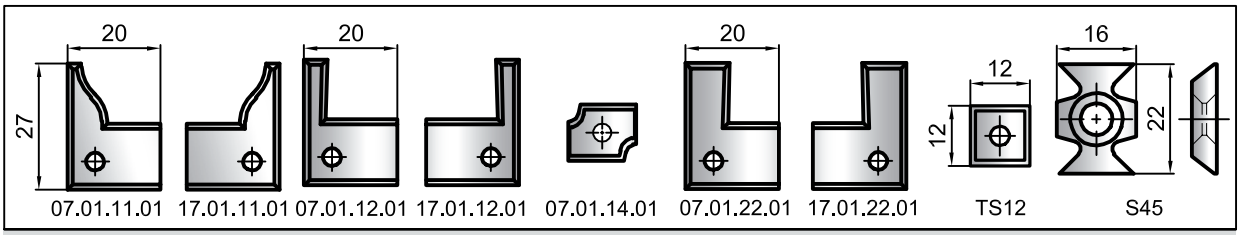

Обозначение фрезы	D мм	d мм	B мм	Ножи Z		Ножи C	
				Обозначение	Кол.	Обозначение	Кол.
07.01.11	160	30 - 50	20	07.01.11.01	2		2
07.01.12	160	30 - 50	20	07.01.12.01	2		2
07.01.13	176	30 - 50	8	TS12	2	S45	2
07.01.14	167	30 - 50	18	07.01.14.01	2	SR2	2
07.01.22	160	30 - 50	20	07.01.22.01	2		2
17.01.11	160	30 - 50	20	17.01.11.01	2		2
17.01.12	160	30 - 50	20	17.01.12.01	2		2
17.01.13	176	30 - 50	8	TS12	2	S45	2
17.01.22	160	30 - 50	20	17.01.22.01	2		2

Комплект 07.02/17.02

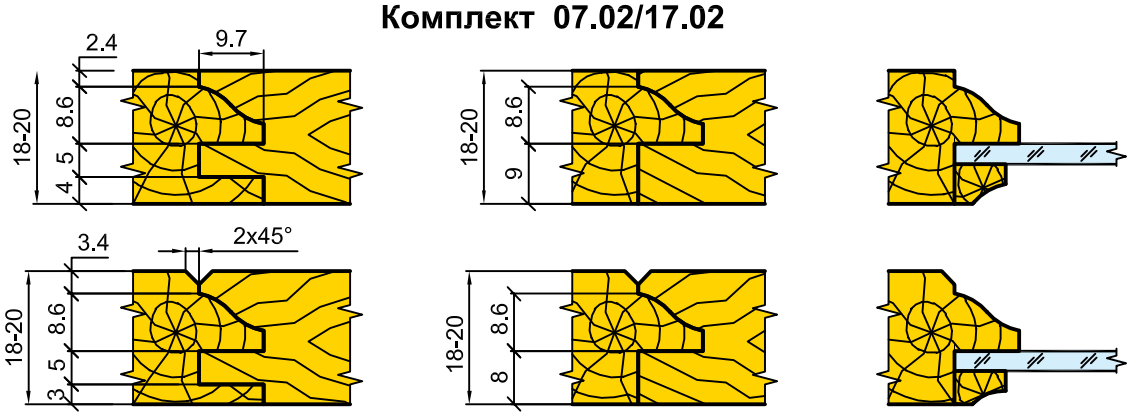

Конструктивное исполнение комплекта 07.02/17.02 аналогично комплекту 07.01/17.01.
Ниже приведены основные параметры и состав комплекта.

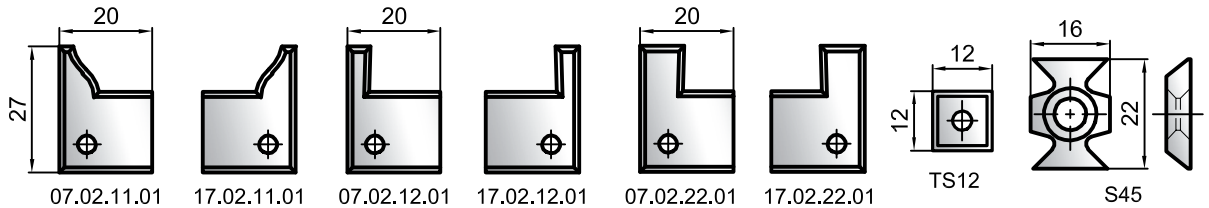

Обозначение фрезы	D мм	d мм	B мм	Ножи Z		Ножи C	
				Обозначение	Кол.	Обозначение	Кол.
07.02.11	160	30 - 50	20	07.02.11.01	2		2
07.02.12	160	30 - 50	20	07.02.12.01	2		2
07.02.13	176	30 - 50	8	TS12	2	S45	2
07.02.22	160	30 - 50	20	07.02.22.01	2		2
17.02.11	160	30 - 50	20	17.02.11.01	2		2
17.02.12	160	30 - 50	20	17.02.12.01	2		2
17.02.13	176	30 - 50	8	TS12	2	S45	2
17.02.22	160	30 - 50	20	17.02.22.01	2		2

07.03.XX
17.03.XX

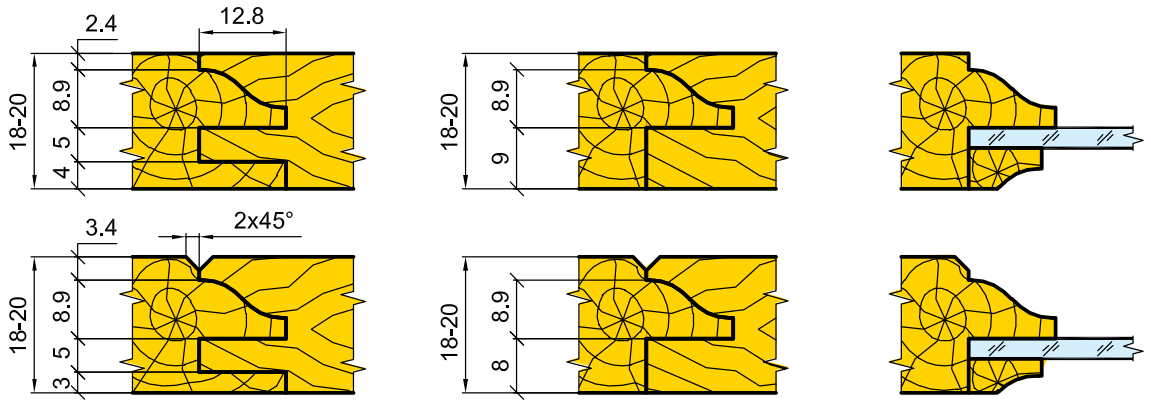

Мебельная рамка под филенку

Комплект 07.03.10 - изображено;
Комплект 17.03.10 - зеркальное отражение.

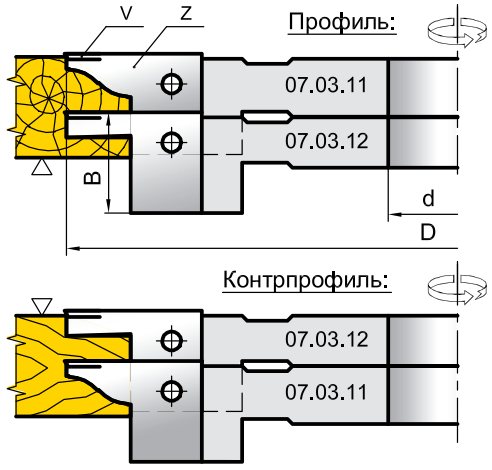

Мебельная рамка под стекло

Комплект 07.03.20 - изображено;
Комплект 17.03.20 - зеркальное отражение.

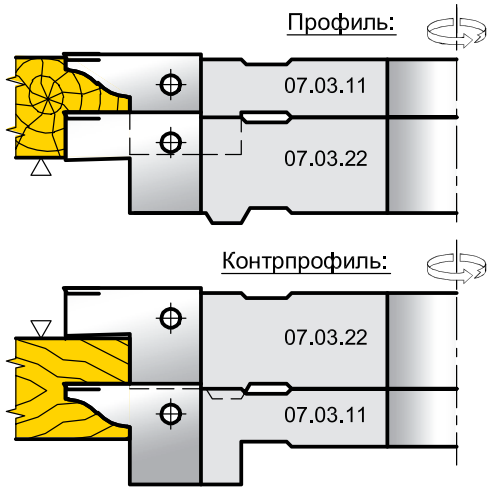

Комплект 07.03.30 - изображено;
Комплект 17.03.30 - зеркальное отражение.

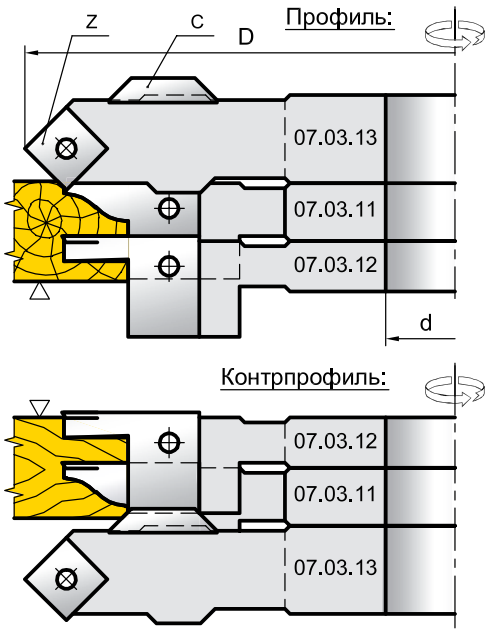

Комплект 07.03.40 - изображено;
Комплект 17.03.40 - зеркальное отражение.

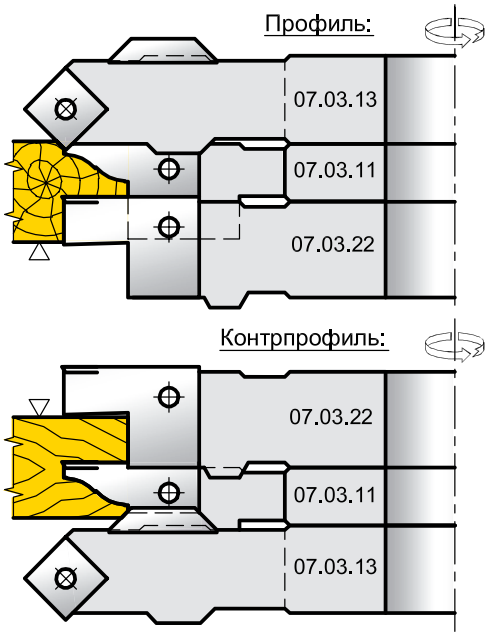

07.03/04.XX
17.03/04.XX

Комплект 07.03/17.03

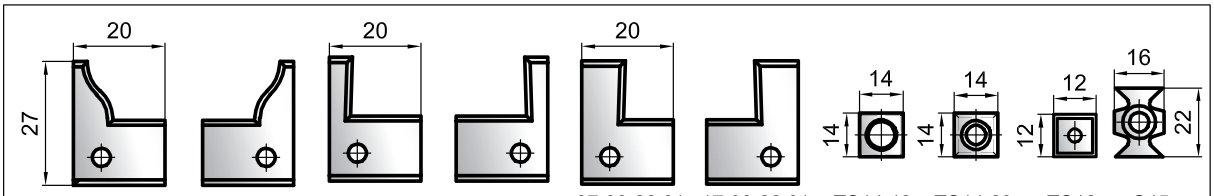

Обозначение фрезы	D мм	d мм	B мм	Ножи Z		Ножи V		Ножи C	
				Обозначение	Кол.	Обозначение	Кол.	Обозначение	Кол.
07.03.11	160	30 - 50	20	03.01.02.01	3	TS14.12	3		
07.03.12	160	30 - 50	20	07.03.12.01	3	TS14.12	3		
07.03.13	176	30 - 50	8	TS12	3			S45	3
07.03.22	160	30 - 50	20	07.03.22.01	3	TS14.20	3		
17.03.11	160	30 - 50	20	03.01.08.01	3	TS14.12	3		
17.03.12	160	30 - 50	20	17.03.12.01	3	TS14.12	3		
17.03.13	176	30 - 50	8	TS12	3			S45	3
17.03.22	160	30 - 50	20	17.03.22.01	3	TS14.20	3		

Комплект 07.04/17.04

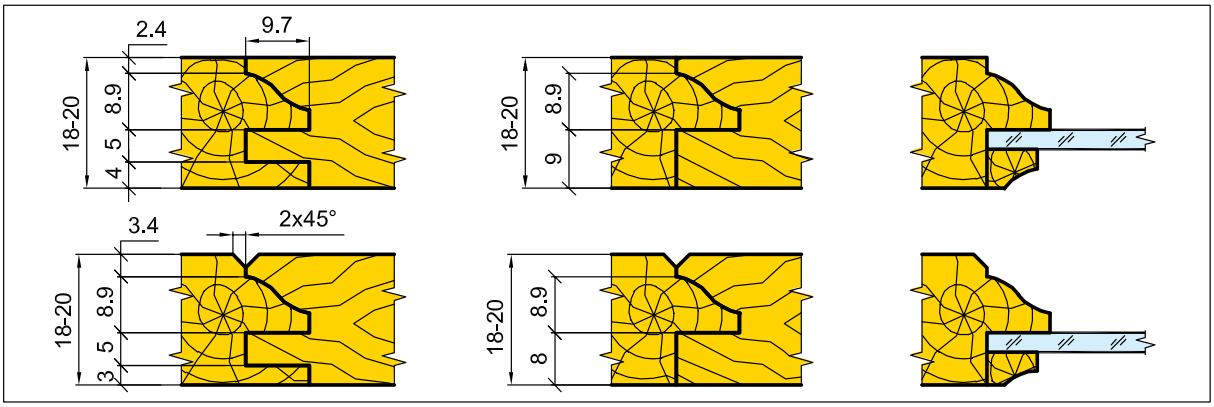

Конструктивное исполнение комплекта 07.04/17.04 аналогично комплекту 0 7.03/17.03.
Ниже приведены основные параметры и состав комплекта.

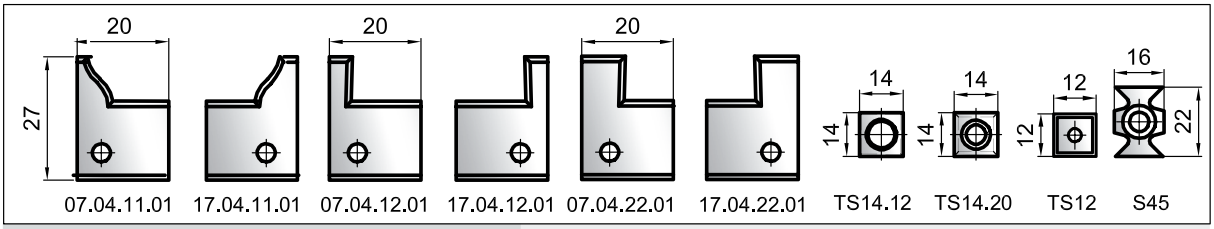

Обозначение фрезы	D мм	d мм	B мм	Ножи Z		Ножи V		Ножи C	
				Обозначение	Кол.	Обозначение	Кол.	Обозначение	Кол.
07.04.11	160	30 - 50	20	07.04.11.01	3	TS14.12	3		
07.04.12	160	30 - 50	20	07.04.12.01	3	TS14.12	3		
07.04.13	176	30 - 50	8	TS12	3			S45	3
07.04.22	160	30 - 50	20	07.04.22.01	3	TS14.20	3		
17.04.11	160	30 - 50	20	17.04.11.01	3	TS14.12	3		
17.04.12	160	30 - 50	20	17.04.12.01	3	TS14.12	3		
17.04.13	176	30 - 50	8	TS12	3			S45	3
17.04.22	160	30 - 50	20	17.04.22.01	3	TS14.20	3		

07.03.XX
17.03.XX

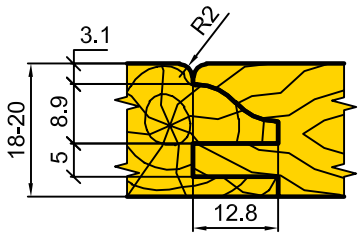

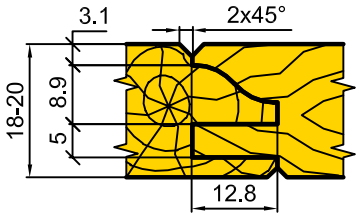

Мебельная рамка под филенку

Комплект 07.03.14 - изображено;
Комплект 17.03.14 - зеркальное отражение.

Комплект 07.03.15 - изображено;
Комплект 17.03.15 - зеркальное отражение.

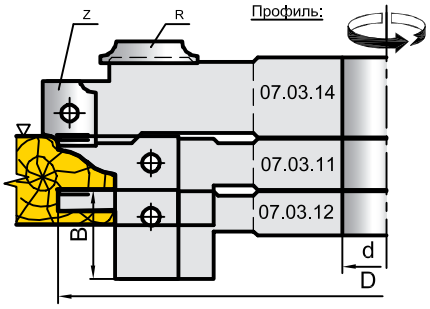

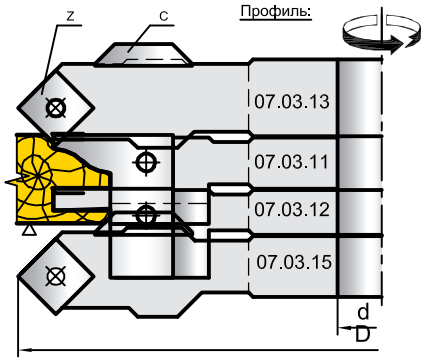

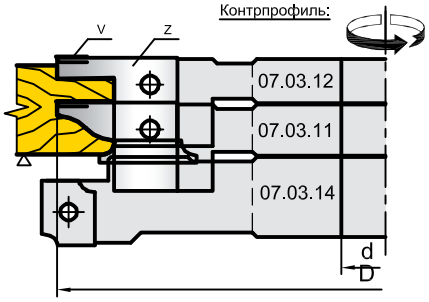

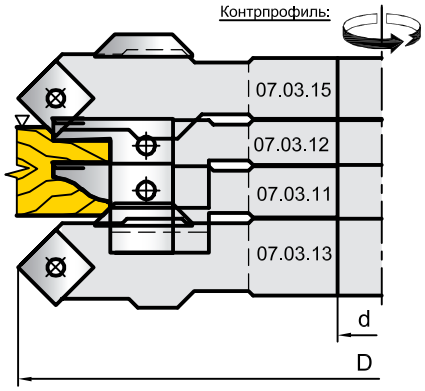

Конструктивное исполнение комплекта 07.03/17.03 аналогично комплекту 07.01/17.01.
Ниже приведены основные параметры и состав комплекта.

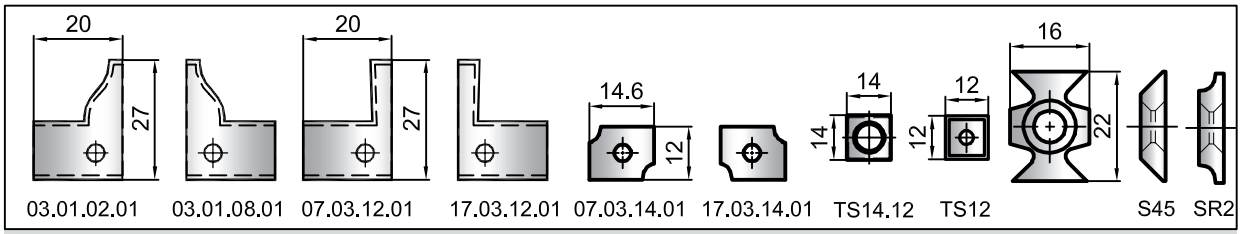

Обозначение фрезы	D мм	d мм	B мм	Ножи Z		Ножи C		Ножи R	
				Обозначение	Кол.	Обозначение	Кол.	Обозначение	Кол.
07.03.14	167	30 - 50	14	07.03.14.01	3			SR2	3
07.03.15	176	30 - 50	8	TS12	3	S45	3		

07.05.XX
17.05.XX

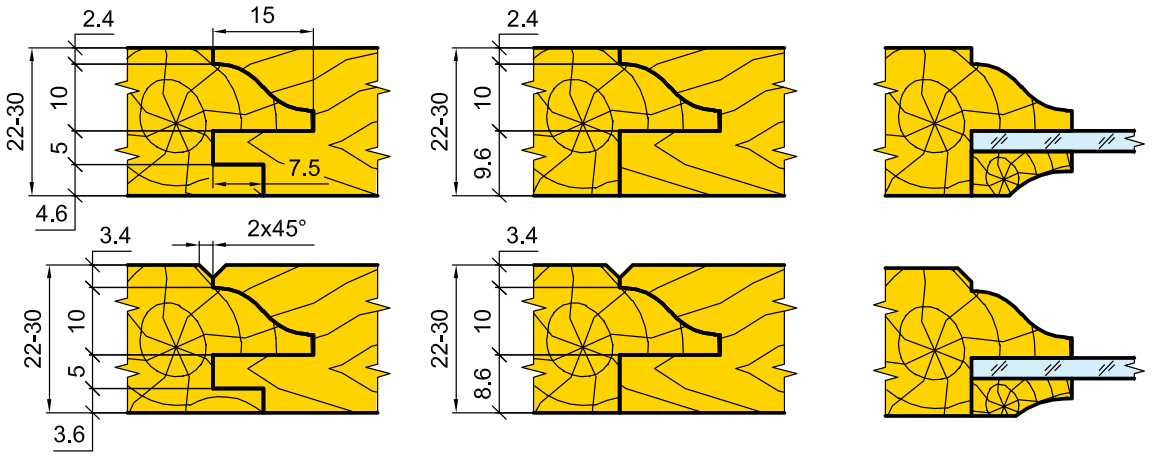

Мебельная рамка под филенку

Комплект 07.05.10 - изображено;
Комплект 17.05.10 - зеркальное отражение.

Профиль:

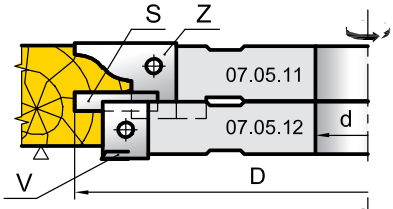

Контрпрофиль:

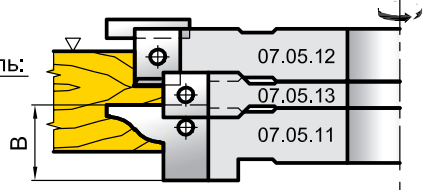

Шип:

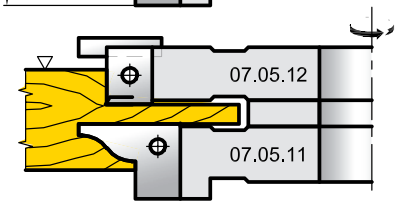

Комплект 07.05.30 - изображено;
Комплект 17.05.30 - зеркальное отражение.

Профиль:

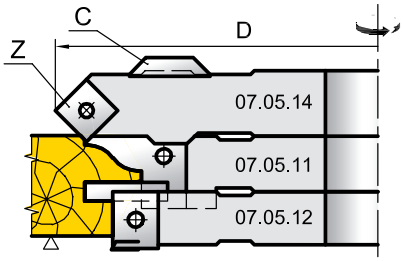

Контрпрофиль:

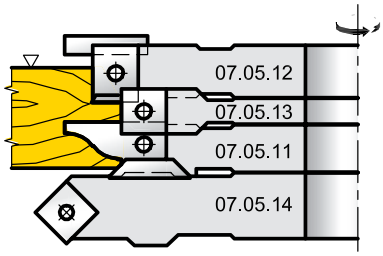

Мебельная рамка под стекло

Комплект 07.05.20 - изображено;
Комплект 17.05.20 - зеркальное отражение.

Профиль:

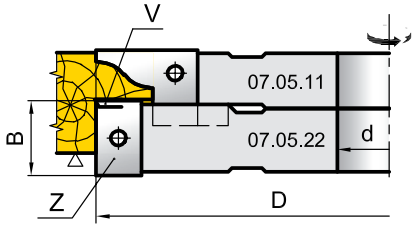

Контрпрофиль:

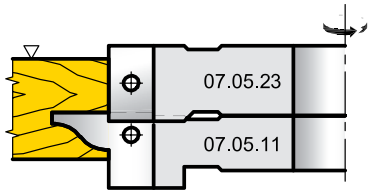

Комплект 07.05.40 - изображено;
Комплект 17.05.40 - зеркальное отражение.

Профиль:

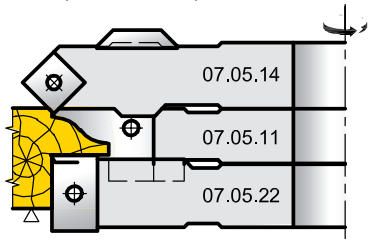

Контрпрофиль:

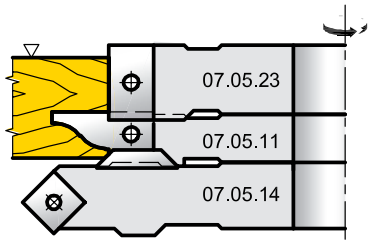

07.05/06.XX
17.05/06.XX

Ножи

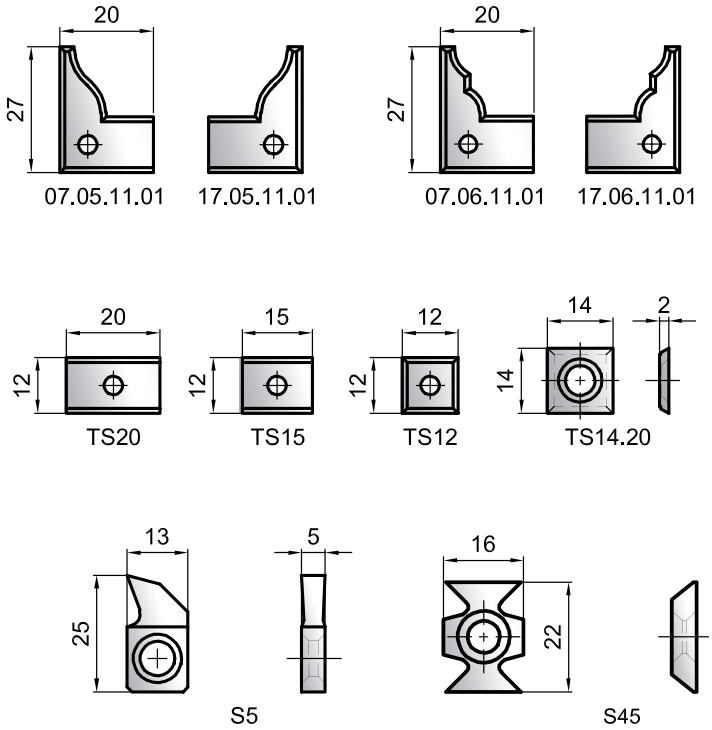

Обозначение фрезы	D мм	d мм	B мм	Ножи Z		Ножи V		Ножи S		Ножи C	
				Обознач.	Кол.	Обознач.	Кол.	Обознач.	Кол.	Обознач.	Кол.
07.05.11	160	30-50	20	07.05.11.01	2						
07.06.11	160	30-50	20	07.06.11.01	2						
07.05.12	145	30-50	15	TS15	2	TS14.20	2	S5	2		
07.05.13	130	30-50	12	TS12	2						
07.05.14	176	30-50	8	TS12	2					S45	2
07.05.22	160	30-50	20	TS20	2	TS14.20	2				
07.05.23	130	30-50	20	TS20	2						
17.05.11	160	30-50	20	17.05.11.01	2						
17.06.11	160	30-50	20	17.06.11.01	2						
17.05.12	145	30-50	15	TS15	2	TS14.20	2	S5	2		
17.05.13	130	30-50	12	TS12	2						
17.05.14	176	30-50	8	TS12	2					S45	2
17.05.22	160	30-50	20	TS20	2	TS14.20	2				
17.05.23	130	30-50	20	TS20	2						

07.06.XX
17.06.XX

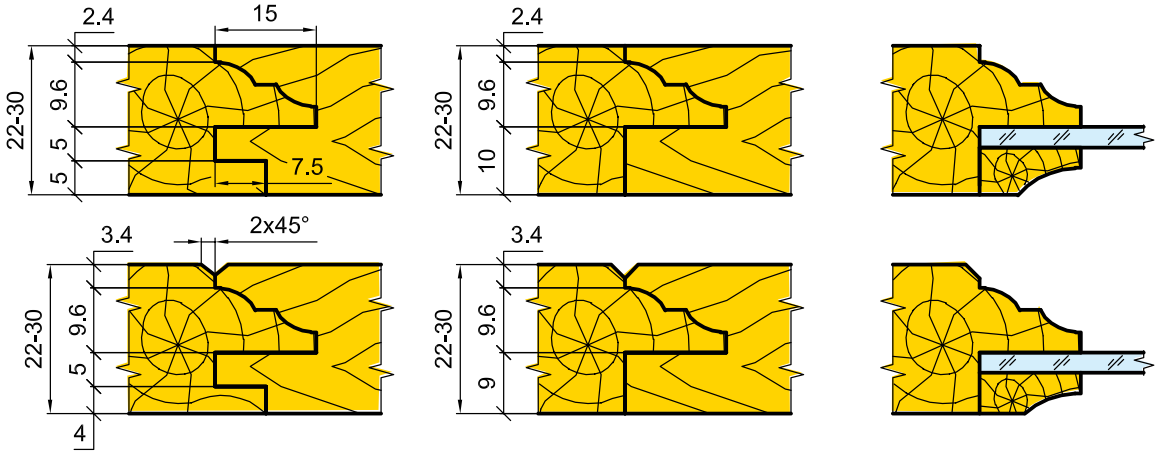

Мебельная рамка под филенку

Комплект 07.06.10 - изображено;
Комплект 17.06.10 - зеркальное отражение.

Профиль:

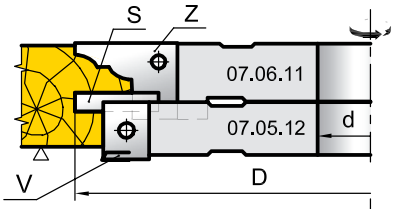

Контрпрофиль:

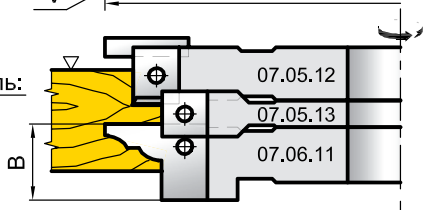

Шип:

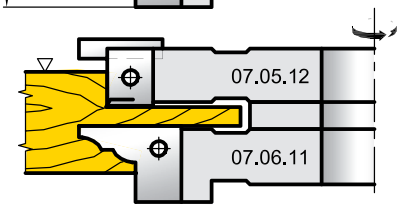

Комплект 07.06.30 - изображено;
Комплект 17.06.30 - зеркальное отражение.

Профиль:

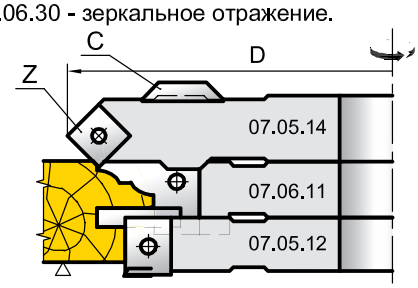

Контрпрофиль:

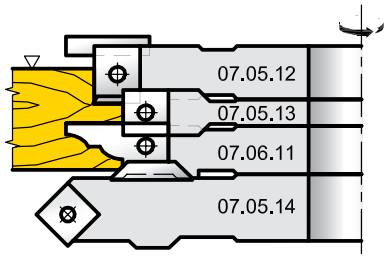

Мебельная рамка под стекло

Комплект 07.06.20 - изображено;
Комплект 17.06.20 - зеркальное отражение.

Профиль:

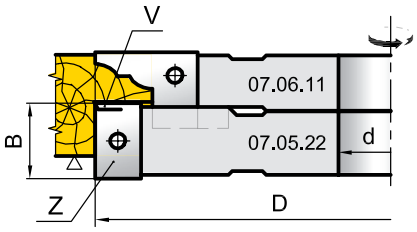

Контрпрофиль:

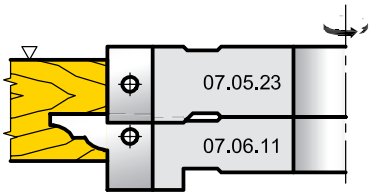

Комплект 07.06.40 - изображено;
Комплект 17.06.40 - зеркальное отражение.

Профиль:

Контрпрофиль:

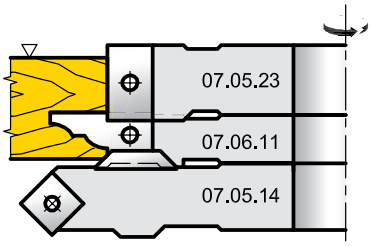

07.07/08.XX
17.07/08.XX

Ножи

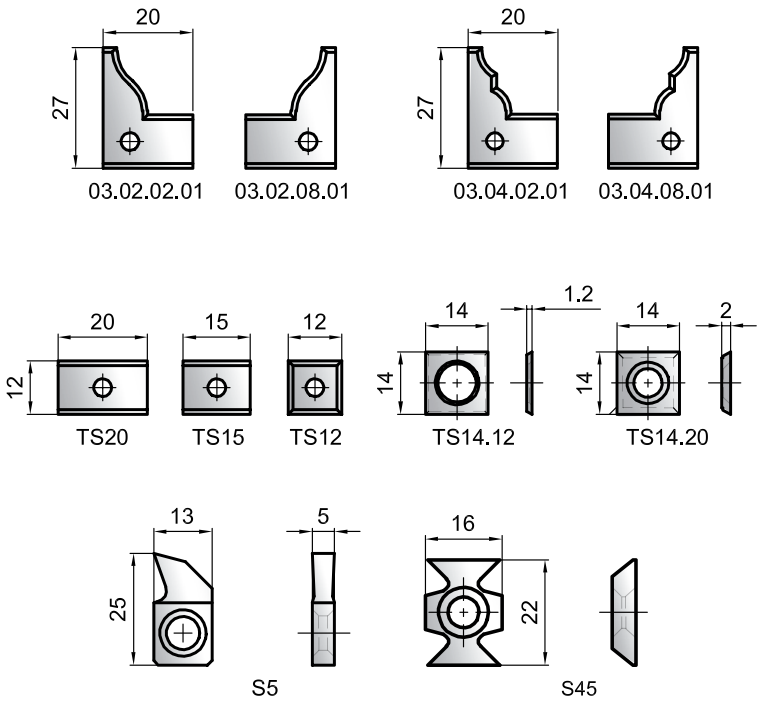

Обозначение фрезы	D мм	d мм	B мм	Ножи Z		Ножи V		Ножи S		Ножи C	
				Обознач.	Кол.	Обознач.	Кол.	Обознач.	Кол.	Обознач.	Кол.
07.07.11	160	30-50	20	03.02.02.01	3	TS14.12	3				
07.08.11	160	30-50	20	03.04.02.01	3	TS14.12	3				
07.07.12	145	30-50	15	TS15	3	TS14.20	3	S5	2		
07.07.13	130	30-50	12	TS12	3						
07.07.14	176	30-50	8	TS12	3					S45	3
07.07.22	160	30-50	20	TS20	3	TS14.20	3				
07.07.23	130	30-50	20	TS20	3						
17.07.11	160	30-50	20	03.02.08.01	3	TS14.12	3				
17.08.11	160	30-50	20	03.04.08.01	3	TS14.12	3				
17.07.12	145	30-50	15	TS15	3	TS14.20	3	S5	3		
17.07.13	130	30-50	12	TS12	3						
17.07.14	176	30-50	8	TS12	3					S45	3
17.07.22	160	30-50	20	TS20	3	TS14.20	3				
17.07.23	130	30-50	20	TS20	3						

07.08.XX
17.08.XX

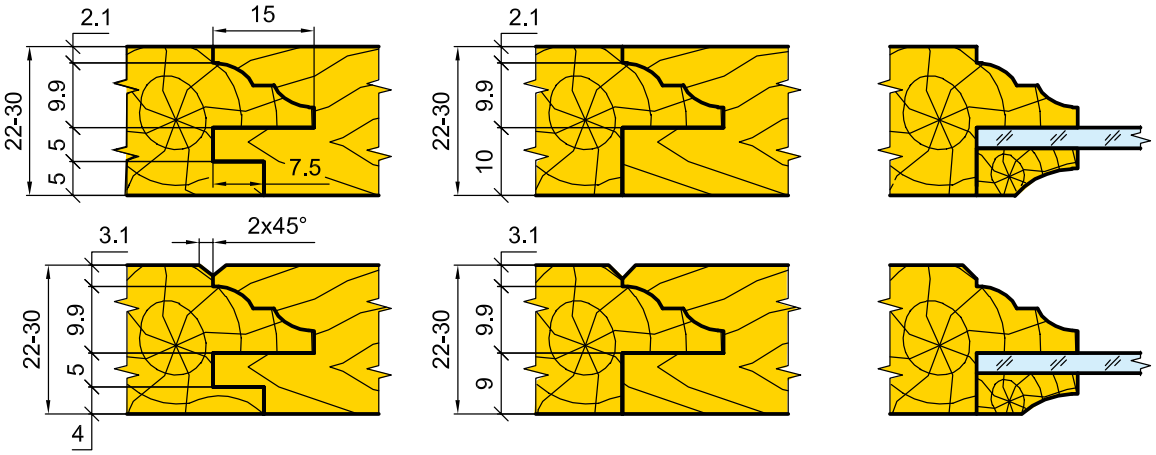

Мебельная рамка под филенку

Комплект 07.08.10 - изображено;
Комплект 17.08.10 - зеркальное отражение.

Профиль:

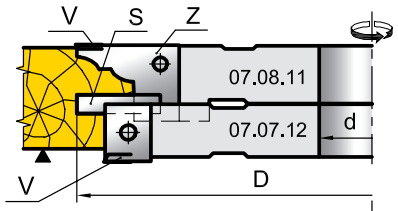

Контрпрофиль:

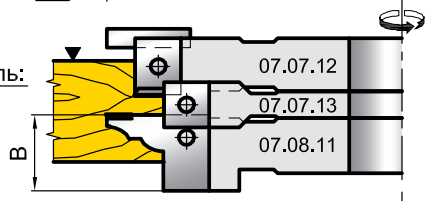

Шип:

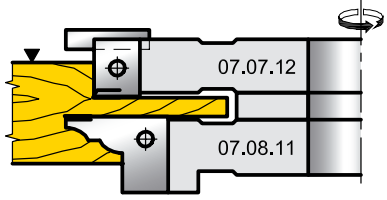

Комплект 07.08.30 - изображено;
Комплект 17.08.30 - зеркальное отражение.

Профиль:

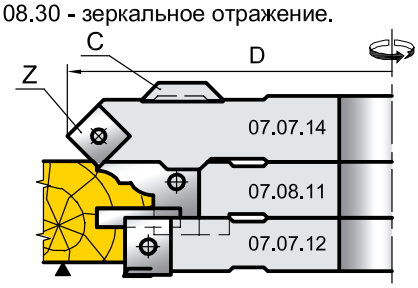

Контрпрофиль:

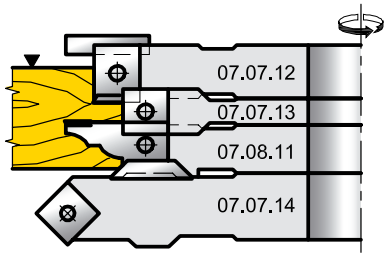

Мебельная рамка под стекло

Комплект 07.08.20 - изображено;
Комплект 17.08.20 - зеркальное отражение.

Профиль:

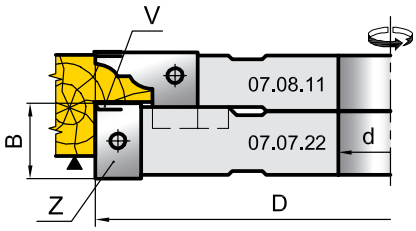

Контрпрофиль:

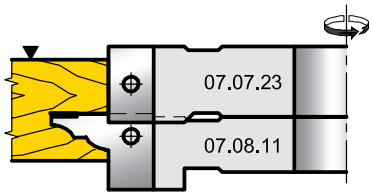

Комплект 07.08.40 - изображено;
Комплект 17.08.40 - зеркальное отражение.

Профиль:

Контрпрофиль:

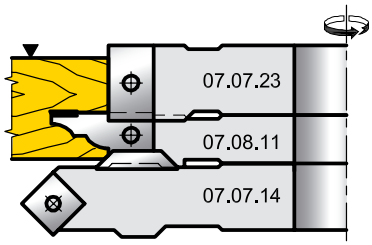

07.09.XX

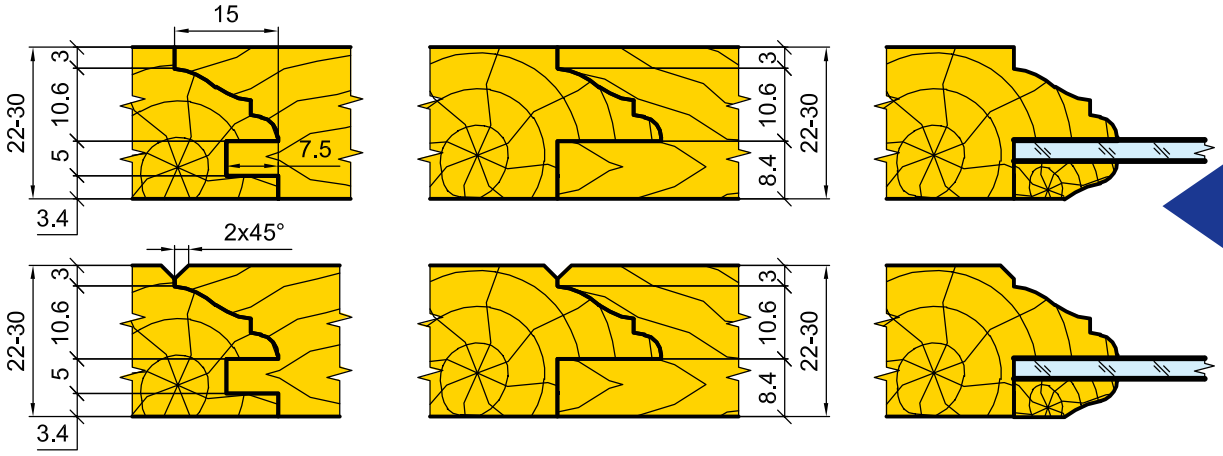

Мебельная рамка под филенку

Комплект 07.09.10:

Профиль:

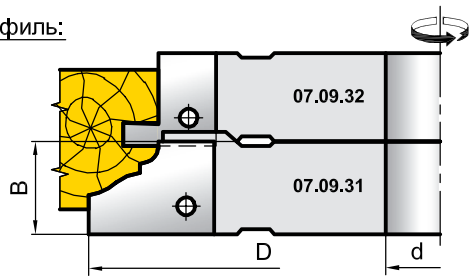

Контрпрофиль:

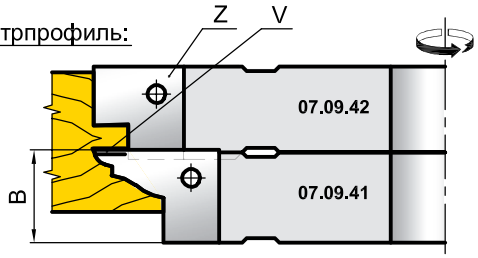

Комплект 07.09.30:

Профиль:

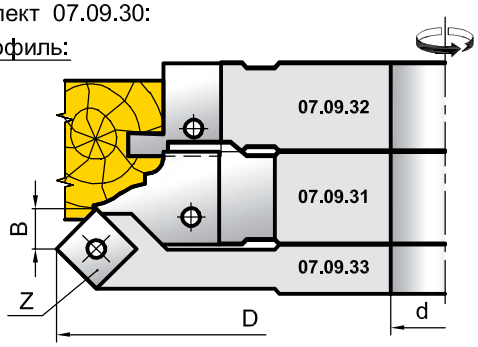

Контрпрофиль:

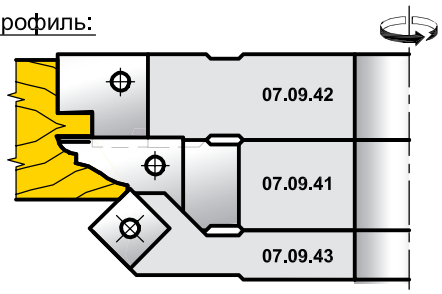

Мебельная рамка под стекло

Комплект 07.09.20:

Профиль:

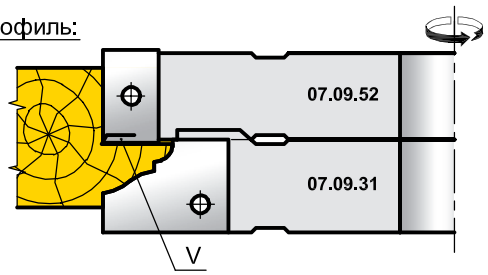

Контрпрофиль:

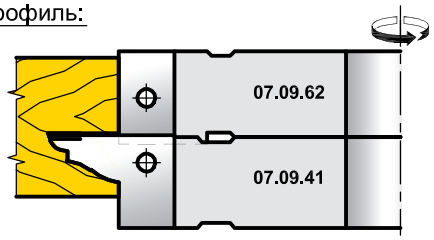

Комплект 07.09.40:

Профиль:

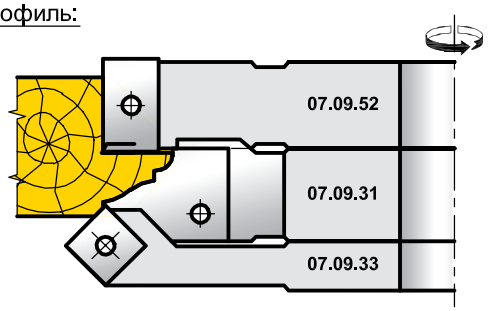

Контрпрофиль:

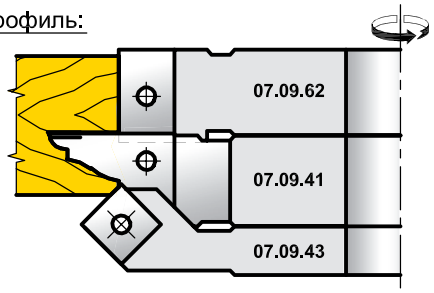

Комплект 07.09.XX

Ножи

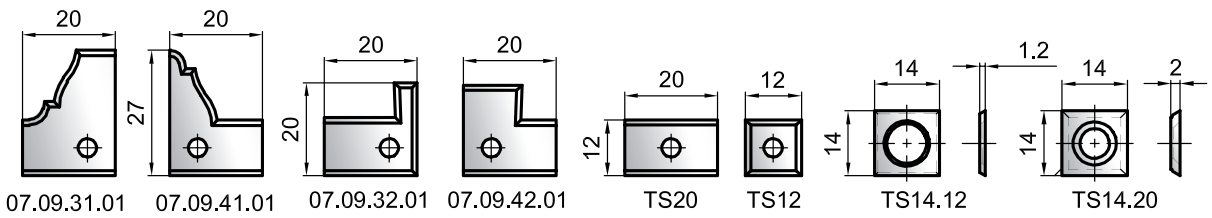

Обозначение фрезы	D мм	d мм	B мм	Ножи Z		Ножи V	
				Обознач.	Кол.	Обознач.	Кол.
07.09.31	160	30-50	20	07.09.31.01	2		
07.09.32	145	30-50	20	07.09.32.01	2		
07.09.33	176	30-50	8	TS12	2		
07.09.41	160	30-50	20	07.09.41.01	2	TS14.12	2
07.09.42	160	30-50	20	07.09.42.01	2		
07.09.43	145	30-50	8	TS12	2		
07.09.52	160	30-50	20	TS20	2	TS14.20	2
07.09.62	130	30-50	20	TS20	2		

Комплект 07.10.XX

Ножи

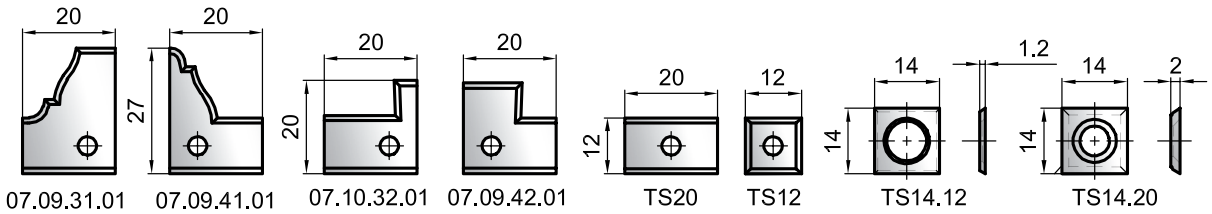

Обозначение фрезы	D мм	d мм	B мм	Ножи Z		Ножи V	
				Обознач.	Кол.	Обознач.	Кол.
07.10.31	160	30-50	20	07.09.31.01	3		
07.10.32	145	30-50	20	07.10.32.01	3	TS14.12	3
07.10.33	176	30-50	8	TS12	3		
07.10.41	160	30-50	20	07.09.41.01	3	TS14.12	3
07.10.42	160	30-50	20	07.09.42.01	3		
07.10.43	145	30-50	8	TS12	3		
07.10.52	160	30-50	20	TS20	3	TS14.20	3
07.10.62	130	30-50	20	TS20	3		

07.10.XX

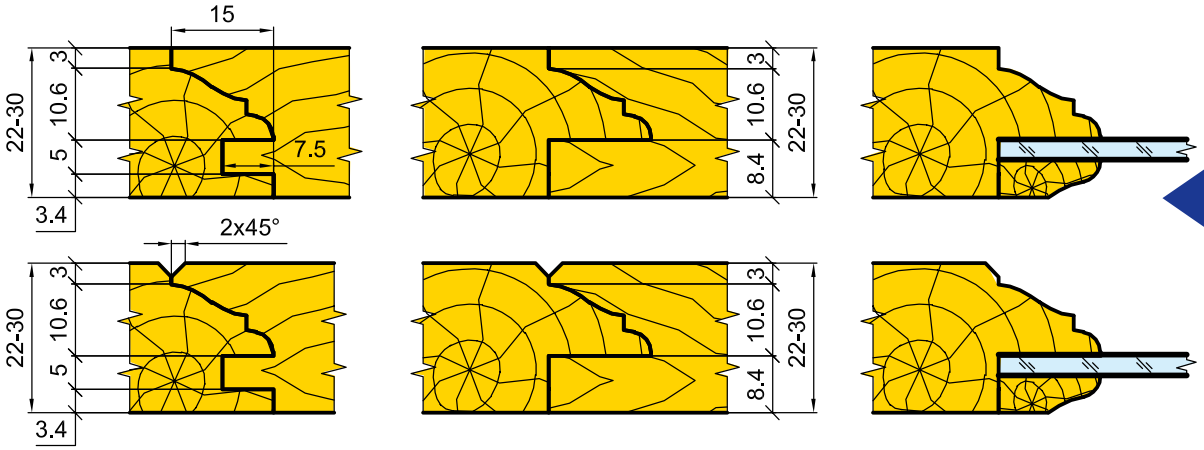

Мебельная рамка под филенку

Комплект 07.10.10:

Профиль:

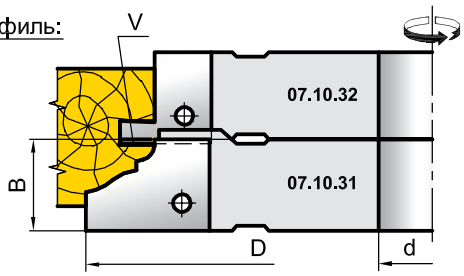

Контрпрофиль:

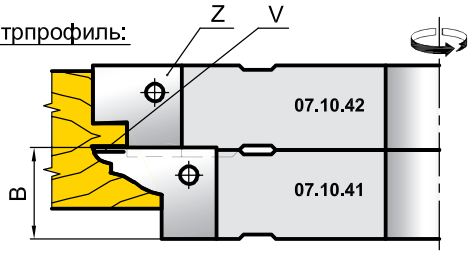

Комплект 07.10.30:

Профиль:

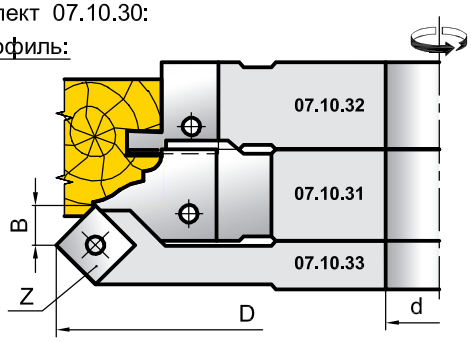

Контрпрофиль:

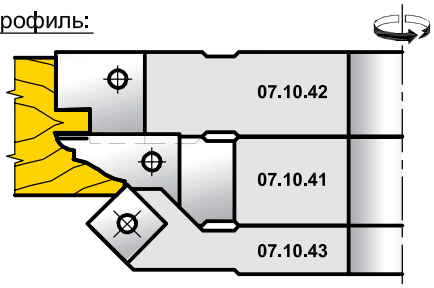

Мебельная рамка под стекло

Комплект 07.10.20:

Профиль:

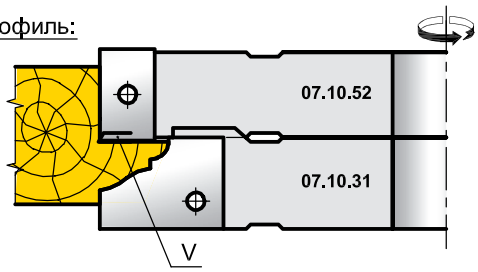

Контрпрофиль:

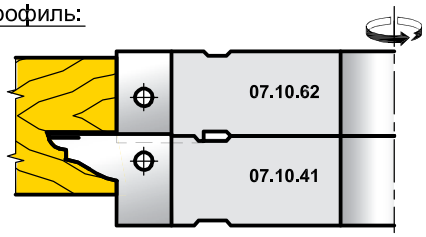

Комплект 07.10.40:

Профиль:

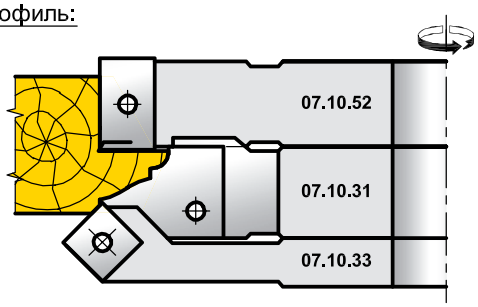

Контрпрофиль:

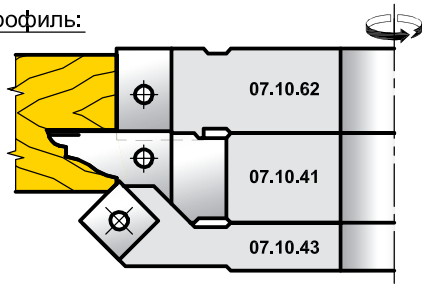

Дополнительные фрезы к комплекту 07.01.10

07.704.00

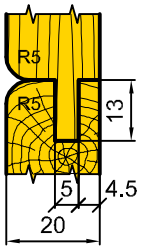

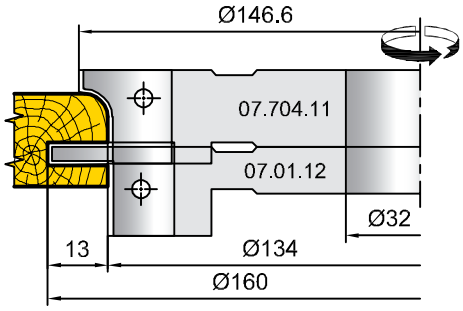

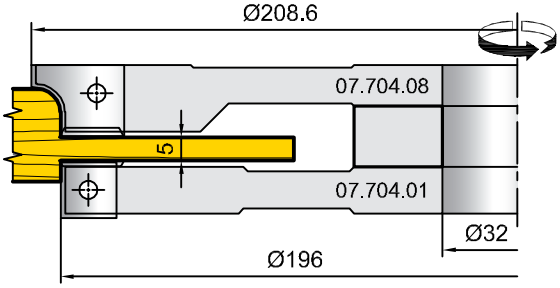

07.997.00

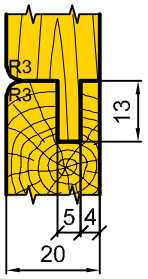

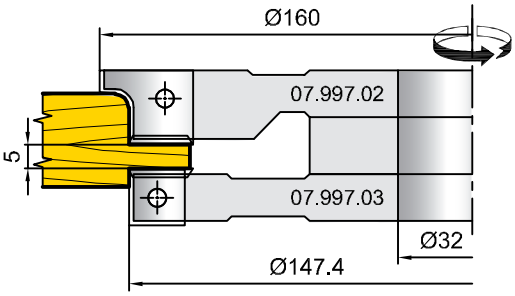

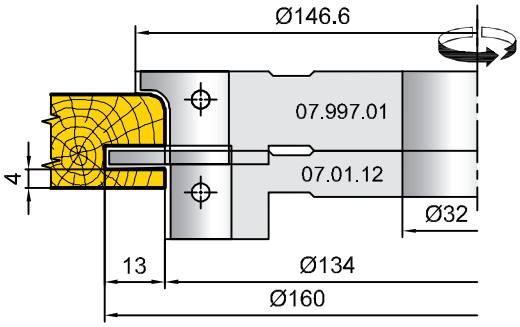

07.2766.00

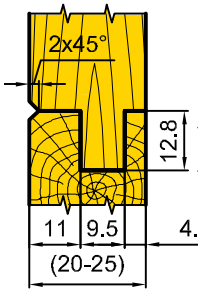

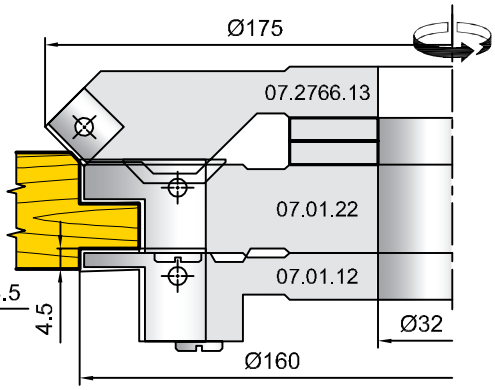

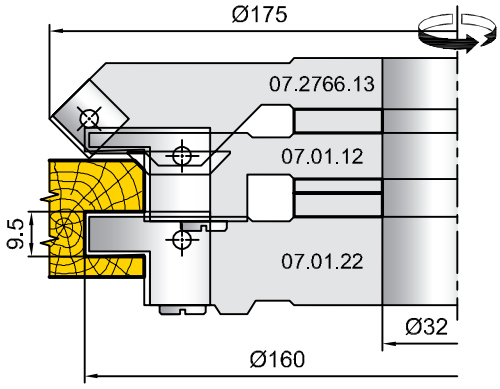

07.3009.00

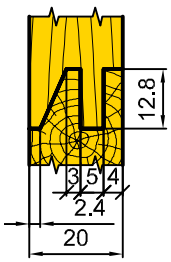

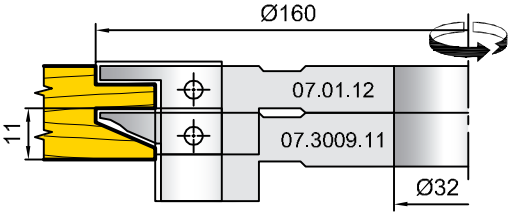

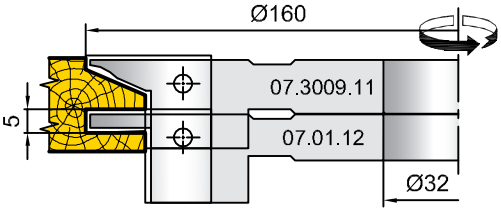

37.1065.00

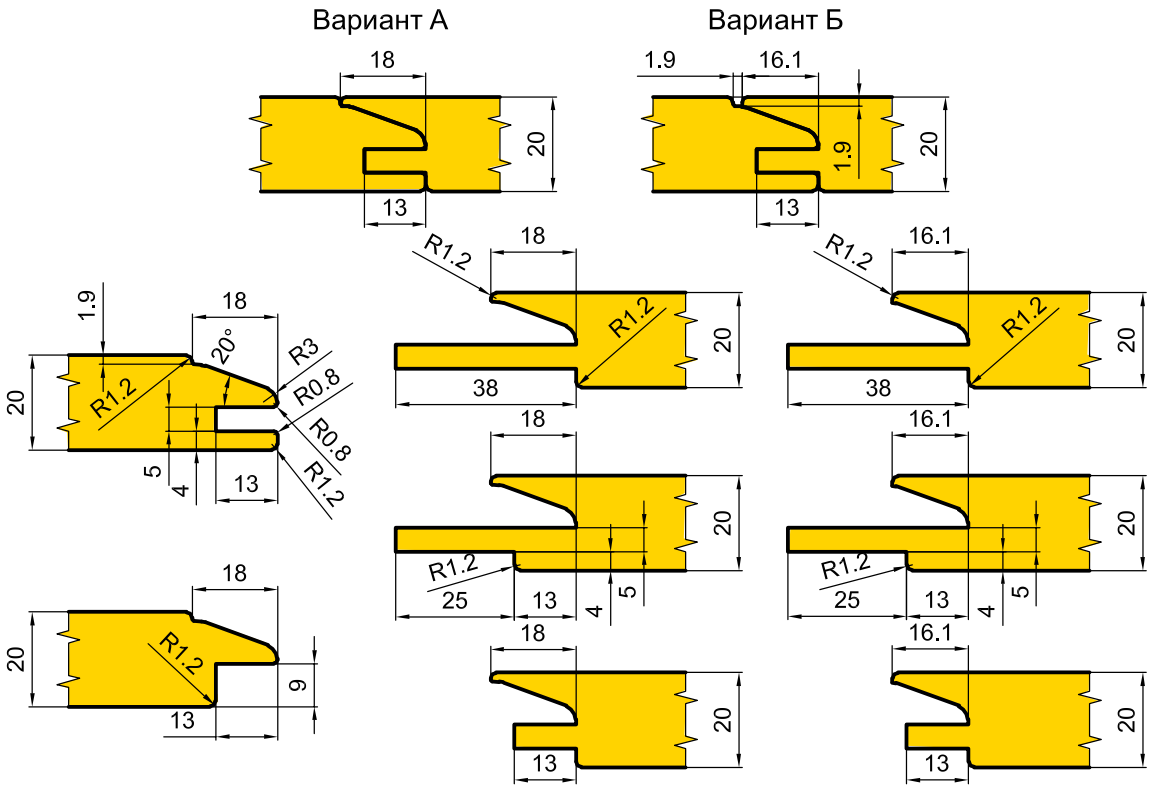

Профиль под филенку

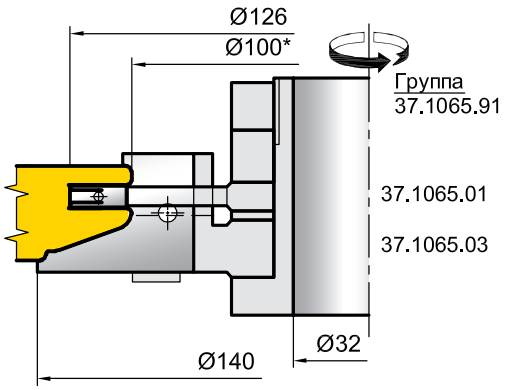

Профиль под остекление

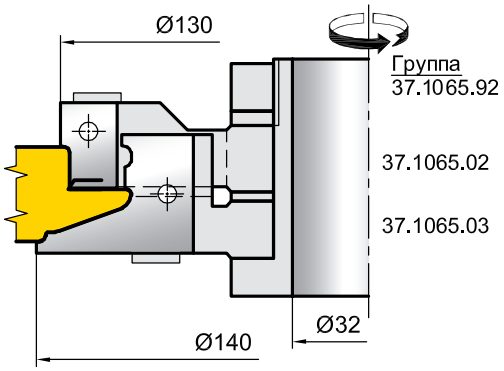

Примечание: * По желанию заказчика комплект оснащается обкаточным подшипником для фрезерования фигурных деталей

Контрпрофиль под филенку с длинным шипом

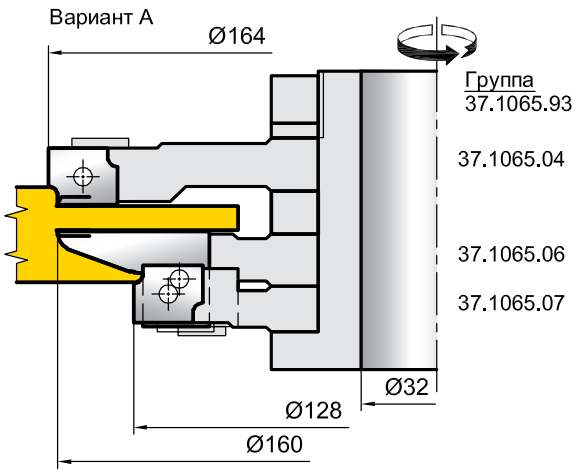

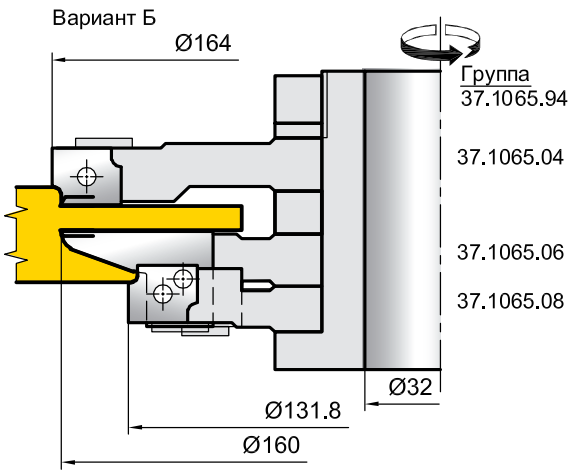

37.1065.00

Контрпрофиль под филенку коротким шипом

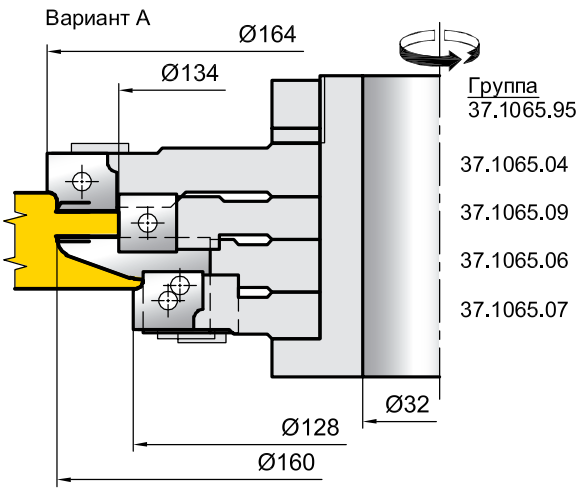

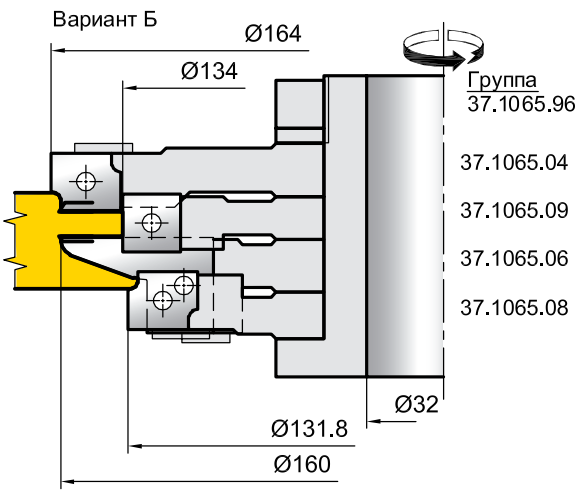

Контрпрофиль под остекление

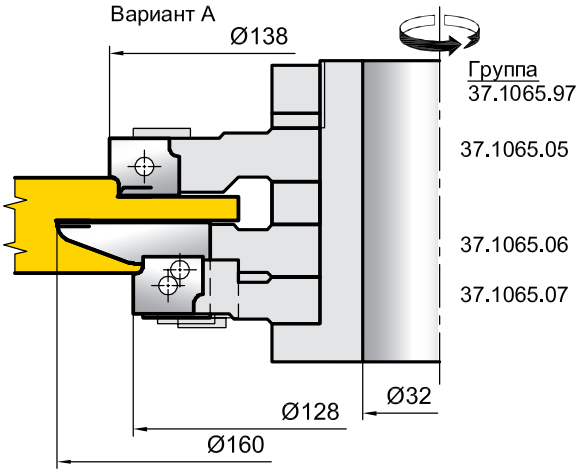

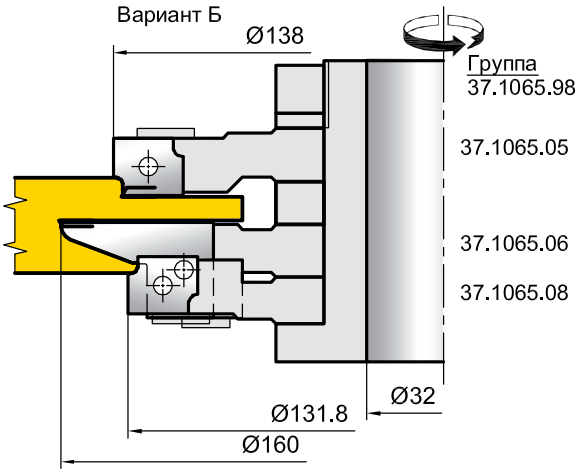

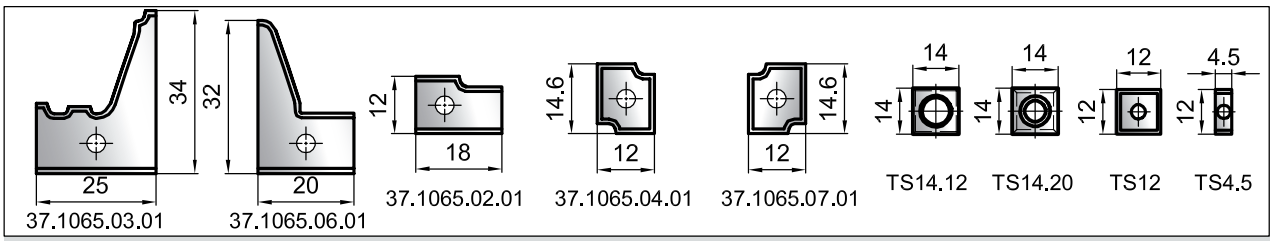

Обозначение фрезы	D мм	d мм	B мм	Ножи Z		Ножи V	
				Обозначение	Кол.	Обозначение	Кол.
37.1065.01	126	30 - 32	5	TS4.5	2	TS14.12	2+2
37.1065.02	130	30 - 32	18	37.1065.02.01	2	TS14.20	2
37.1065.03	140	30 - 32	25	37.1065.03.01	2	-	-
37.1065.04	164	30 - 32	12	37.1065.04.01	3	TS14.20	3
37.1065.05	138	30 - 32	12	37.1065.04.01	3	TS14.20	3
37.1065.06	160	30 - 32	20	37.1065.06.01	3	TS14.12	3
37.1065.07	128	30 - 32	12	37.1065.07.01	3	-	-
37.1065.08	131.8	30 - 32	12	37.1065.07.01	3	-	-
37.1065.09	134	30 - 32	12	TS12	3	-	-

07.4840.00

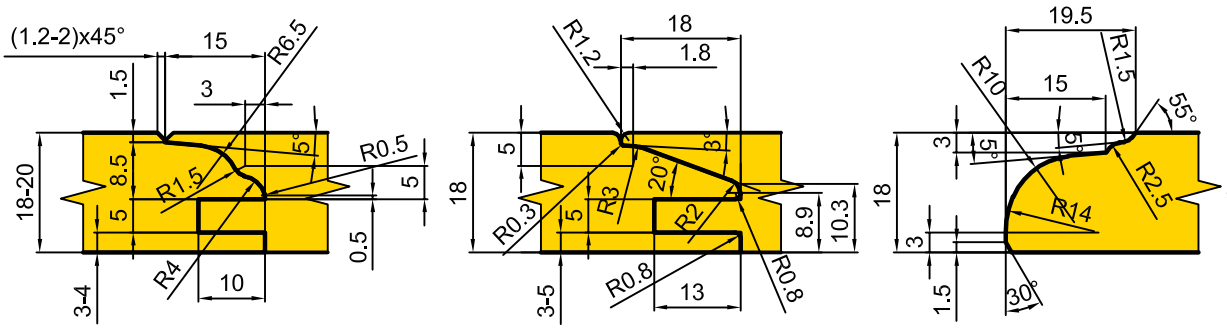

07.4840.10

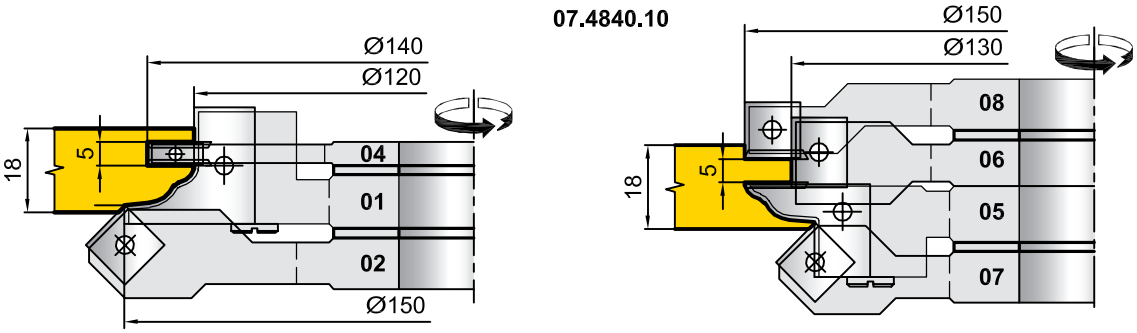

07.4840.20

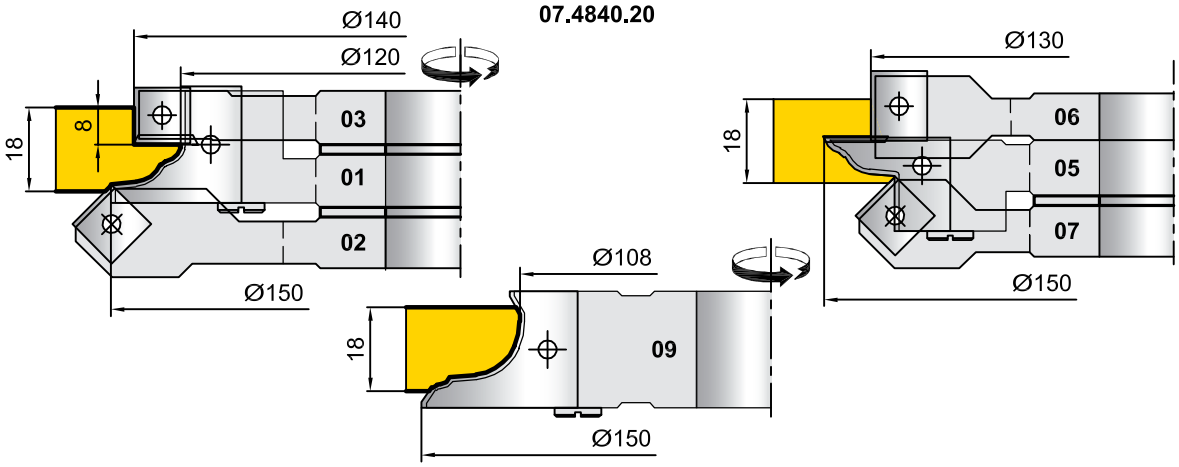

07.4840.30

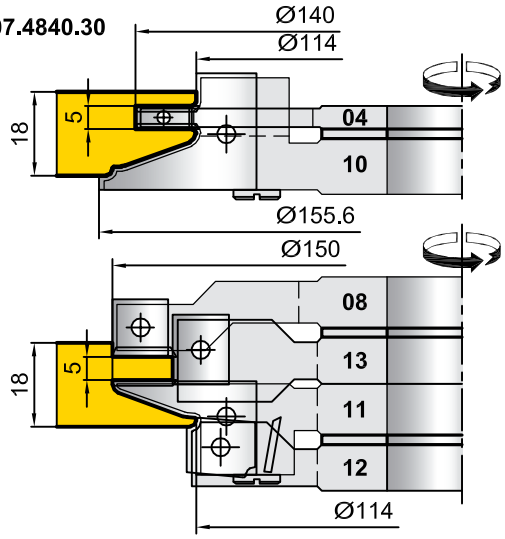

07.4840.40

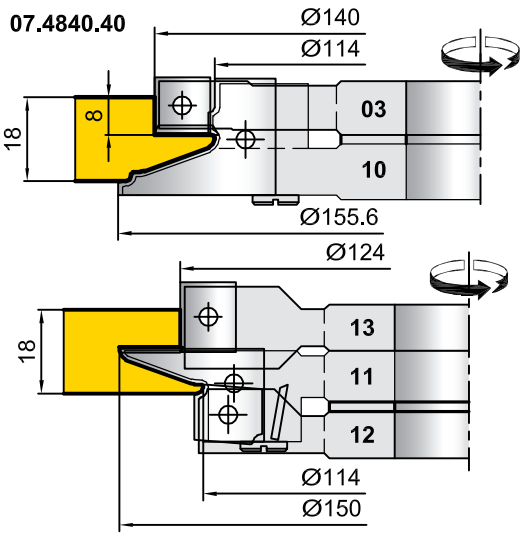

07.XXXX.XX

07.5488.00

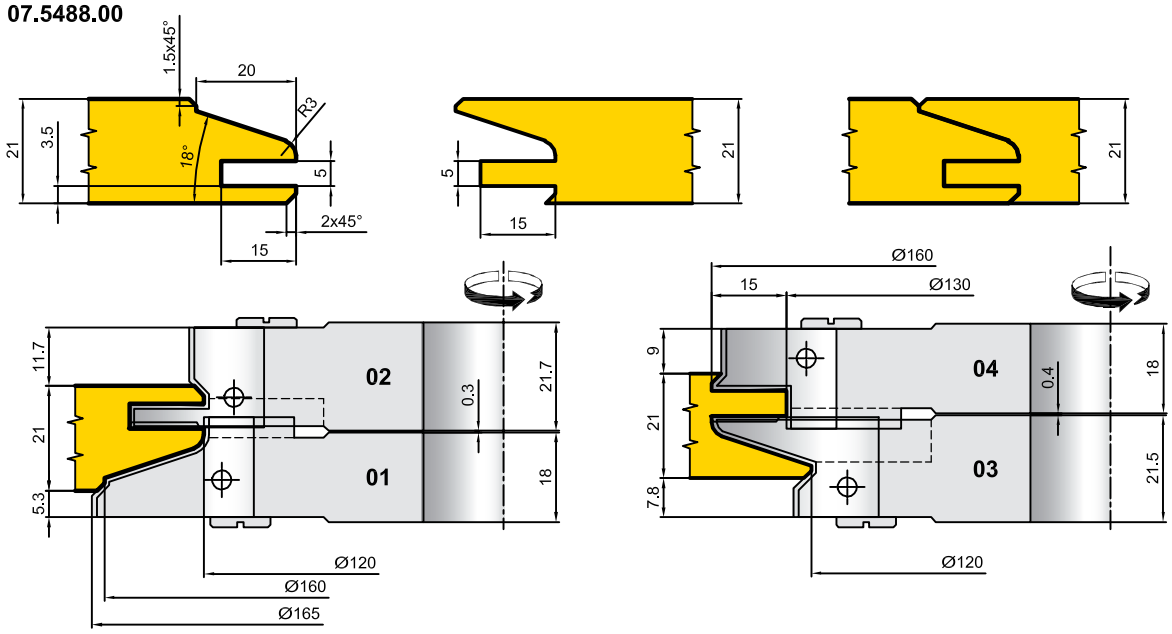

07.5266.00

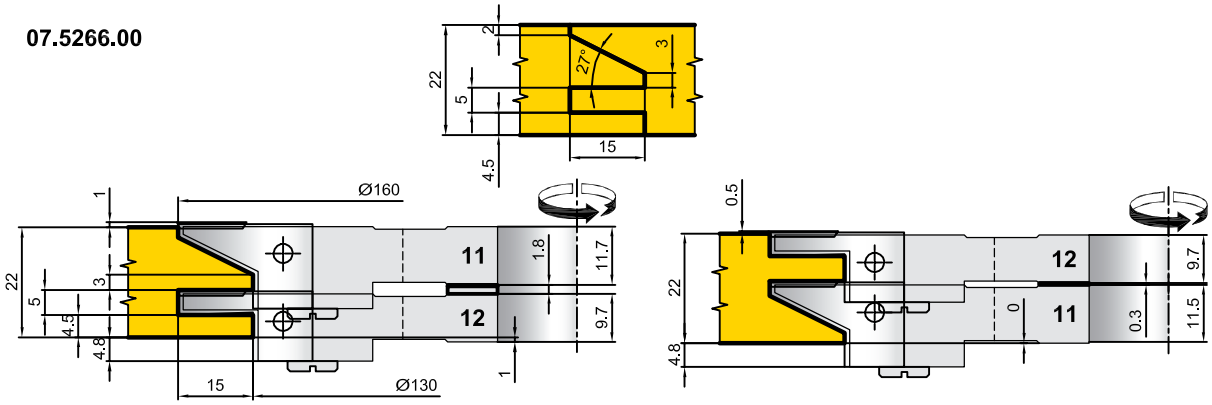

07.5277.00

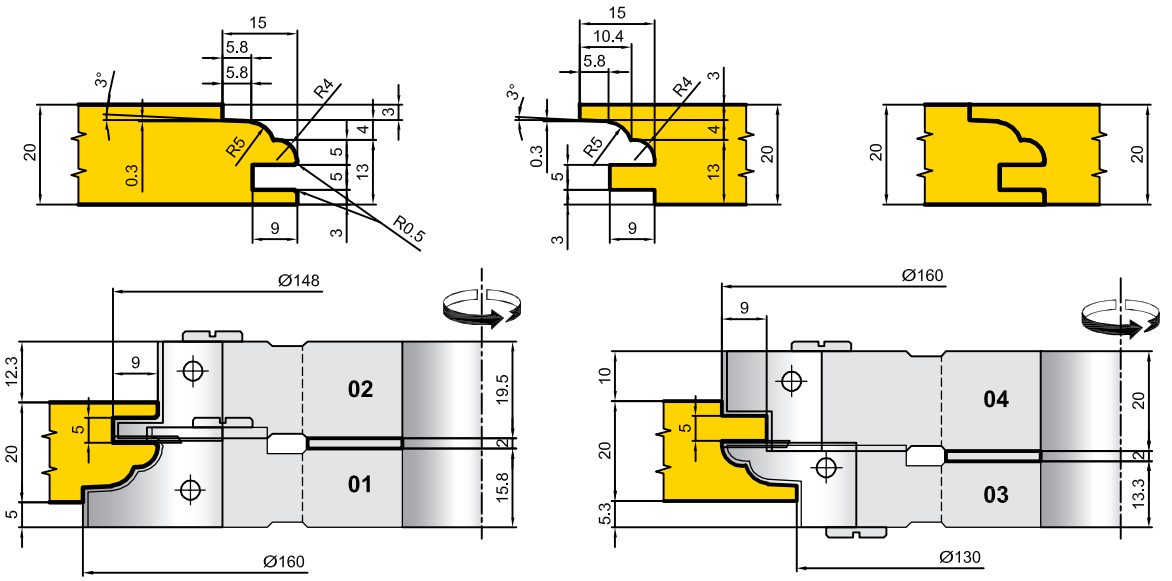

07.6243.00

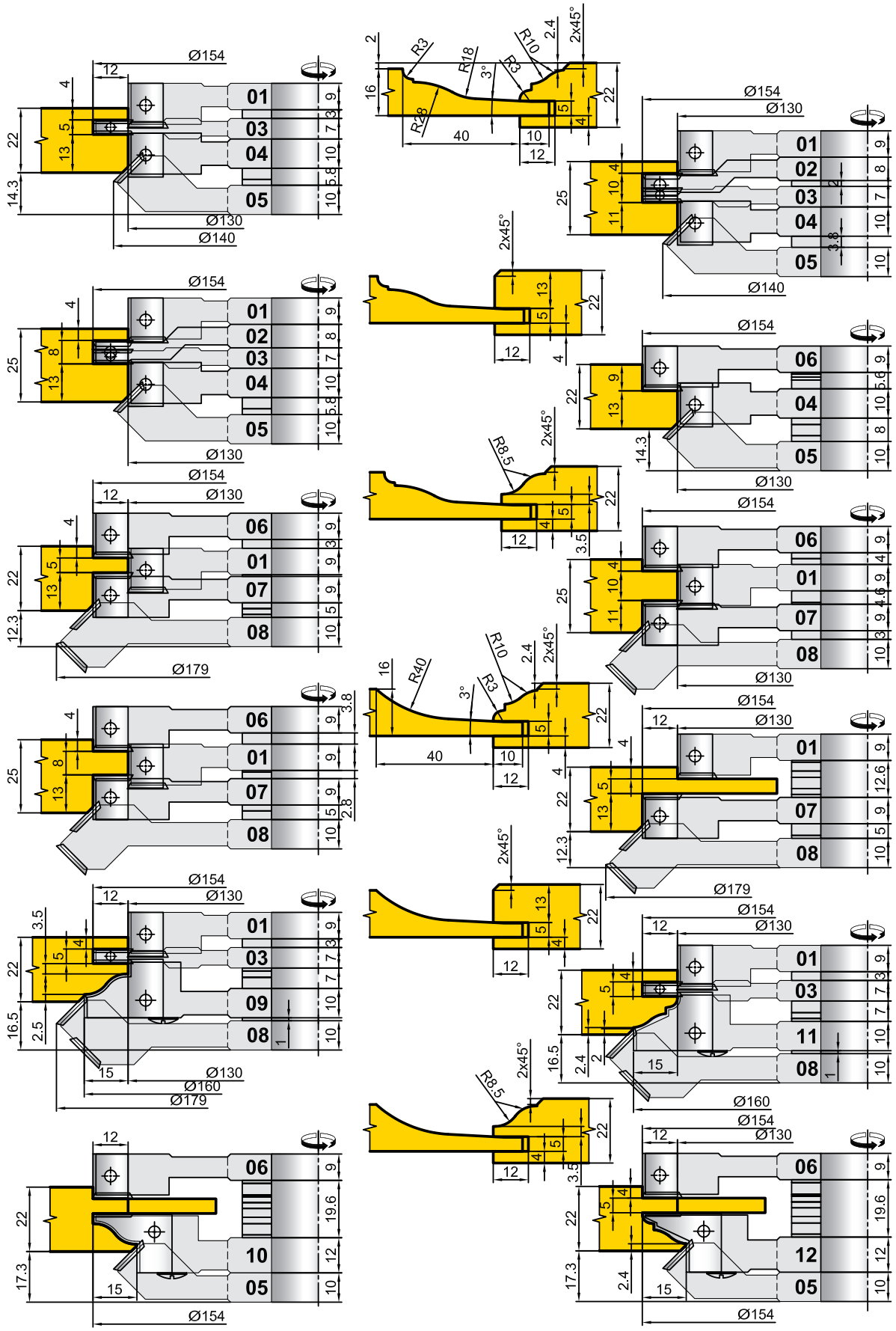
Ø154
Ø130
Ø140
Ø179
Ø160
01
02
03
04
05
06
07
08
09
10
11
12
2x45°
R3
R18
R10
R8.5
R40
R48
3°

07.5866.00

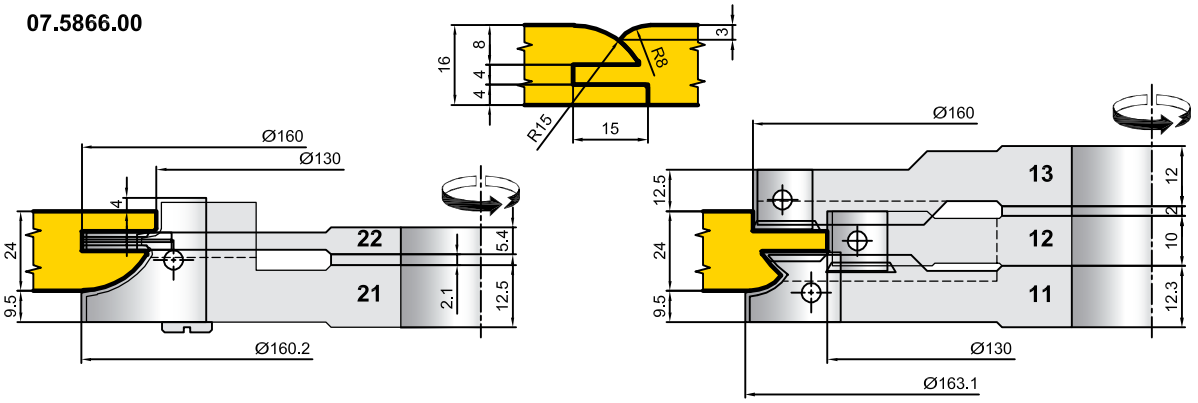

07.6212.00

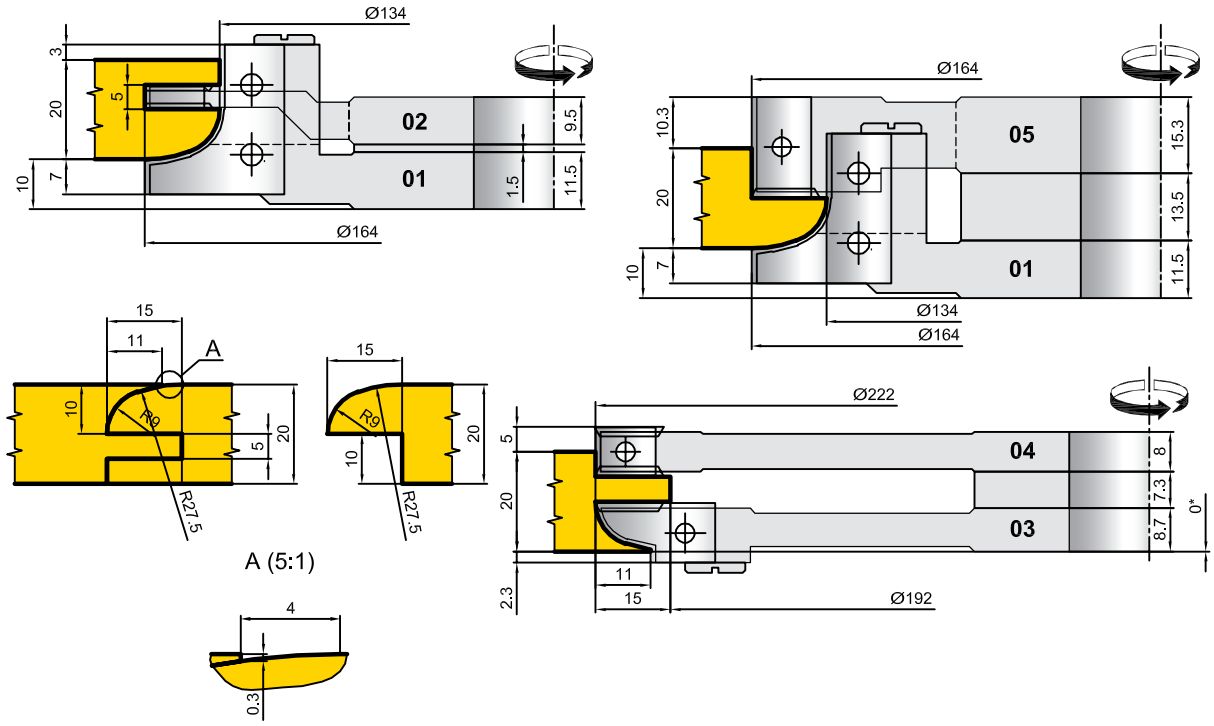

07.5635.00

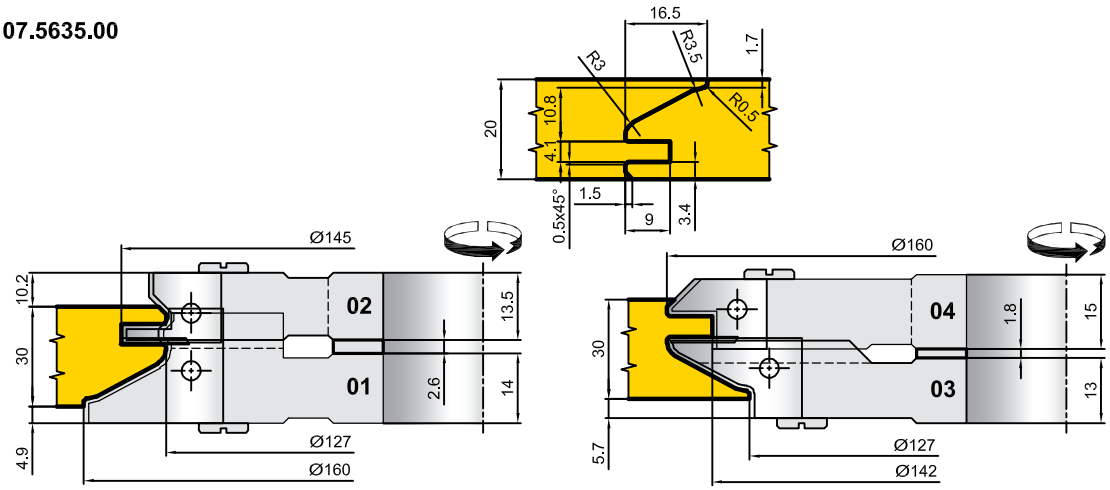

07.5870.00

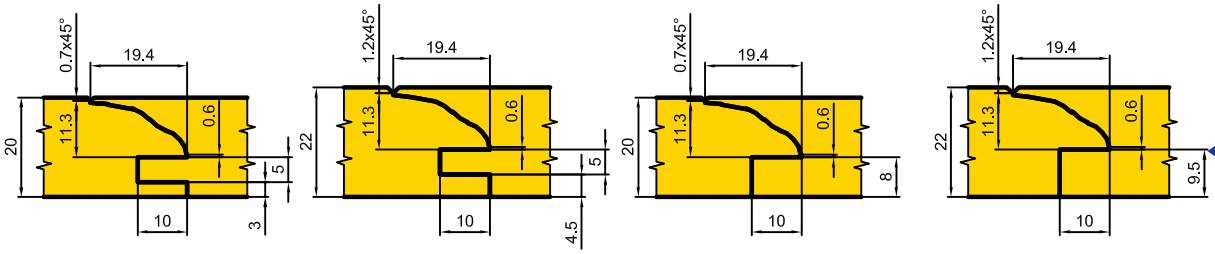

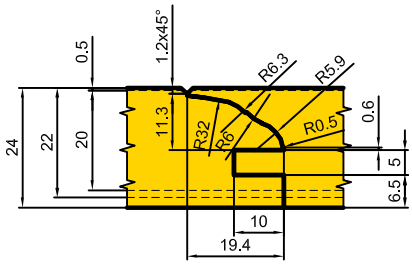

Наладка под филенку
07.5870.10/20

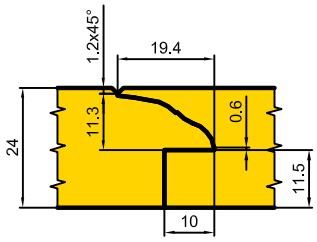

Наладка под стекло
07.5870.10/20

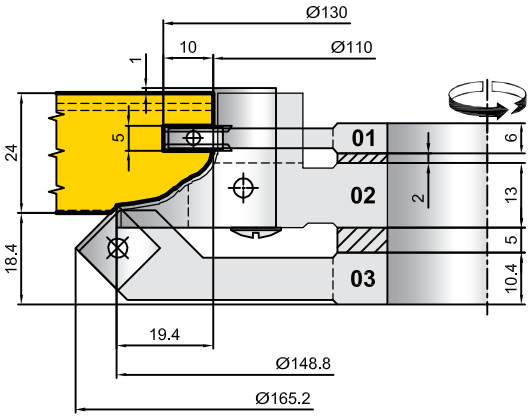

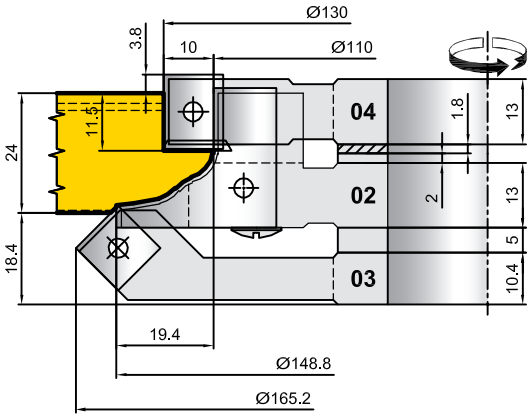

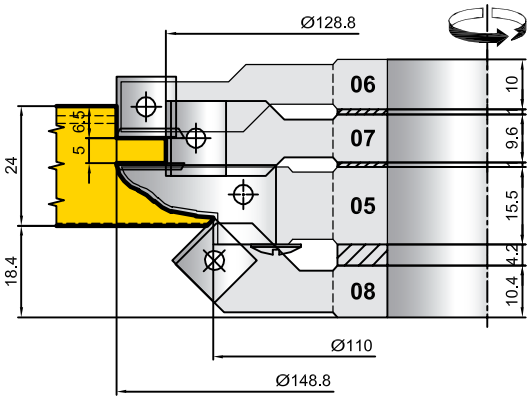

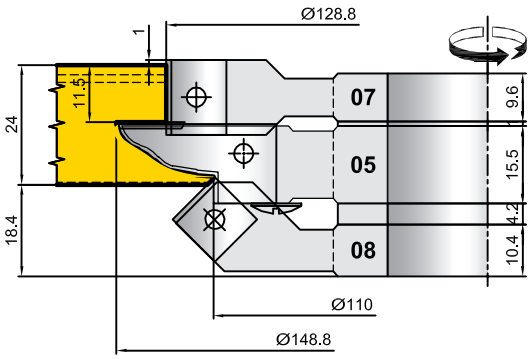

48.XXX.XX
51.XXX.XX
83.XXX.XX

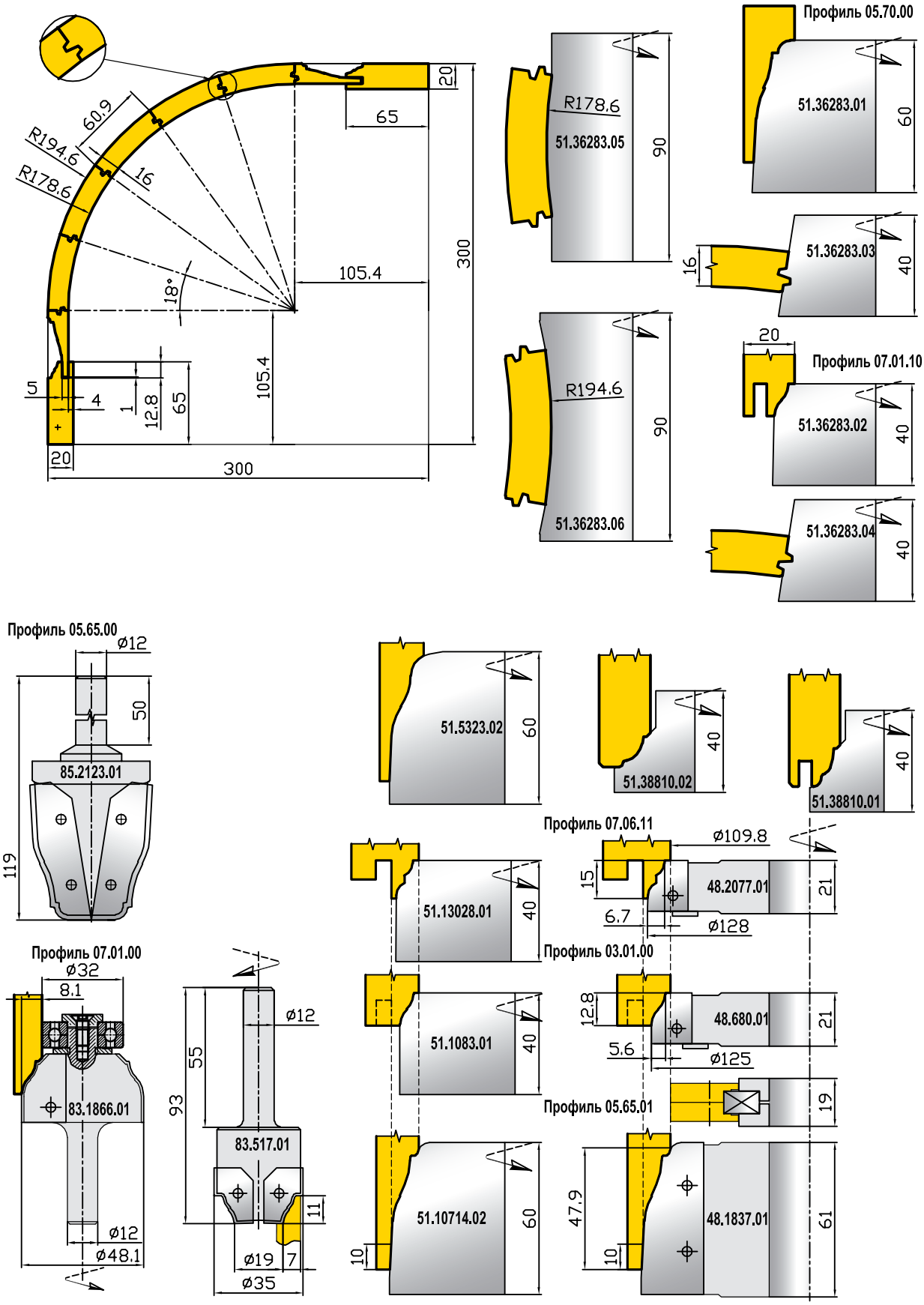

48.XXX.XX

51.XXXX.00

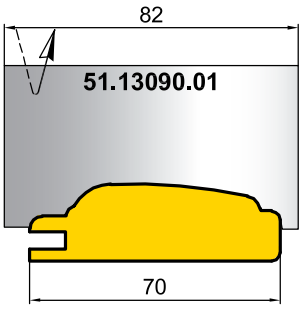

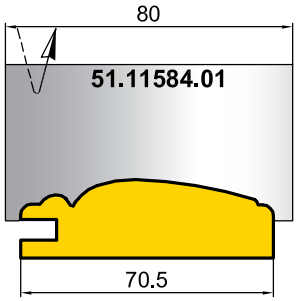

48.2436.00

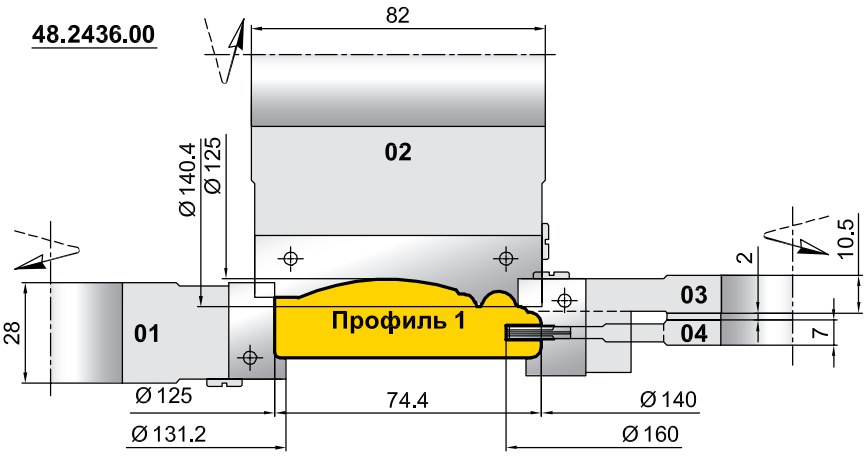

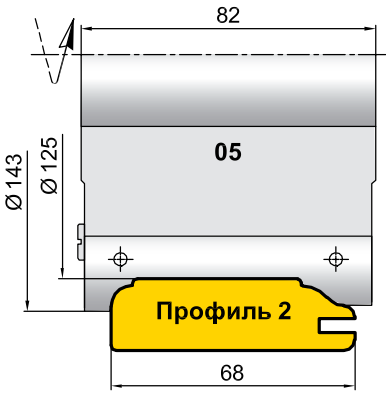

48.1049.00

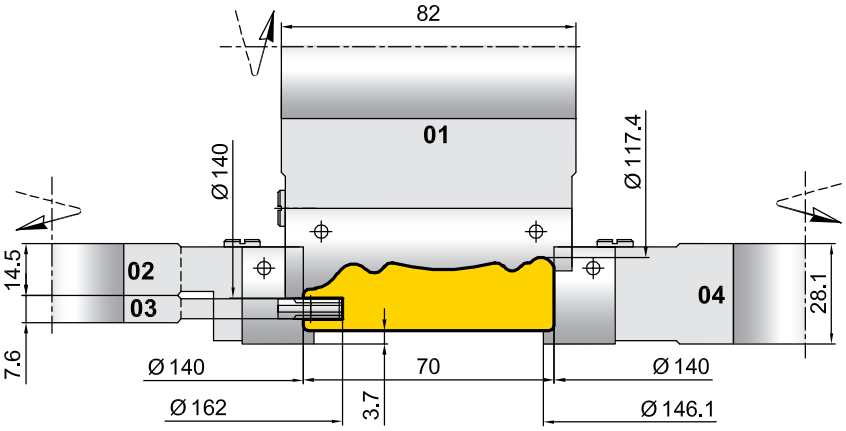

49.2595.00

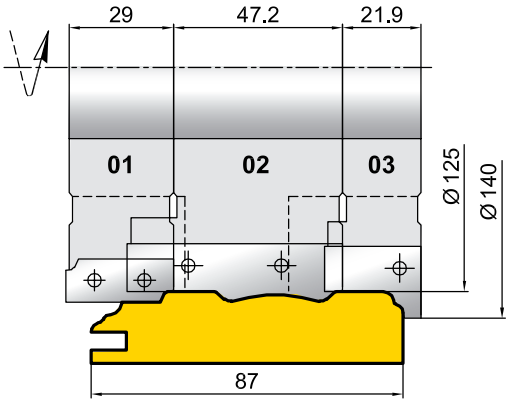

07.XXXX.XX

48.5720.00

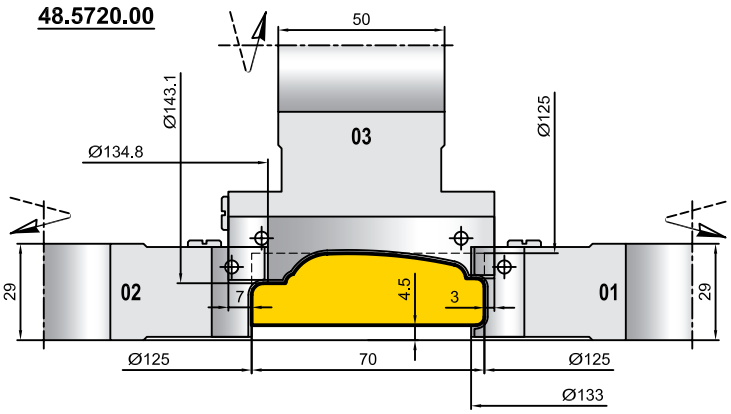

48.4868.01.02

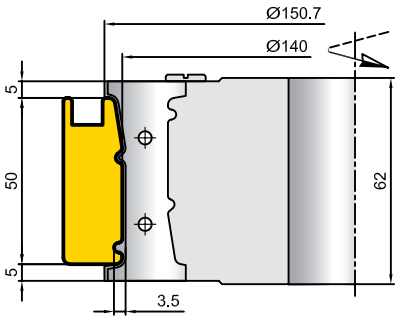

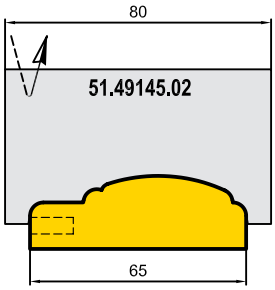

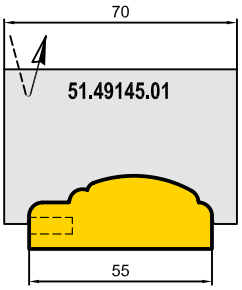

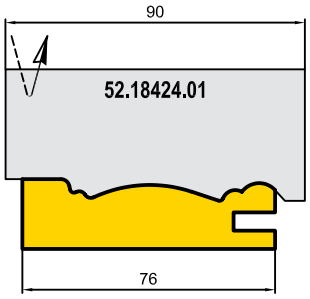

07.5879.00

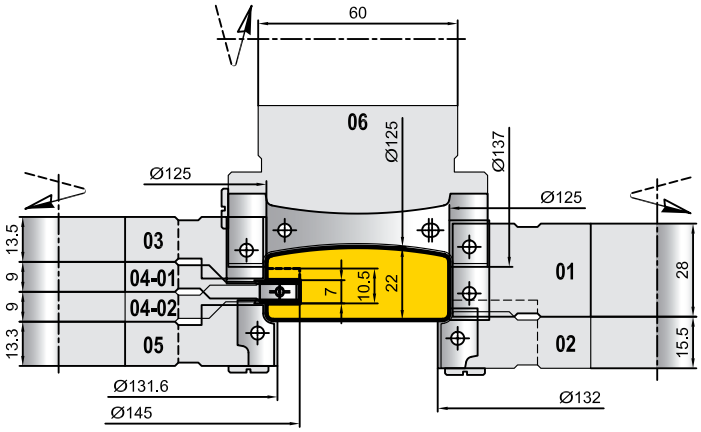

48.6210.01

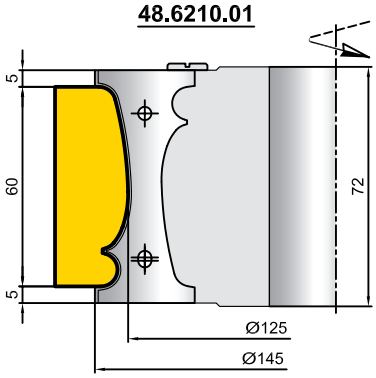

07.6081.20

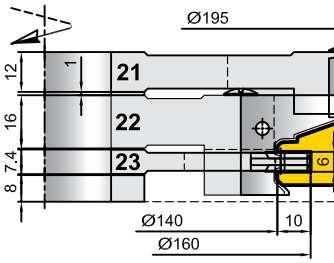

07.6081.10

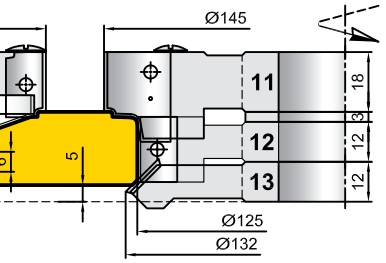

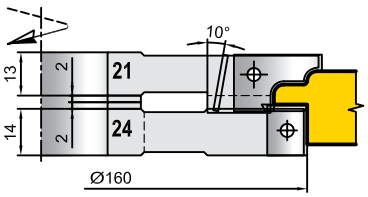

07.5851.20

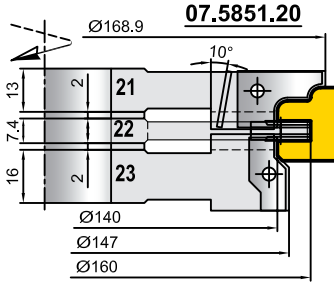

07.5851.10

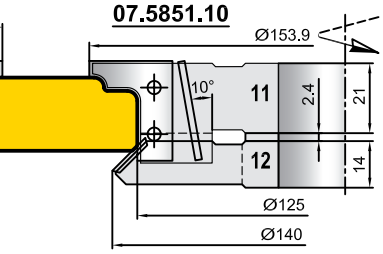

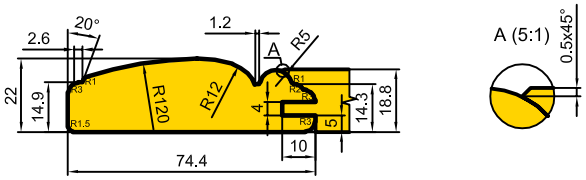

48.2436.00

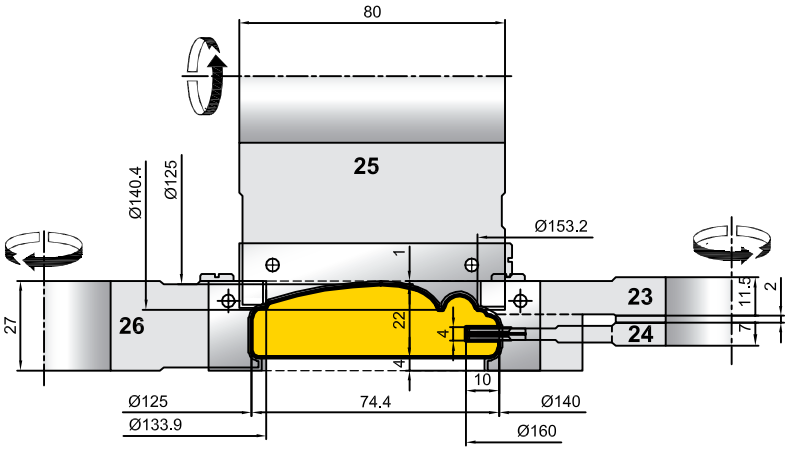

Фрезы для профилирования арочных и гнутых элементов фасада

83.5769.01

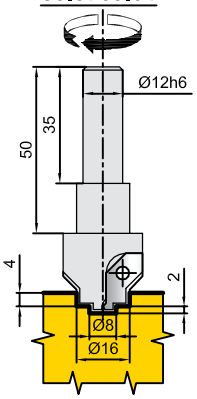

83.5769.02

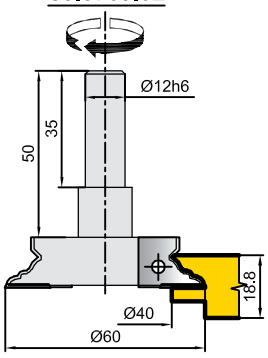

88.5076.00

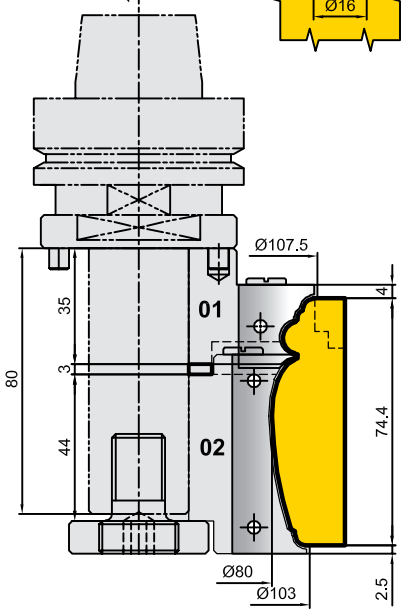

48.5184.00

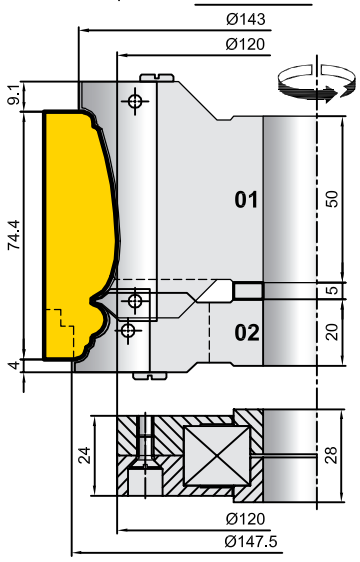

07.XXXX.XX 83.XXXX.XX

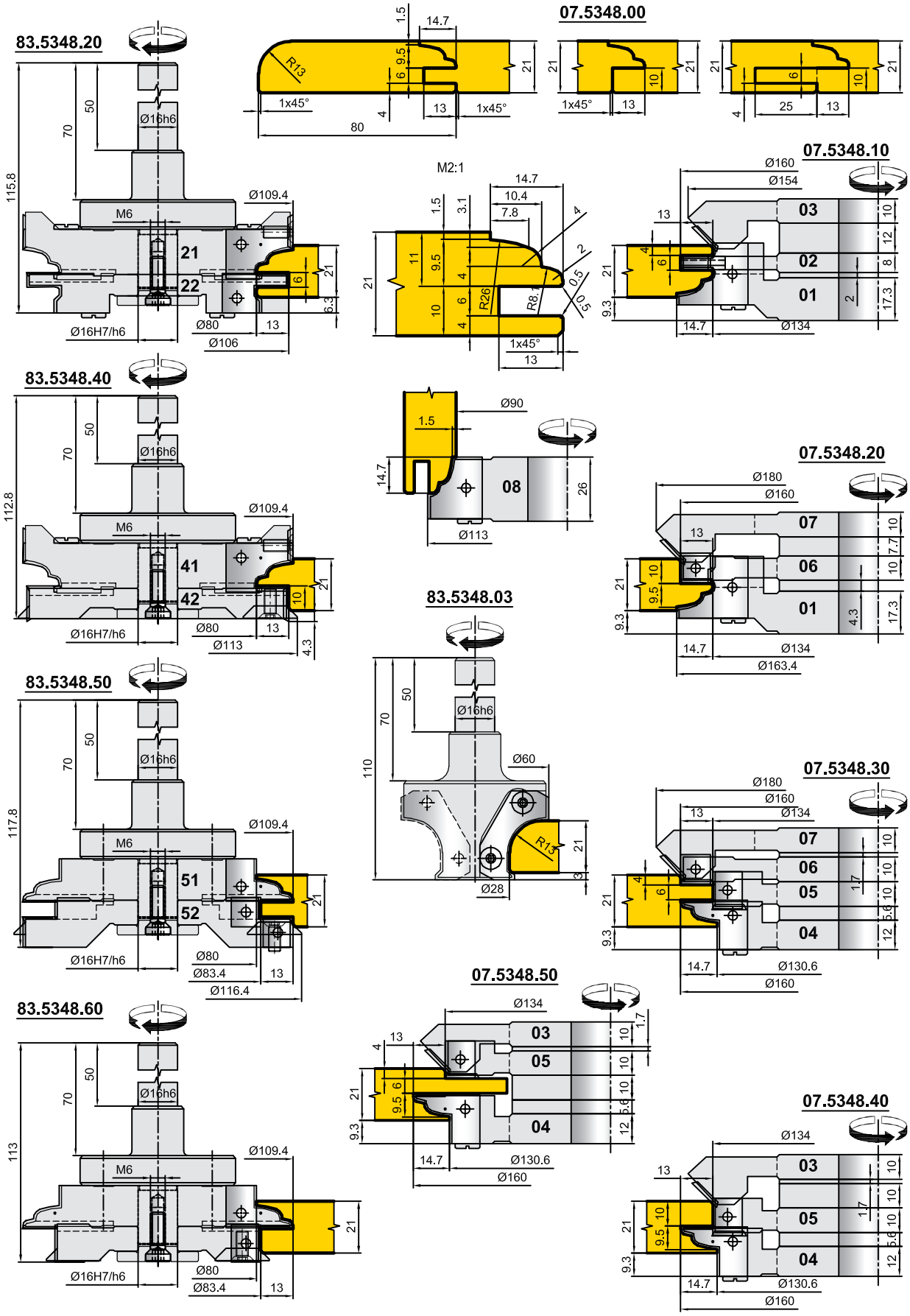

07.XXXX

07.3505

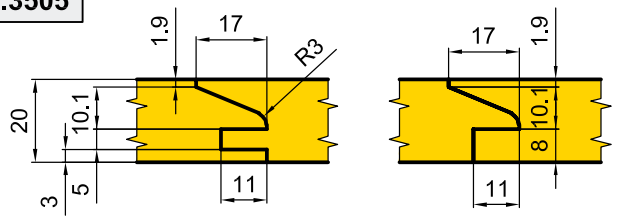

07.1746

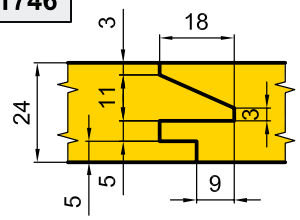

07.3681

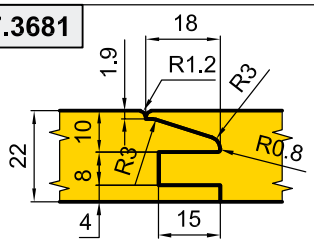

07.3786

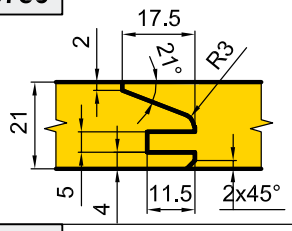

07.4267

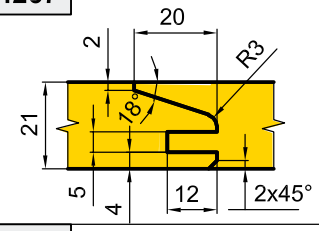

07.2198

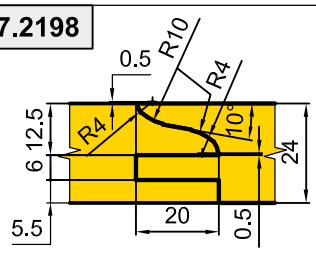

07.0358

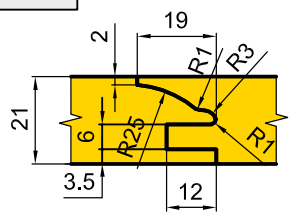

07.2900

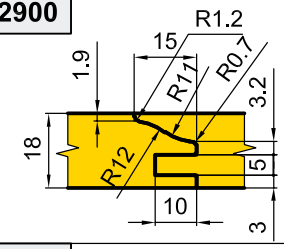

07.4334

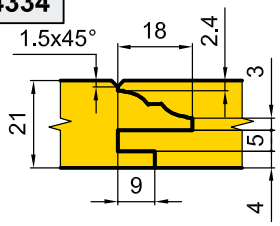

07.1326

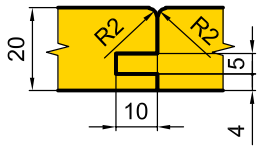

07.2857

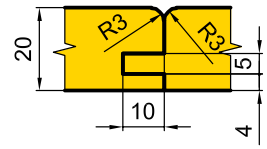

07.1166

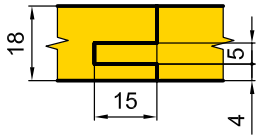

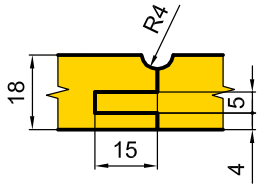

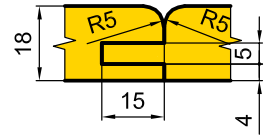

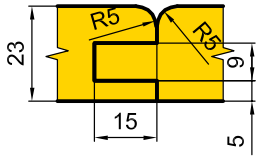

07.2281

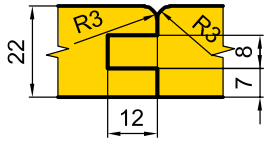

07.4459

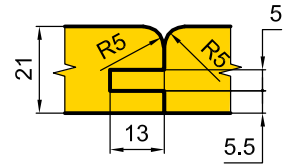

07.3498

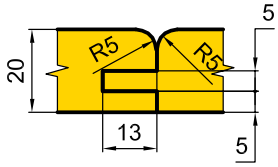

07.3621

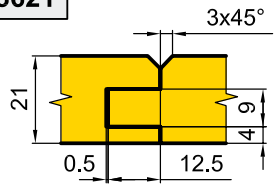

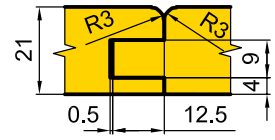

07.XXX

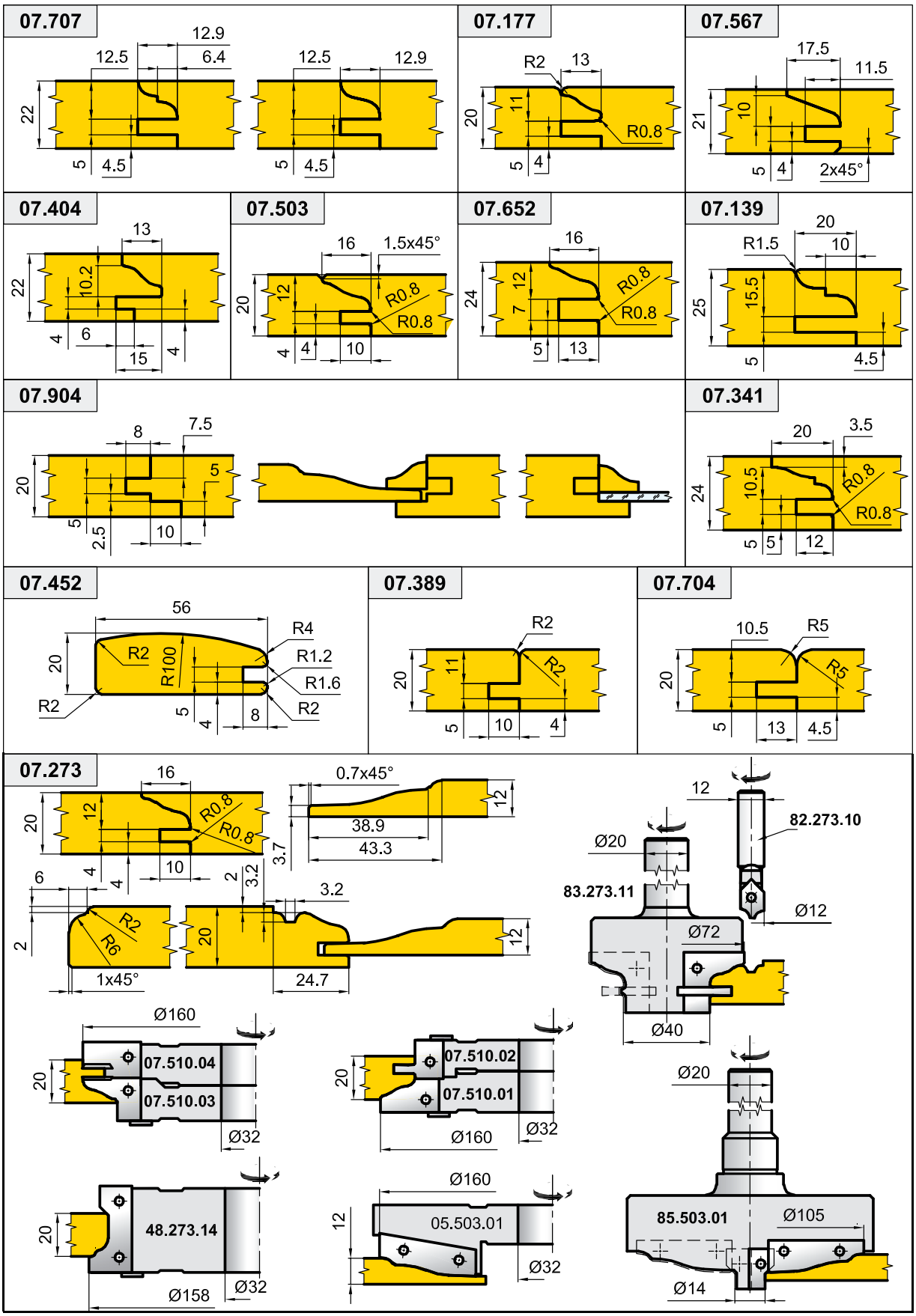
07.707
12.9
12.5
6.4
22
5
4.5
12.5
12.9
5
4.5
07.177
R2
13
20
11
R0.8
5
4
07.567
17.5
11.5
21
10
5
4
2x45°
07.404
13
22
10.2
4
6
15
4
07.503
16
1.5x45°
20
12
R0.8
R0.8
4
4
10
07.652
16
24
12
7
R0.8
R0.8
5
13
07.139
20
R1.5
10
25
15.5
5
4.5
07.904
8
7.5
20
5
5
2.5
10
07.341
20
3.5
24
10.5
R0.8
R0.8
5
5
12
07.452
56
R4
20
R2
R100
R1.2
R1.6
R2
R2
5
4
8
07.389
R2
20
11
R2
5
10
4
07.704
10.5
R5
20
R5
5
13
4.5
07.273
16
20
12
R0.8
R0.8
10
4
4
0.7x45°
12
38.9
43.3
3.7
6
2
3.2
2
3.2
R2
R6
20
12
1x45°
24.7
12
82.273.10
Ø20
83.273.11
Ø12
Ø72
Ø40
Ø160
20
07.510.04
07.510.03
Ø32
20
07.510.02
07.510.01
Ø160
Ø32
Ø20
20
48.273.14
Ø158
Ø32
Ø160
12
05.503.01
Ø32
85.503.01
Ø105
Ø14

6

СРАЩИВАНИЕ

6

СРАЩИВАНИЕ

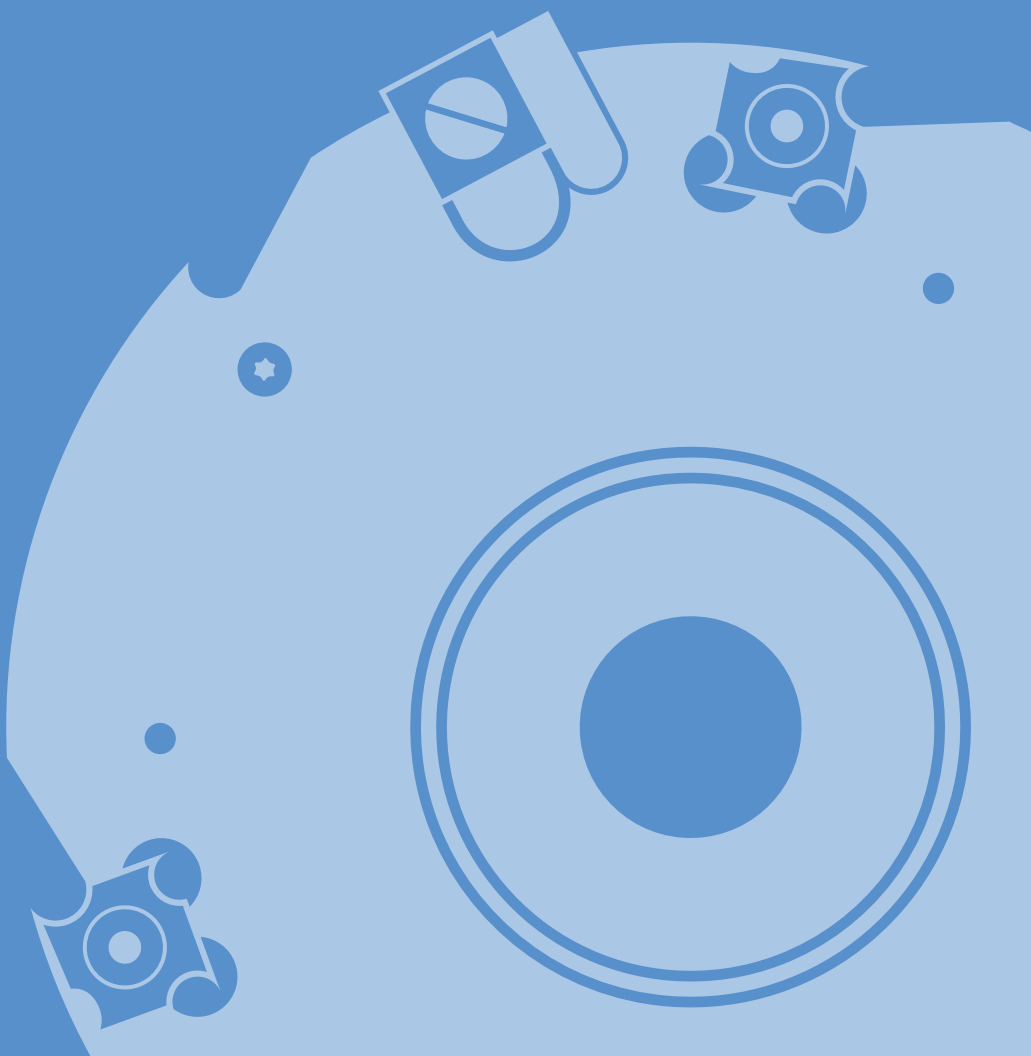

06.01.XX, 06.02.01, 06.04.01
06.05.XX, 06.03.00, 06.06.XX
06.07.01, 06.07.02

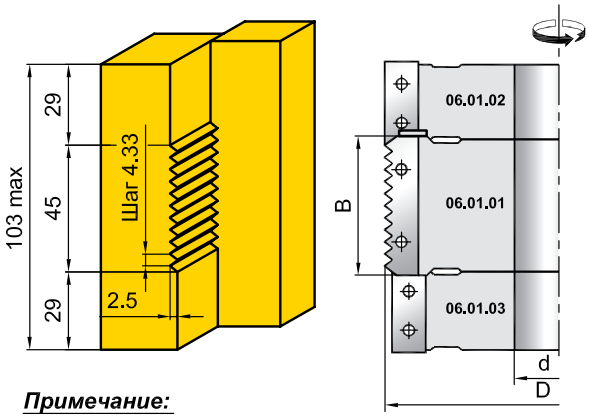

Вариант использования фрез в пакете.

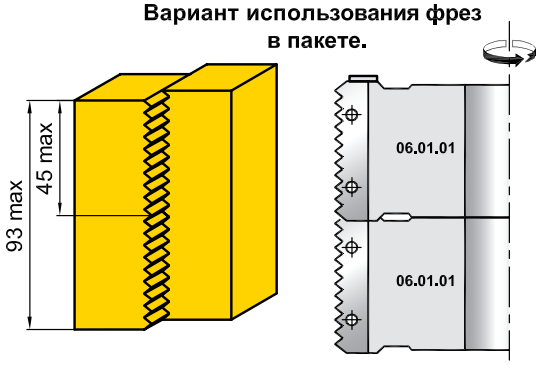

Примечание:

1. Конструкция фрез 06.01.XX позволяет набирать необходимый пакет фрез по ширине сращивания.
2. Комплектация и настройка пакета фрез осуществляются производителем в заводских условиях согласно требованиям заказчика.

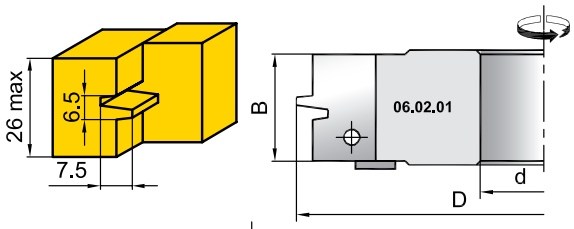

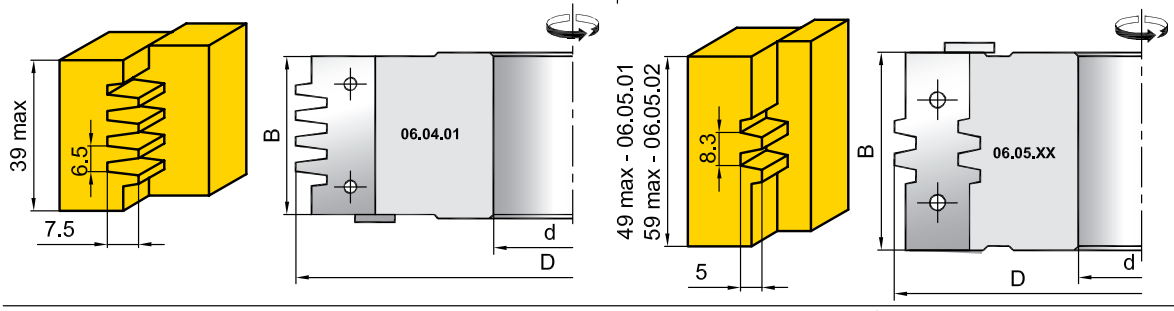

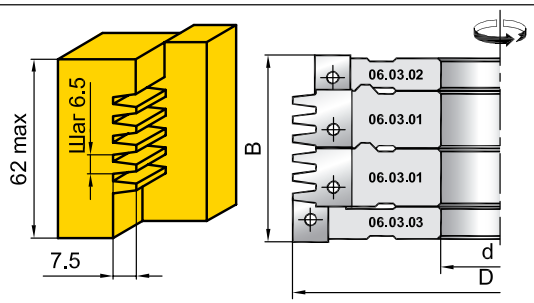

Дополнительные варианты использования фрез в пакете

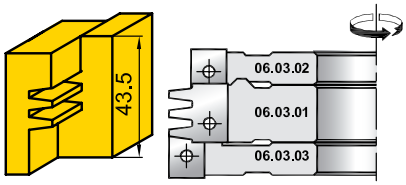

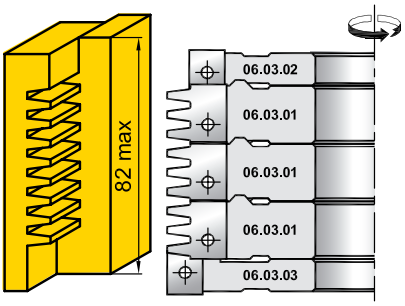

Примечание:

1. Конструкция фрез 06.03.00 позволяет набирать необходимый пакет фрез по ширине сращивания.
2. Комплектация и настройка пакета фрез осуществляются производителем в заводских условиях согласно требованиям заказчика.

06.01.XX, 06.02.01, 06.04.01
06.05.XX, 06.03.00, 06.06.XX
06.07.01, 06.07.02

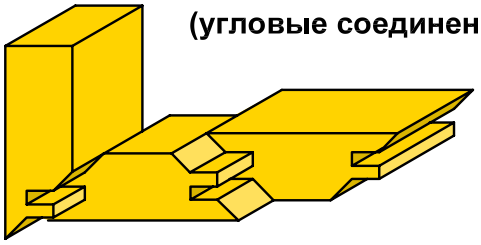

(угловые соединения 45°)

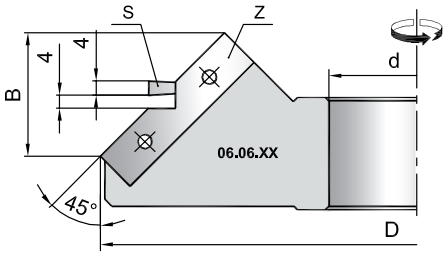

(регулируемый)

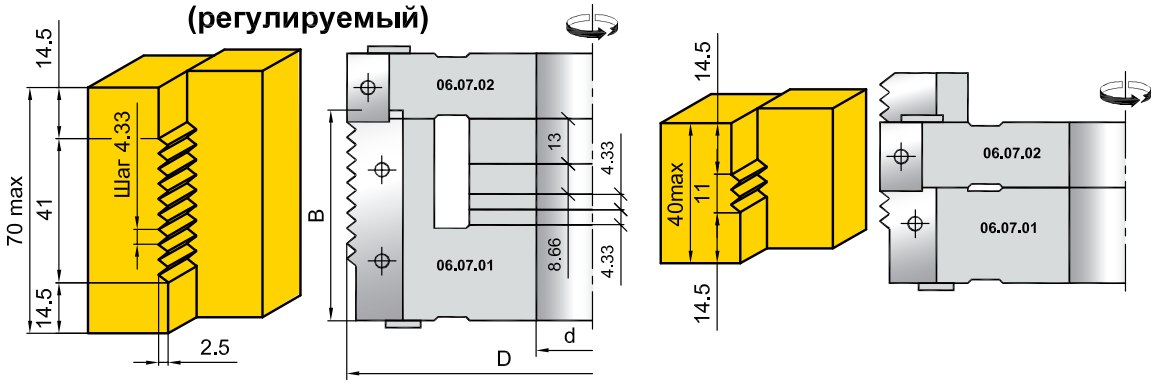

Ножи Z

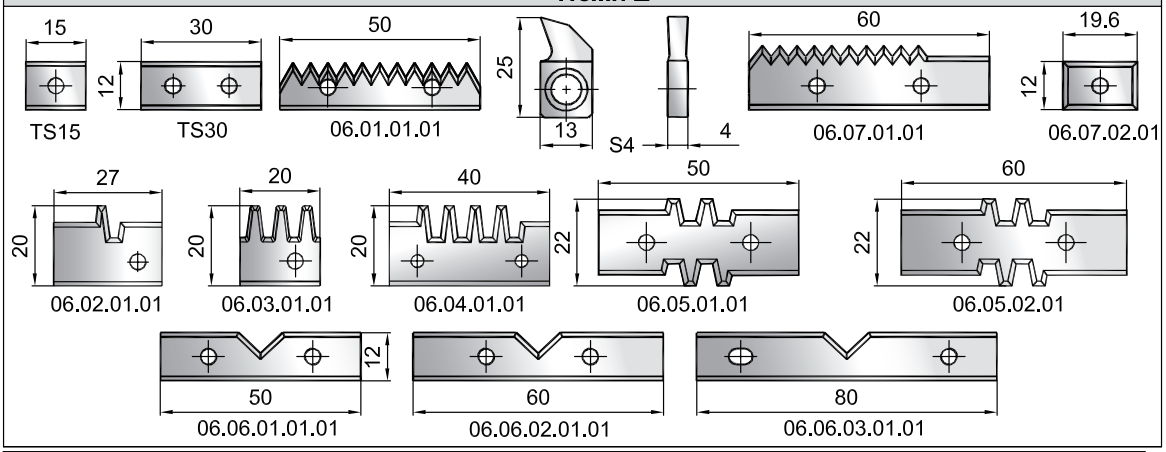

Обозначение фрезы	D мм	d мм	B мм	Ножи			
				Z		S	
				Обозначение	Кол.	Обозначение	Кол.
06.01.01	125	30 - 50	50	06.01.01.01	2		
06.01.02	125	30 - 50	30	TS30	2		
06.01.03	119.8	30 - 50	30	TS30	2		
06.01.04	140	30 - 50	50	06.01.01.01	3		
06.02.01	125	30 - 50	27	06.02.01.01	2		
06.04.01	140	30 - 50	40	06.04.01.01	3		
06.05.01	125	30 - 50	50	06.05.01.01	2		
06.05.02	125	30 - 50	60	06.05.02.01	2		
06.05.03	140	30 - 50	60	06.05.02.01	3		
06.03.01	140	30 - 50	20	06.03.01.01	3		
06.03.02	125	30 - 50	15	TS15	3		
06.03.03	140	30 - 50	15	TS15	3		
06.06.01.01	180	30 - 50	35	06.06.01.01.01	2	S4	2
06.06.02.01	185	30 - 50	42	06.06.02.01.01	2	S4	2
06.06.03.01	210	30 - 50	56	06.06.03.01.01	2	S4	2
06.07.01	140	30 - 50	60	06.07.01.01	3		
06.07.02	140	30 - 50	20	06.07.02.01	3		

06.XXXX.XX 36.XXXX.XX

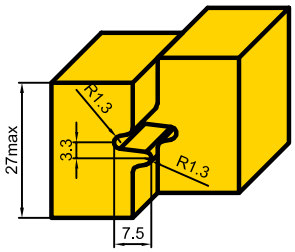

06.6232.01

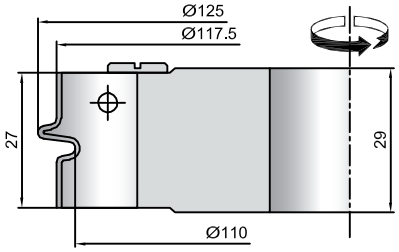

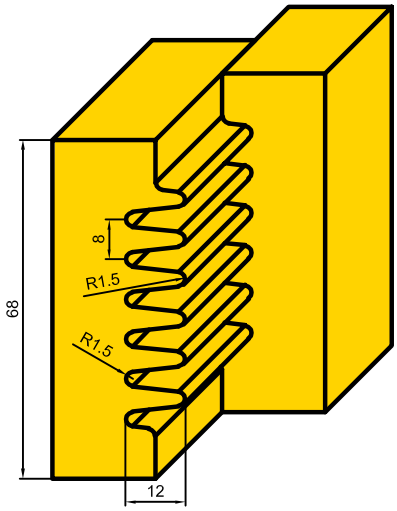

36.6129.10

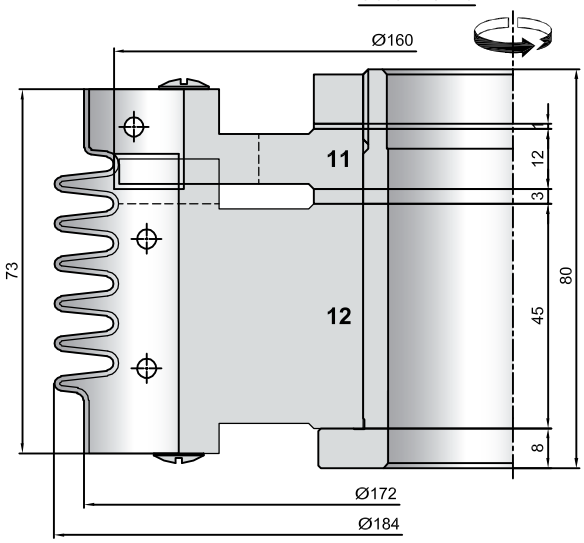

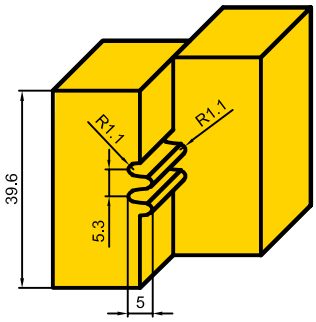

06.5419.01

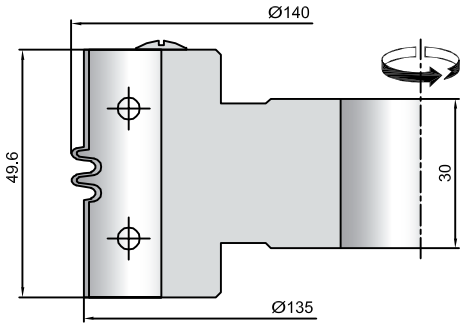

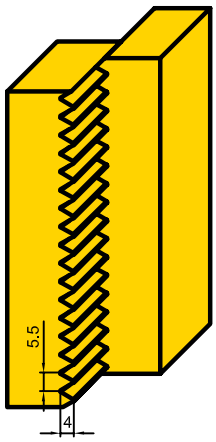

Ножи из быстрорежущей стали

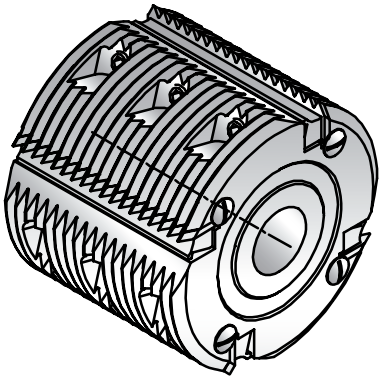

06.5957.01

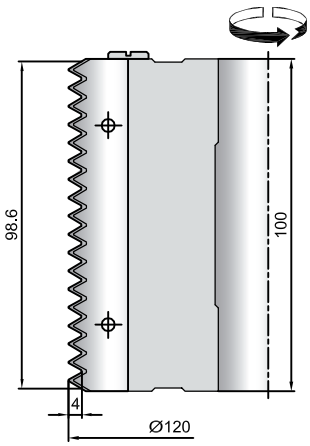

06.XXXX.XX

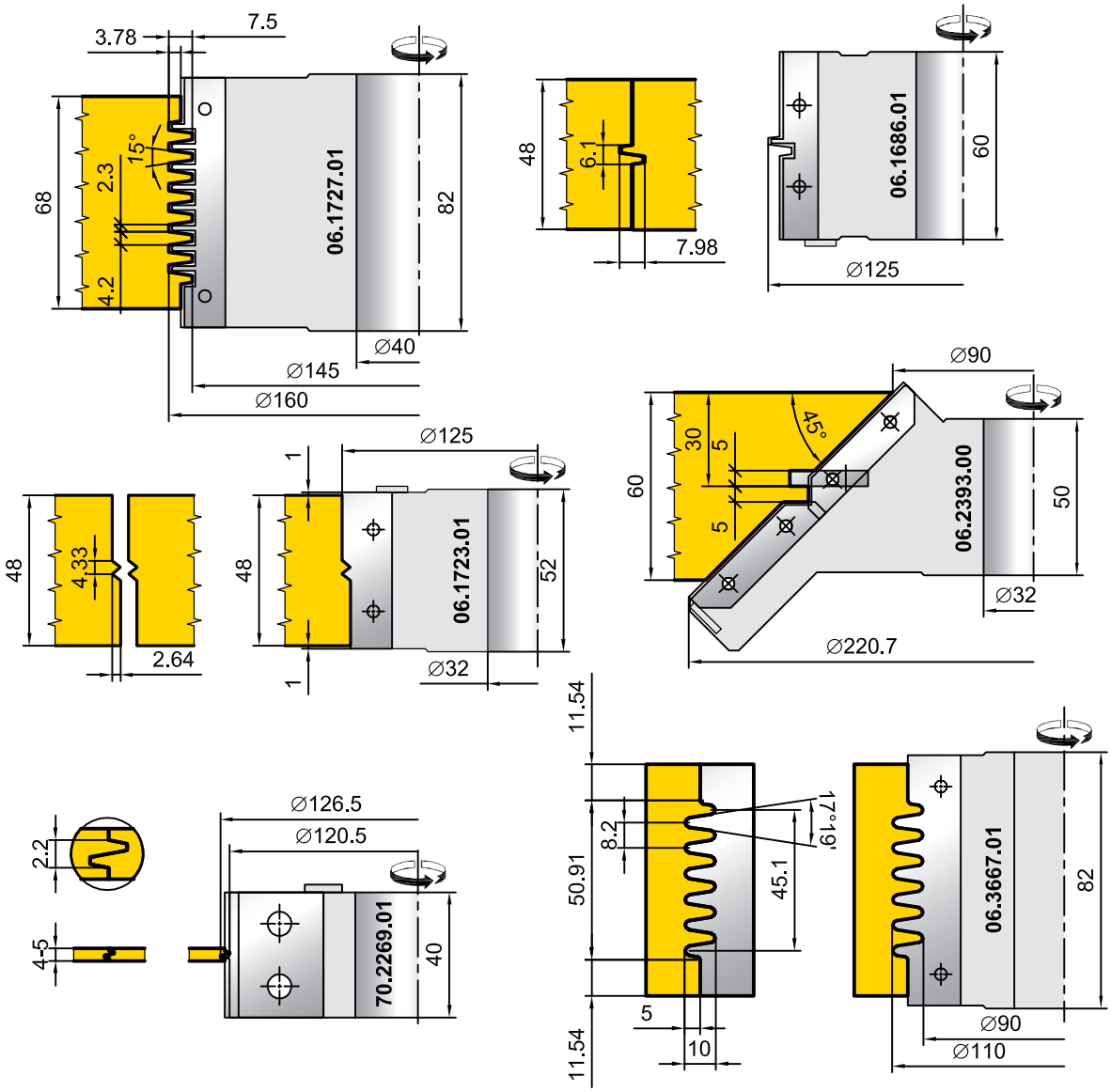

Профиль 06.02

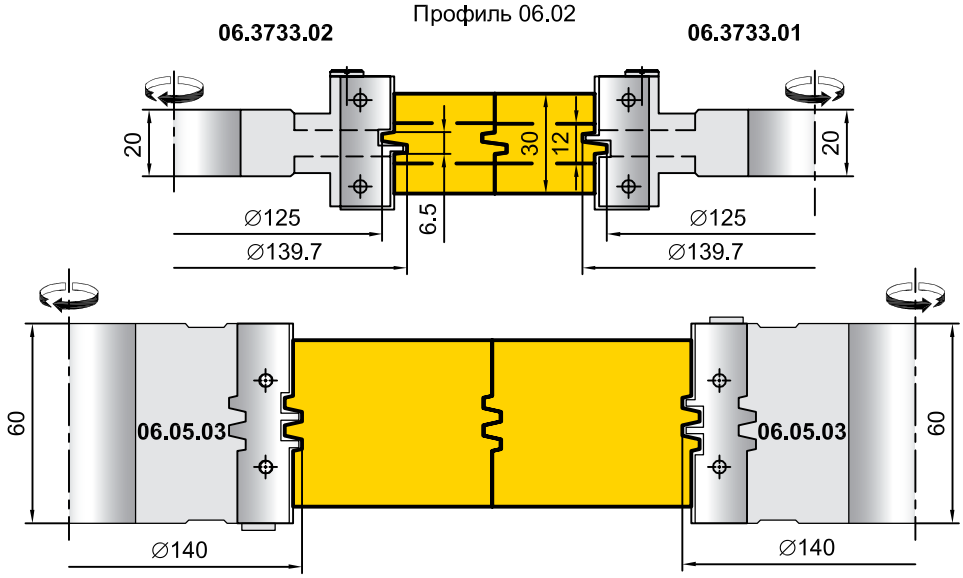

06.01.XX, 06.02.01, 06.04.01 06.05.XX, 06.03.00, 06.06.XX 06.07.01, 06.07.02

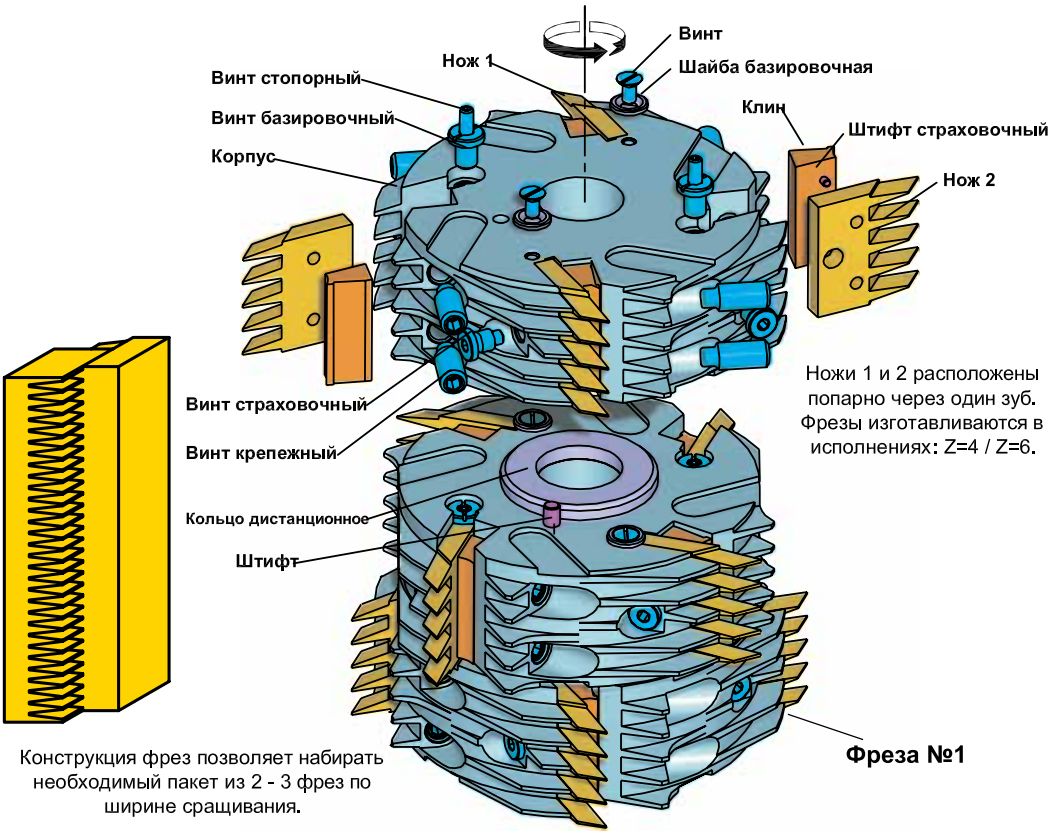

Ножи 1 и 2 расположены попарно через один зуб. Фрезы изготавливаются в исполнениях: Z=4 / Z=6.

Конструкция фрез позволяет набирать необходимый пакет из 2 - 3 фрез по ширине сращивания.

Рис. 1

Структура обозначения фрез

06.XX.XX.X.XXX.XX

- Сращивание
- Номер профиля:
- Тип соединения:
  - 0 - 10/10; 15/15
  - 1 - 10/11; 15/16
- Тип профиля
- Материал ножей:
  - 0 - сталь 9ХС
  - 1 - HSS 18%
- Диаметр внешний (D)
- Диаметр посадочный (d)

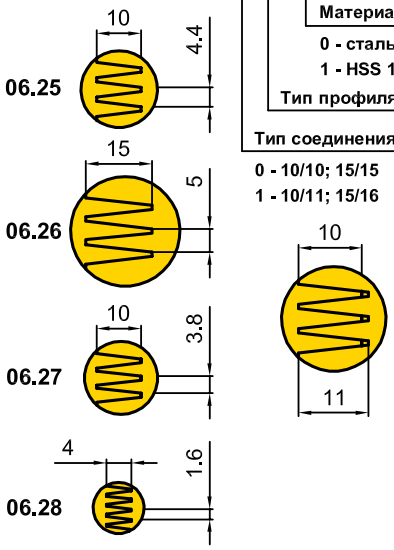

Тип профиля сращивания

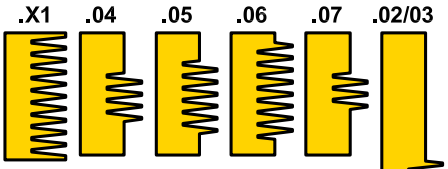

Фрезы с типом соединения 1 (10/11 ;15/16) предназначены для работы на шиповальных станках и линиях сращивания с подторцовкой зуба. Подторцовка зуба продлевает срок службы ножей в 4 - 5 раз.

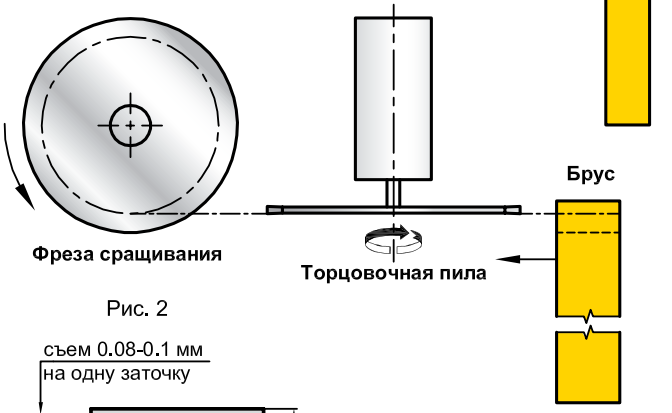

Рис. 2

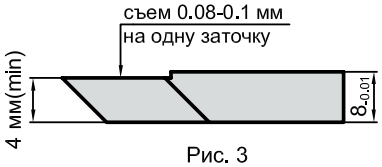

Рис. 3

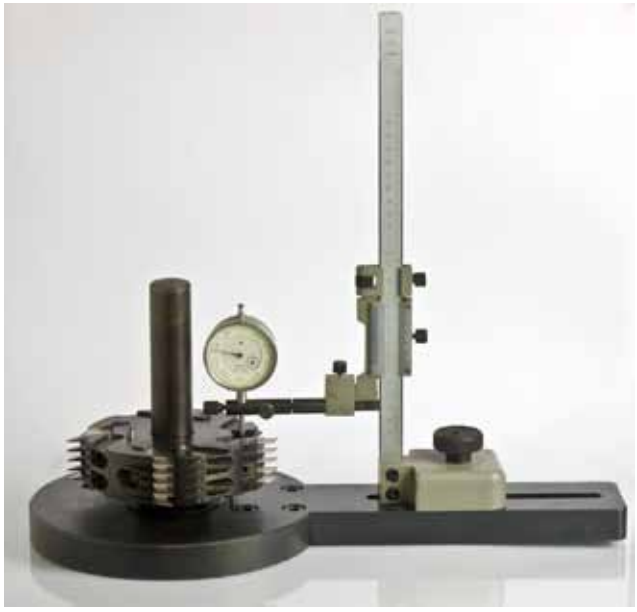

рис. 4

I. Установка фрез на шпиндель шипорезного станка.

1.1. Перед установкой фрез обеспечить чистоту шпинделя шипорезного станка.

1.2. Установить фрезы в порядке нумерации, выбитой на фрезах и кольцах, начиная с установки фрезы №1 (рис. 1). Каждая последующая фреза устанавливается со смещением ножей относительно предыдущей фрезы на 45°, при этом штифт должен войти в соответствующее отверстие. Второе отверстие под штифт предназначено для расположения ножей на всех фрезах в одну линию для последующей заточки при наличии необходимого заточного оборудования.

II. Работа фрез на станке.

2.1. Перед началом работы обязательно проверить затяжку винтов крепления.

2.2. Предварительная калибровка заготовок обеспечит более качественное шипование и возможность последующего подбора заготовок по текстуре.

2.3. Присутствие на шипуемых заготовках пыли, песка и прочих абразивных материалов значительно сокращает долговечность работы ножей.

2.4. Рекомендуется работать на следующих режимах:

– Количество оборотов шпинделя с установленными фрезами должно быть в пределах 3–4,5 тыс. об/мин. Повышенные обороты приводят к "подгоранию" режущих кромок ножей фрезы, которое существенно уменьшает ресурс работы этого инструмента.

– Скорость подачи заготовок 5–8 м/мин. – механическая подача заготовок увеличивает срок службы фрезы до переточки.

2.5. При использовании фрез обязательно необходимо обеспечить надежный горизонтальный и желательно вертикальный прижимы заготовок.

Несоблюдение этих рекомендаций приводит к поломке ножей вследствие подрыва заготовок.

2.6. Рекомендуется установка регулируемой торцовочной пилы перед фрезой. Это позволяет увеличить срок службы ножей между переточками в 3–4 раза и обеспечить получение качественного смыкания обработанных торцов заготовок (рис. 2).

Перемещением регулируемой торцовочной пилы достигается выполнение зашиповки, обеспечивающей плотность соединения заготовок даже после многократной переточки ножей.

2.7. Требуется не допускать чрезмерного затупления ножей. Критерием затупления является невозможность обеспечить плотность смыкания даже регулировкой торцовочной пилой.

III. Переточка ножей, уход за фрезой.

3.1. Техническое обслуживание является одним из важнейших факторов, который поможет правильно и эффективно эксплуатировать фрезы. В конце каждого рабочего дня необходимо удалить налипшую смолу на корпусе и ножах фрезы кисточкой, смоченной в солярке, а в конце рабочей недели опустить фрезы в емкость, заполненную соляркой. Это необходимо делать из-за того, что налипшая смола приводит к "подгоранию" ножей и, как следствие, к их отпуску, что существенно уменьшает ресурс работы фрезы.

Также замачивание фрез в солярке позволяет легко откручивать крепежные винты для снятия ножей при переточке.

3.2. Переточка ножей фрез может выполняться двумя способами:

– без снятия ножей;

– со снятием ножей.

Для выполнения переточки без снятия ножей необходимо установить фрезы с расположением ножей по одной линии (см.п.1.2). Такая заточка выполняется при наличии специализированного заточного оборудования и подготовленного персонала по его обслуживанию.

При отсутствии такого специализированного оборудования все ножи снимаются и заточка осуществляется одновременным шлифованием всех ножей по передней плоскости. Для этого ножи выкладываются в ряд по упору на магнитном столе плоскошлифовального станка и снимается слой 0,08...0,1 мм (рис.3).

3.3. В результате переточек допускается утончение ножей до 4 мм (40–50 переточек).

3.4. После заточки все ножи промыть в солярке для снятия абразива от шлифовального круга.

3.5. Установку ножей после переточки необходимо контролировать стрелочным индикатором в соответствии с рис.4. Ножка индикатора при этом устанавливается на режущую кромку. Перепад между рядом стоящими ножами должен соответствовать паспортному шагу данной фрезы с допуском ± 0,01 мм. Перед установкой ножей посадочные места необходимо очистить кисточкой.

06.25.XX.X.XXX.XX

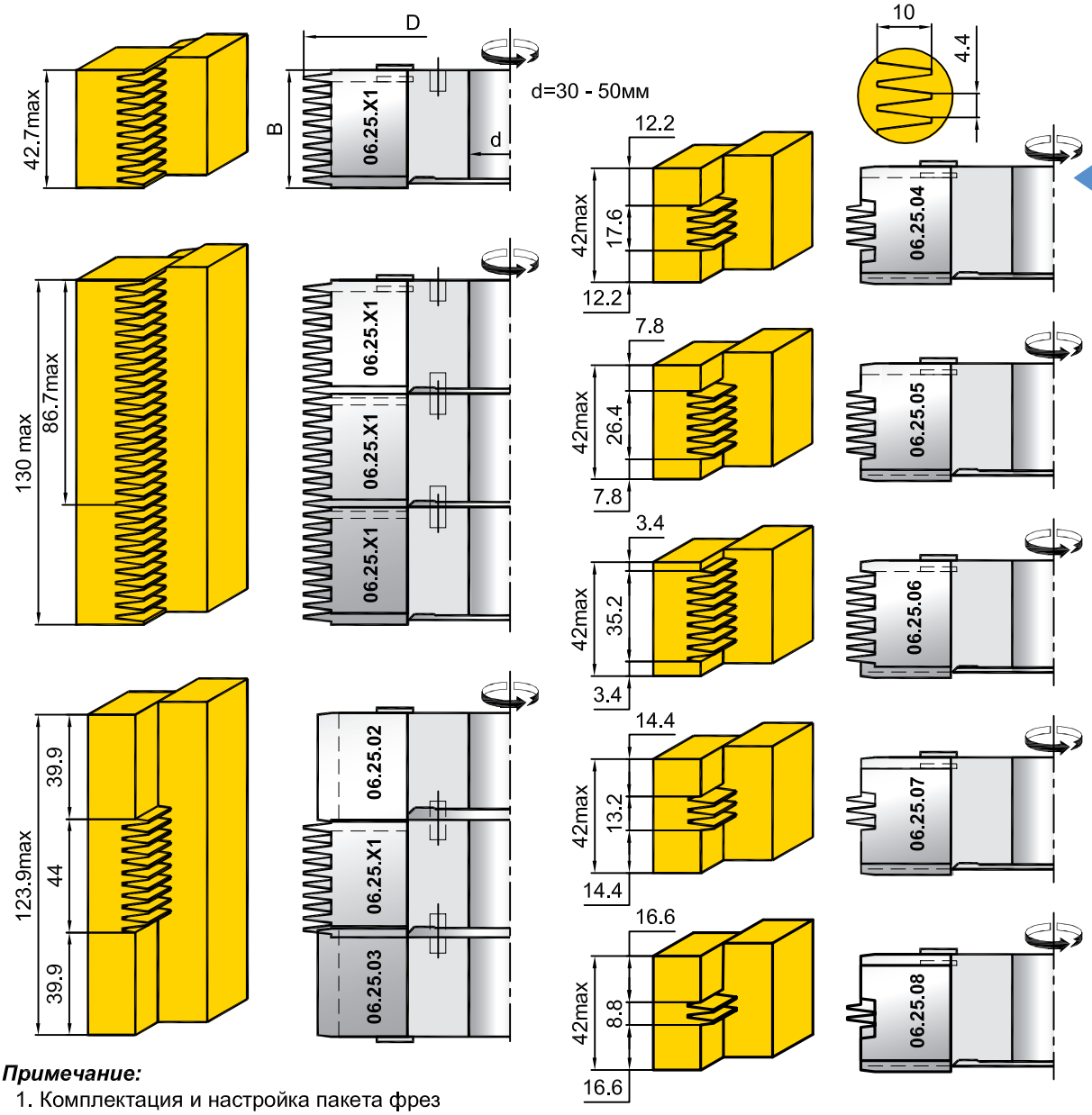

Примечание:

1. Комплектация и настройка пакета фрез осуществляются производителем в заводских условиях согласно требованиям заказчика.
2. Параметры фрез и материал ножей указаны в таблице.

Ножи (вид с лицевой стороны)

1. Символ "X" в обозначении указывает код материала ножа (см. таблицу).
2. Тип соединения: 10/10 ——— 06.25.01.X1; 10/11 ——— 06.25.11.X1
3. Соединение с натягом ——— 06.25.11.X3

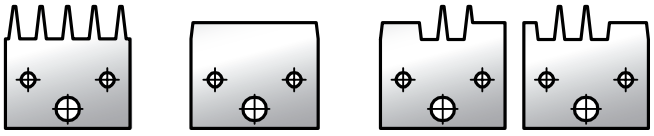

06.25.02/03.X1 | 06.25.04.X2 | 06.25.04.X1

06.25.04.X4 | 06.25.04.X3

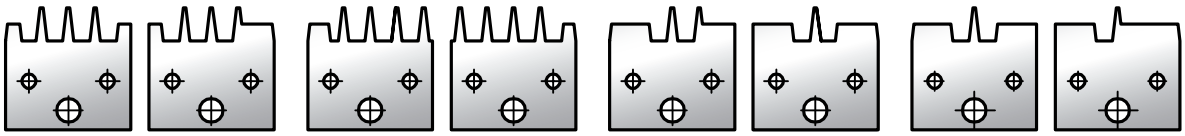

06.25.05.X2 | 06.25.05.X1 | 06.25.06.X2 | 06.25.06.X1 | 06.25.07.X2 | 06.25.07.X1 | 06.25.08.X2 | 06.25.08.X1

06.25.05.X4 | 06.25.05.X3 | 06.25.06.X4 | 06.25.06.X3 | 06.25.07.X4 | 06.25.07.X3 | 06.25.08.X4 | 06.25.08.X3

ФРЕЗЫ ДЛЯ ПРОДОЛЬНОГО СРАЩИВАНИЯ МАТЕРИАЛА (h=15 мм)

06.26.XX.X.XXX.XX

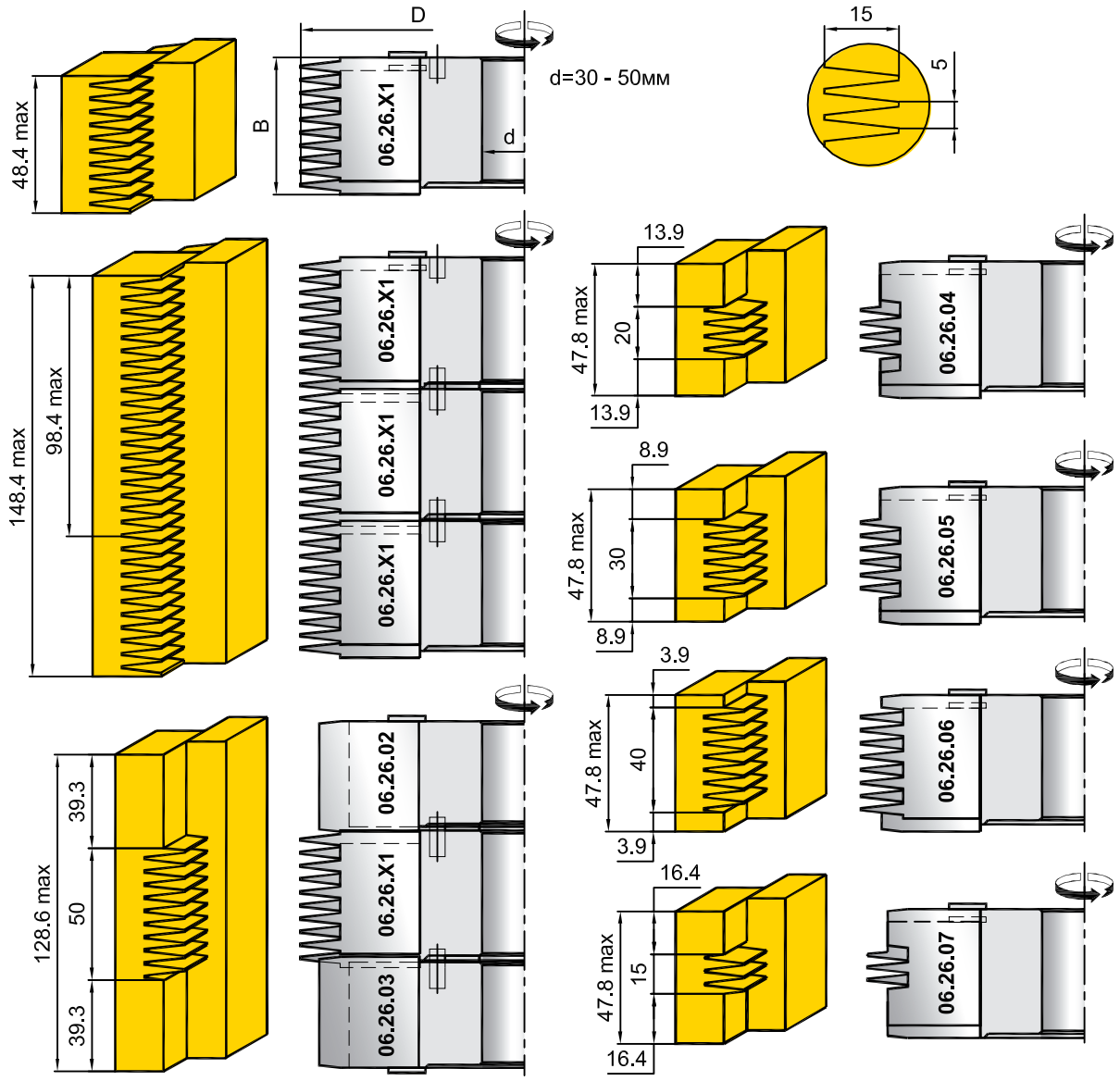

Примечание:

1. Комплектация и настройка пакета фрез осуществляются производителем в заводских условиях согласно требованиям заказчика.
2. Параметры фрез и материал ножей указаны в таблице.

Ножи (вид с лицевой стороны)

1. Символ "X" в обозначении указывает код материала ножа (см. таблицу).
2. Тип соединения: 15/15 → 06.26.01.X1; 15/16 → 06.26.11.X1
3. Соединение с натягом → 06.26.11.X3

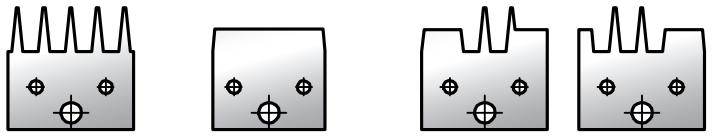

06.26.02/03.X1 | 06.26.04.X2 | 06.26.04.X1 | 06.26.04.X4 | 06.26.04.X3

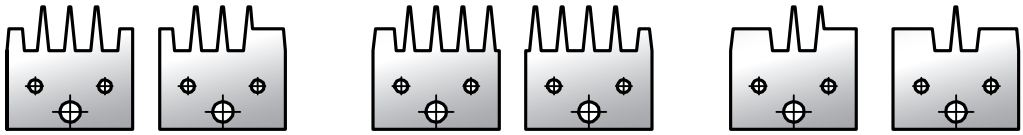

06.26.05.X2 | 06.26.05.X1 | 06.26.06.X2 | 06.26.06.X1 | 06.26.07.X2 | 06.26.07.X1

06.26.05.X4 | 06.26.05.X3 | 06.26.06.X4 | 06.26.06.X3 | 06.26.07.X4 | 06.26.07.X3

06.25.XX.X.XXX.XX
06.26.XX.X.XXX.XX

Материал ножей									
Сталь 9ХС					Сталь HSS				
Обозначение фрезы	Ножи Z1	Кол.	Ножи Z2	Кол.	Обозначение фрезы	Ножи Z1	Кол.	Ножи Z2	Кол.
D=160 / d=30-50 / Z=4 / соединение 10/10									
06.25.01.0.160.XX	06.25.01.01	4			06.25.01.1.160.XX	06.25.01.11	4		
06.25.02.0.150.XX	06.25.02.01	4			06.25.02.1.150.XX	06.25.02.11	4		
06.25.03.0.150.XX	06.25.03.01	4			06.25.03.1.150.XX	06.25.03.11	4		
06.25.04.0.160.XX	06.25.04.01	2	06.25.04.02	2	06.25.04.1.160.XX	06.25.04.11	2	06.25.04.12	2
06.25.05.0.160.XX	06.25.05.01	2	06.25.05.02	2	06.25.05.1.160.XX	06.25.05.11	2	06.25.05.12	2
06.25.06.0.160.XX	06.25.06.01	2	06.25.06.02	2	06.25.06.1.160.XX	06.25.06.11	2	06.25.06.12	2
06.25.07.0.160.XX	06.25.07.01	2	06.25.07.02	2	06.25.07.1.160.XX	06.25.07.11	2	06.25.07.12	2
D=160 / d=30-50 / Z=4 / соединение 10/11									
06.25.11.0.160.XX	06.25.11.01	4			06.25.11.1.160.XX	06.25.11.11	4		
D=250 / d=30-50 / Z=6 / соединение 10/10									
06.25.01.0.250.XX	06.25.01.01	6			06.25.01.1.250.XX	06.25.01.11	6		
06.25.02.0.240.XX	06.25.02.01	6			06.25.02.1.240.XX	06.25.02.11	6		
06.25.03.0.240.XX	06.25.03.01	6			06.25.03.1.240.XX	06.25.03.11	6		
06.25.04.0.250.XX	06.25.04.01	3	06.25.04.02	3	06.25.04.1.250.XX	06.25.04.11	3	06.25.04.12	3
06.25.05.0.250.XX	06.25.05.01	3	06.25.05.02	3	06.25.05.1.250.XX	06.25.05.11	3	06.25.05.12	3
06.25.06.0.250.XX	06.25.06.01	3	06.25.06.02	3	06.25.06.1.250.XX	06.25.06.11	3	06.25.06.12	3
06.25.07.0.250.XX	06.25.07.01	3	06.25.07.02	3	06.25.07.1.250.XX	06.25.07.11	3	06.25.07.12	3
D=250 / d=30-50 / Z=6 / соединение 10/11									
06.25.11.0.250.XX	06.25.11.01	6			06.25.11.1.250.XX	06.25.11.11	6		
D=170 / d=30-50 / Z=4 / соединение 15/15									
06.26.01.0.170.XX	06.26.01.01	4			06.26.01.1.170.XX	06.26.01.11	4		
06.26.02.0.155.XX	06.26.02.01	4			06.26.02.1.155.XX	06.26.02.11	4		
06.26.03.0.155.XX	06.26.03.01	4			06.26.03.1.155.XX	06.26.03.11	4		
06.26.04.0.170.XX	06.26.04.01	2	06.26.04.02	2	06.26.04.1.170.XX	06.26.04.11	2	06.26.04.12	2
06.26.05.0.170.XX	06.26.05.01	2	06.26.05.02	2	06.26.05.1.170.XX	06.26.05.11	2	06.26.05.12	2
06.26.06.0.170.XX	06.26.06.01	2	06.26.06.02	2	06.26.06.1.170.XX	06.26.06.11	2	06.26.06.12	2
06.26.07.0.170.XX	06.26.07.01	2	06.26.07.02	2	06.26.07.1.170.XX	06.26.07.11	2	06.26.07.12	2
D=170 / d=30-50 / Z=4 / соединение 15/16									
06.26.11.0.170.XX	06.26.11.01	4			06.26.11.1.170.XX	06.26.11.11	4		
D=260 / d=30-50 / Z=6 / соединение 15/15									
06.26.01.0.260.XX	06.26.01.01	6			06.26.01.1.260.XX	06.26.01.11	6		
06.26.02.0.245.XX	06.26.02.01	6			06.26.02.1.245.XX	06.26.02.11	6		
06.26.03.0.245.XX	06.26.03.01	6			06.26.03.1.245.XX	06.26.03.11	6		
06.26.04.0.260.XX	06.26.04.01	3	06.26.04.02	3	06.26.04.1.260.XX	06.26.04.11	3	06.26.04.12	3
06.26.05.0.260.XX	06.26.05.01	3	06.26.05.02	3	06.26.05.1.260.XX	06.26.05.11	3	06.26.05.12	3
06.26.06.0.260.XX	06.26.06.01	3	06.26.06.02	3	06.26.06.1.260.XX	06.26.06.11	3	06.26.06.12	3
06.26.07.0.260.XX	06.26.07.01	3	06.26.07.02	3	06.26.07.1.260.XX	06.26.07.11	3	06.26.07.12	3
D=260 / d=30-50 / Z=6 / соединение 15/16									
06.26.11.0.260.XX	06.26.11.01	6			06.26.11.1.260.XX	06.26.11.11	6		

ФРЕЗЫ ДЛЯ ПРОДОЛЬНОГО СРАЩИВАНИЯ МАТЕРИАЛА (h=10 мм)

06.27.XX.X.XXX.XX

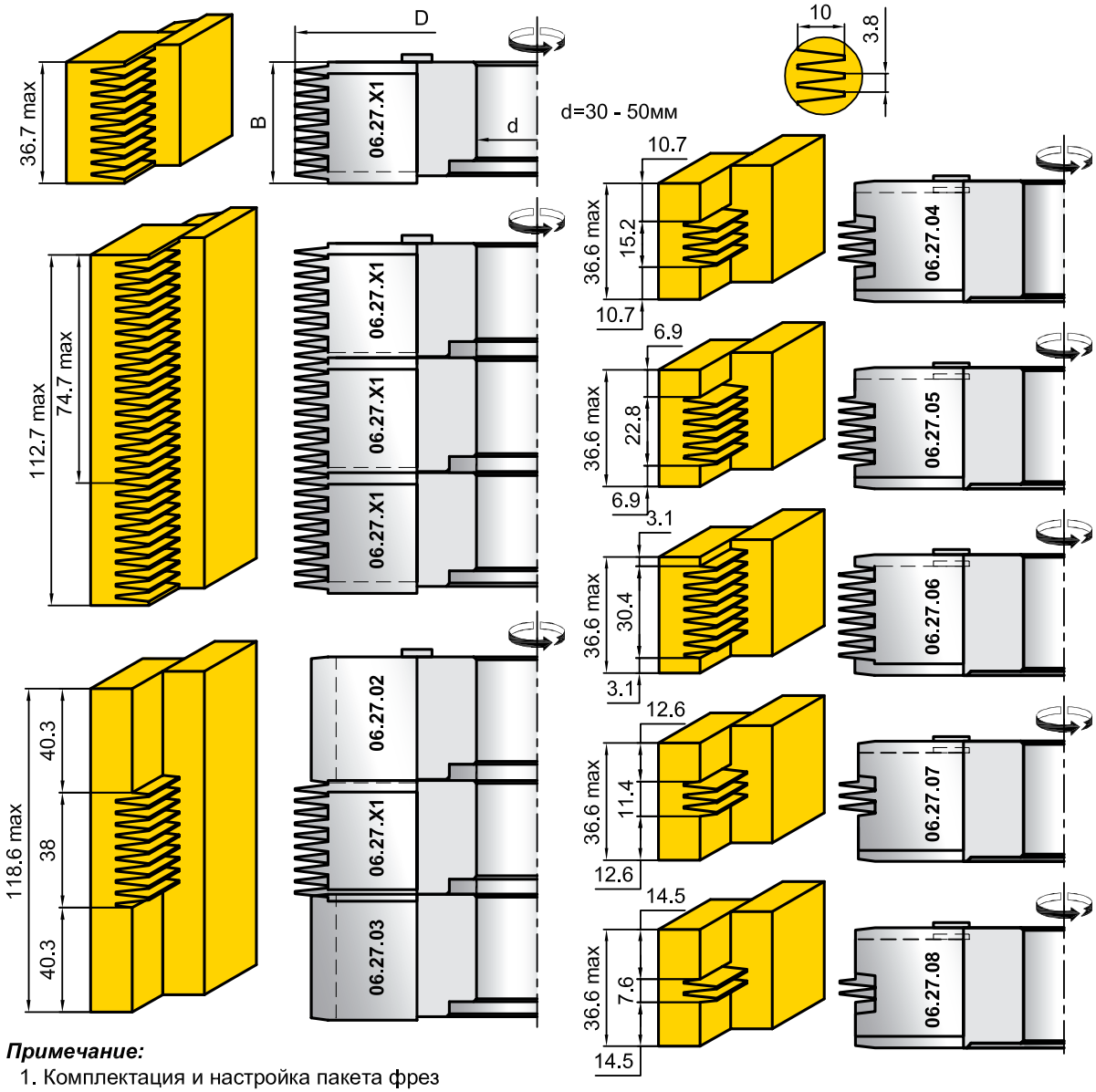

Примечание:

1. Комплектация и настройка пакета фрез осуществляются производителем в заводских условиях согласно требованиям заказчика.
2. Параметры фрез и материал ножей указаны в таблице.

Ножи (вид с лицевой стороны)

1. Символ "X" в обозначении указывает код материала ножа (см. таблицу).
2. Тип соединения: 10/10 → 06.27.01.X1; 10/11 → 06.27.11.X1
3. Соединение с натягом → 06.27.11.X3

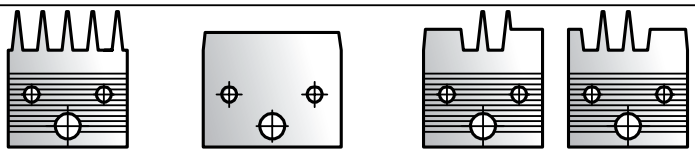

06.27.02/03.X1 | 06.27.04.X2 | 06.27.04.X1 | 06.27.04.X4 | 06.27.04.X3

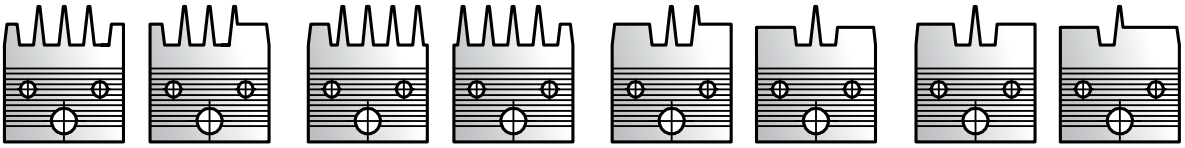

06.27.05.X2	06.27.05.X1	06.27.06.X2	06.27.06.X1	06.27.07.X2	06.27.07.X1	06.27.08.X2	06.27.08.X1
06.27.05.X4	06.27.05.X3	06.27.06.X4	06.27.06.X3	06.27.07.X4	06.27.07.X3	06.27.08.X4	06.27.08.X3

06.27.XX.X.XXX.XX

Материал ножей: сталь HSS

Обозначение фрезы	Ножи Z1	Кол.	Ножи Z2	Кол.	Обозначение фрезы	Ножи Z1	Кол.	Ножи Z2	Кол.
D=160 / d=30-50 / Z=4 / соединение 10/10					**D=250 / d=30-50 / Z=6 / соединение 10/10**				
06.27.01.1.160.XX	06.27.01.11	4			06.27.01.1.250.XX	06.27.01.11	6		
06.27.02.1.150.XX	06.27.02.11	4			06.27.02.1.240.XX	06.27.02.11	6		
06.27.03.1.150.XX	06.27.03.11	4			06.27.03.1.240.XX	06.27.03.11	6		
06.27.04.1.160.XX	06.27.04.11	2	06.27.04.12	2	06.27.04.1.250.XX	06.27.04.11	3	06.27.04.12	3
06.27.05.1.160.XX	06.27.05.11	2	06.27.05.12	2	06.27.05.1.250.XX	06.27.05.11	3	06.27.05.12	3
06.27.06.1.160.XX	06.27.06.11	2	06.27.06.12	2	06.27.06.1.250.XX	06.27.06.11	3	06.27.06.12	3
06.27.07.1.160.XX	06.27.07.11	2	06.27.07.12	2	06.27.07.1.250.XX	06.27.07.11	3	06.27.07.12	3
06.27.08.1.160.XX	06.27.08.11	2	06.27.08.12	2	06.27.08.1.250.XX	06.27.08.11	3	06.27.08.12	3
D=160 / d=30-50 / Z=4 / соединение 10/11					**D=250 / d=30-50 / Z=6 / соединение 10/11**				
06.27.11.1.160.XX	06.27.11.11	4			06.27.11.1.250.XX	06.27.11.11	6		

06.28.XX.X.XXX.XX

Комплект фрез для продольного сращивания материала (h=4мм)

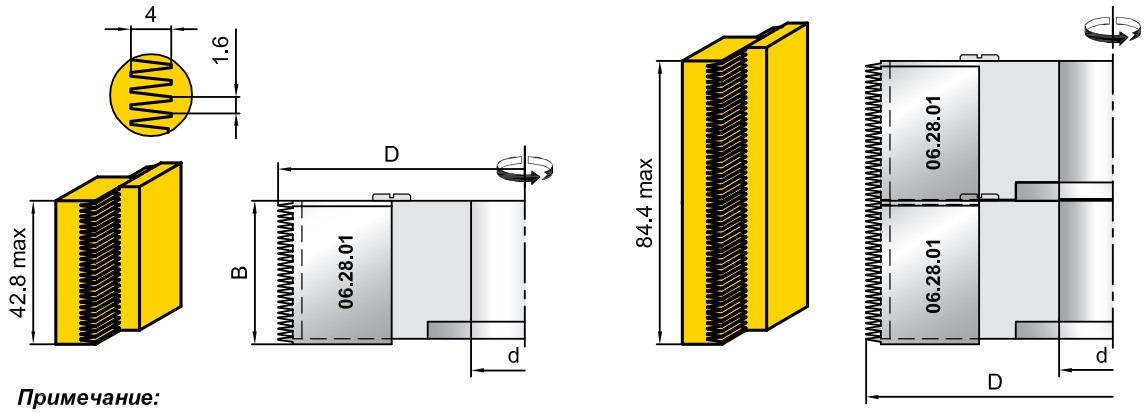

Примечание:

1. Комплектация и настройка пакета фрез осуществляются производителем в заводских условиях согласно требованиям заказчика .

Обозначение фрезы	D мм	d мм	B мм	Ножи Z	
				Обозначение	Кол.
06.28.01.1.148.XX	148	30 - 50	42.8	06.28.01.11	4

Ножи (вид с лицевой стороны)

Материал ножей: сталь HSS

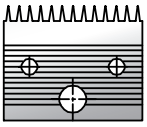

06.28.01.11

06.XXXX.XX

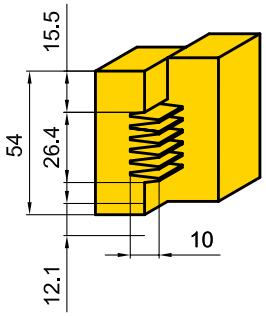

06.1114.00
Профиль 06.25.05

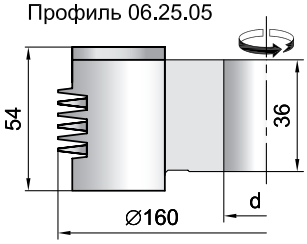

06.2320.00
Профиль 06.27.05

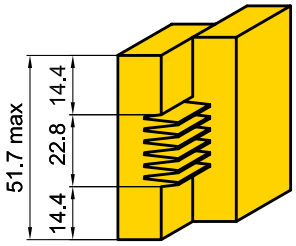

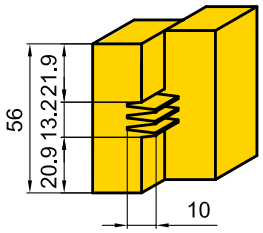

06.1265.00
Профиль 06.25.07

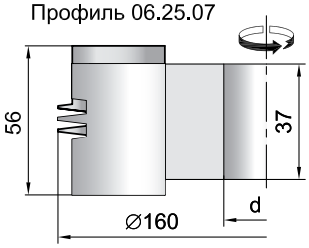

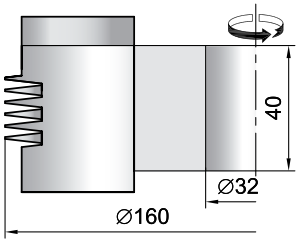

06.2628.00
Профиль 06.27.00

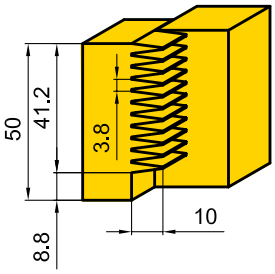

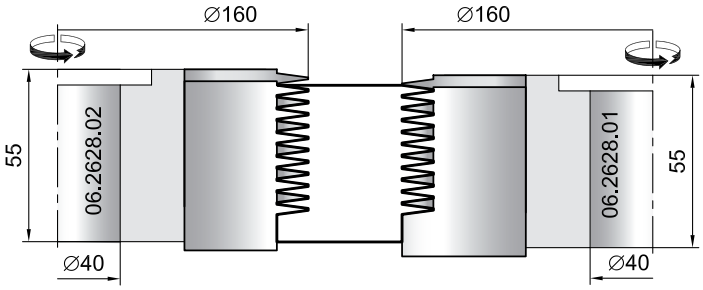

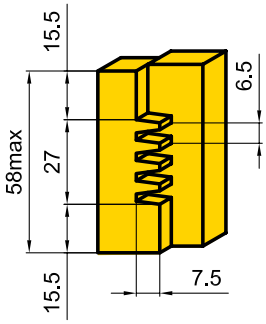

06.3436.00

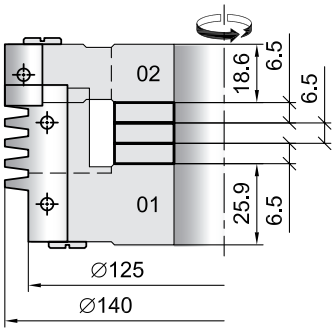

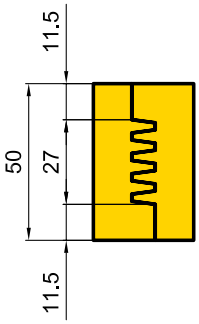

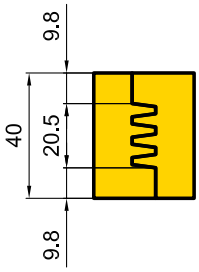

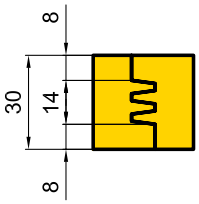

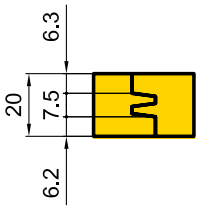

ОКОННЫЕ КОМПЛЕКТЫ

7

ОКОННЫЕ КОМПЛЕКТЫ

10.32.00, 10.72.00 (МДЦ)

Вертикальное сечение оконного блока

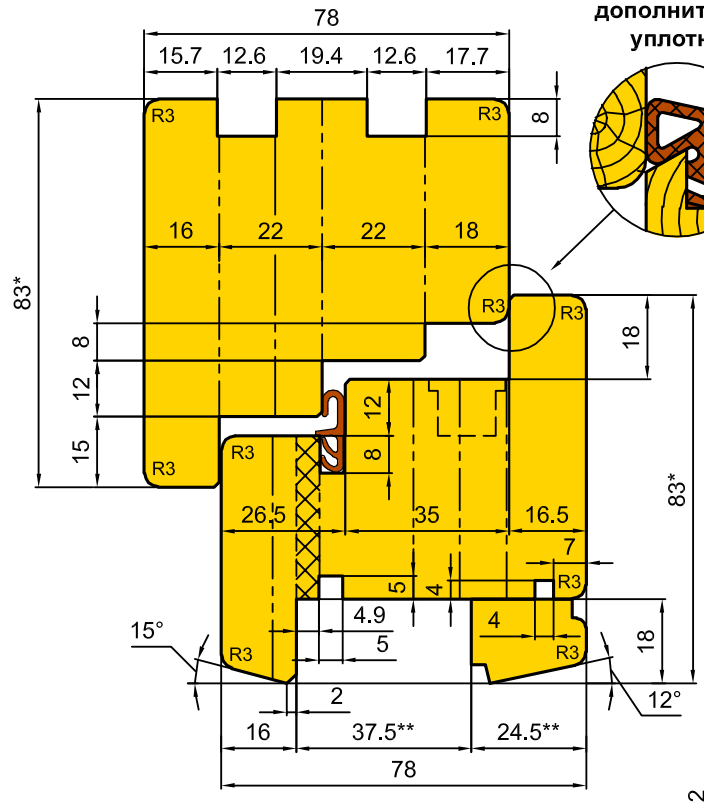

Вариант дополнительного уплотнения

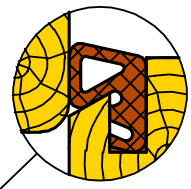

Вертикальное сечение блока балконной двери

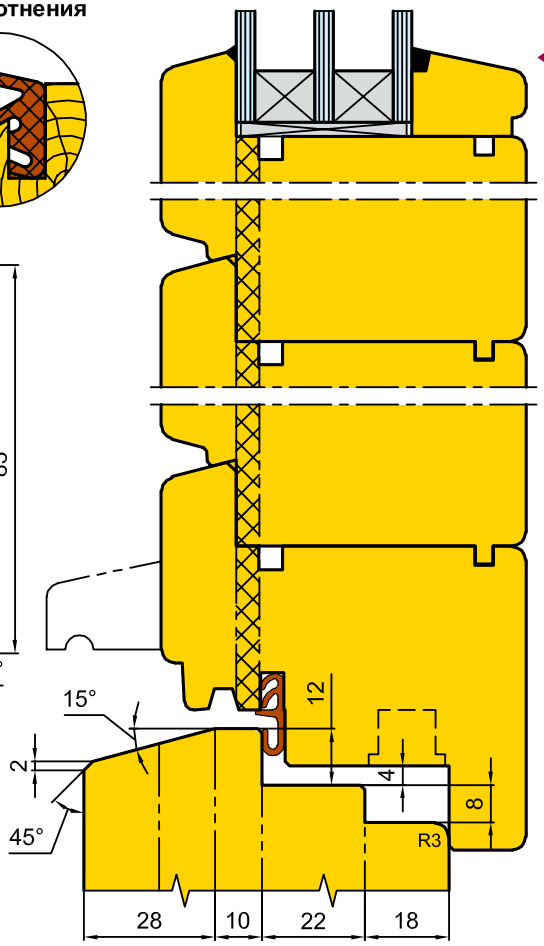

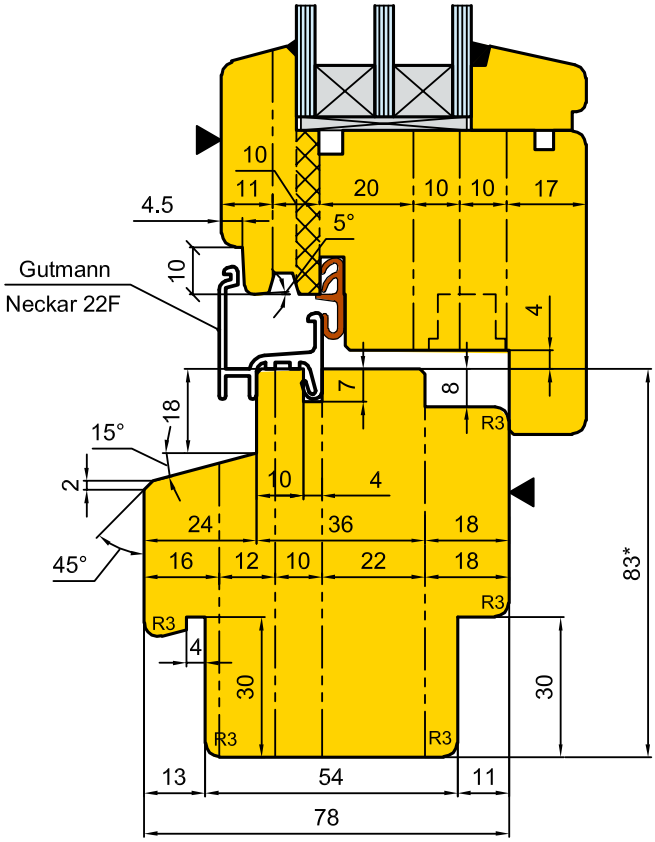

Сечение оконных створок по притвору

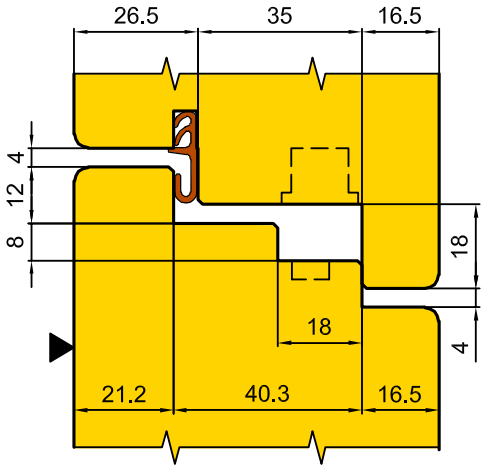

Примечание:

* - размеры справочные;

** - размеры согласовываются с заказчиком.

КОМПЛЕКТ ФРЕЗ ДЛЯ ПРОФИЛИРОВАНИЯ ОКОННЫХ И БАЛКОННЫХ БЛОКОВ СО СТЕКЛОПАКЕТОМ (БРУС 78х83; ФУРНИТУРА 12/18-9)

10.32.00

Профиль, поперечные сечения и основные соединения элементов конструкции.

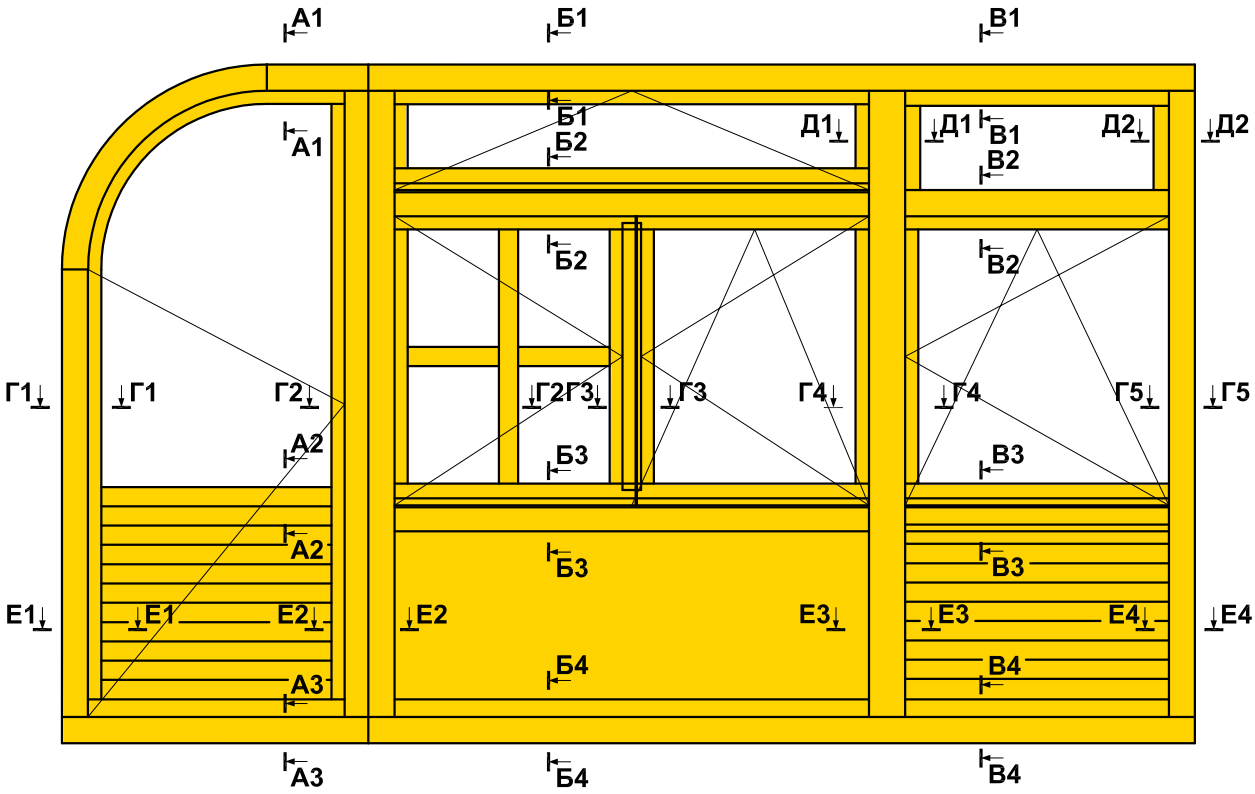

1. Горизонтальные сечения:

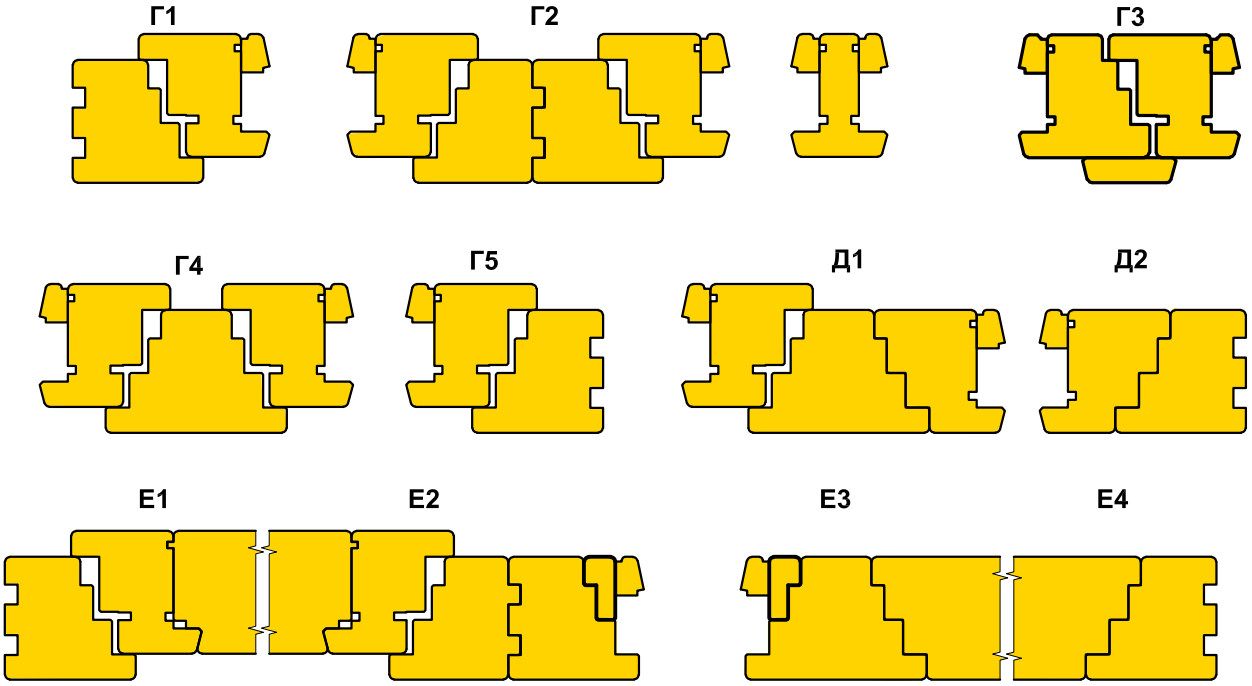

10.32.00

2. Вертикальные сечения:

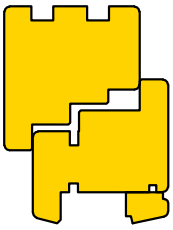

А1

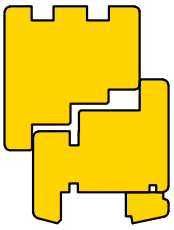

Б1

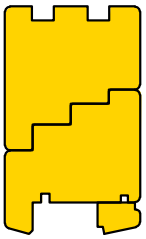

В1

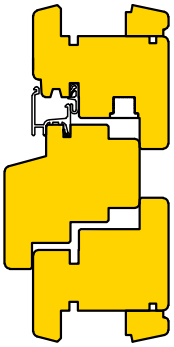

Б2

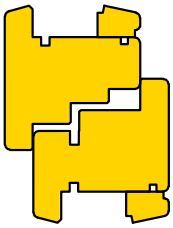

В2

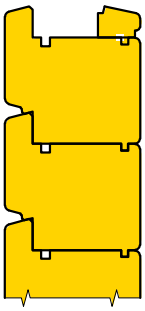

А2

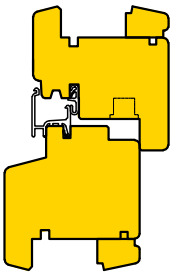

Б3

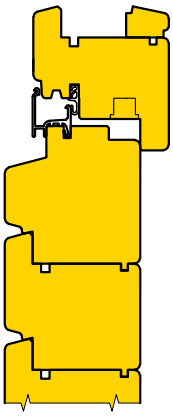

В3

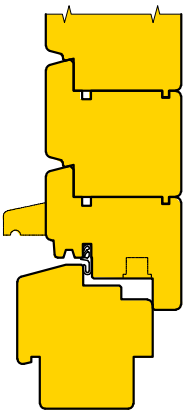

А3

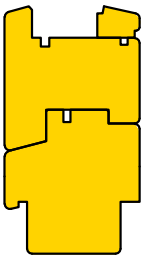

Б4

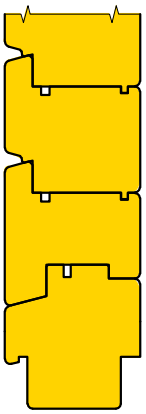

В4

КОМПЛЕКТ ФРЕЗ ДЛЯ ПРОФИЛИРОВАНИЯ ОКОННЫХ И БАЛКОННЫХ БЛОКОВ ТИПА ЕВРОСТАНДАРТ (БРУС 78х83; ФУРНИТУРА 12/18-9)

10.32.00

1. Базовый комплект:

Группа 10.32.40 (ФСШ)

Профиль штапика

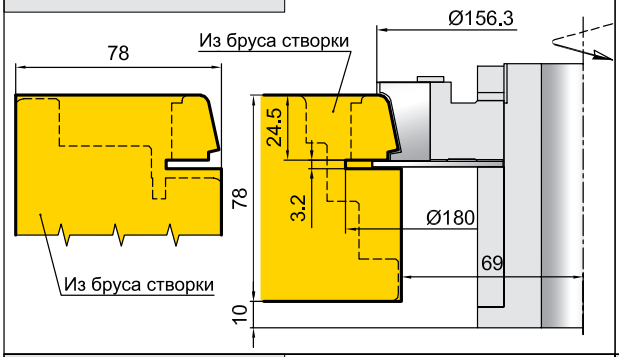

Группа 10.32.07

Нижние шипы вертикальных брусков коробки.

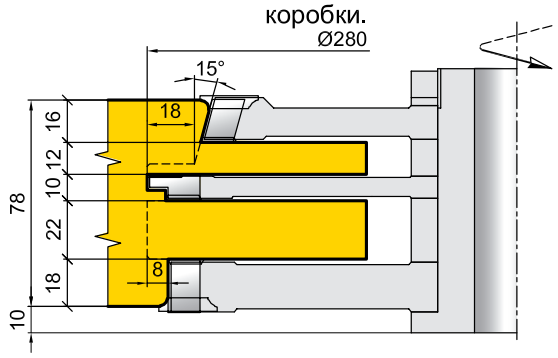

Группа 10.32.21 (ФСШ)

Отрезка штапика

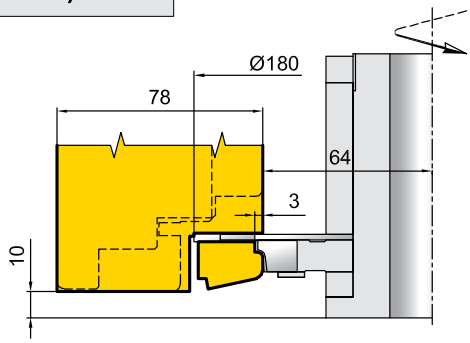

Группа 10.32.03

Внутренний профиль брусков коробки,импоста. Верх. Бок.

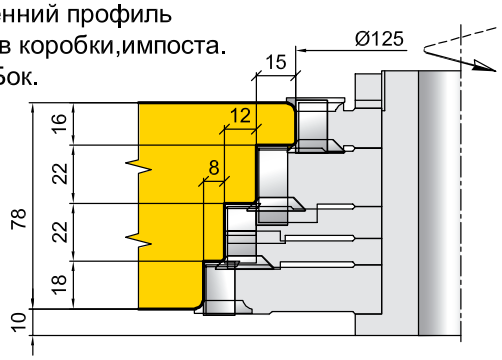

Группа 10.32.05

Верхние шипы вертикальных брусков коробки.

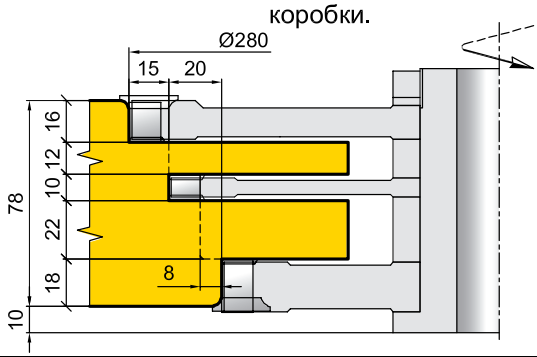

Группа 10.32.04

Внутренний профиль нижнего горизонтального бруска коробки

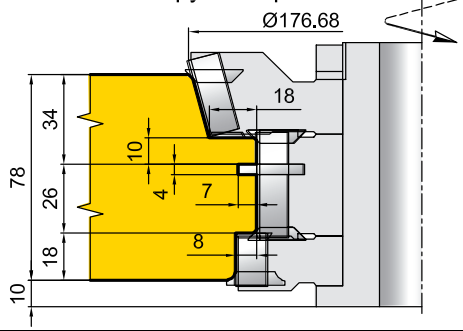

Группа 10.32.06

Проушины горизонтальных брусков коробки

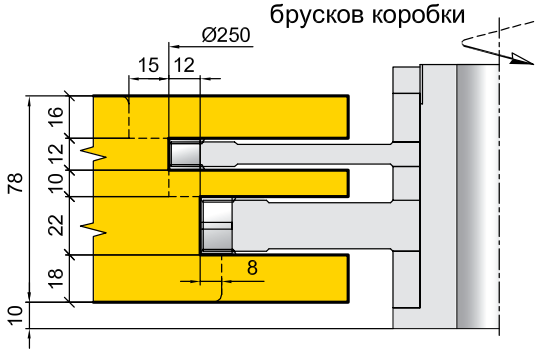

Группа 10.32.01

Наружный профиль верхнего и боковых брусков коробки

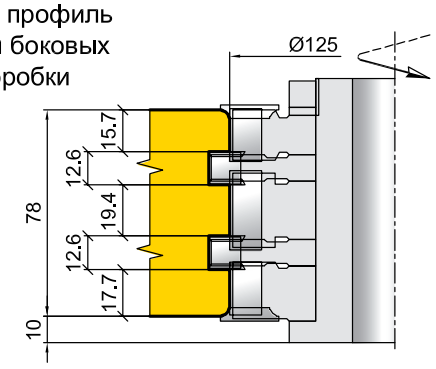

10.32.00

Группа 10.32.02 Наружный профиль нижнего бруса коробки

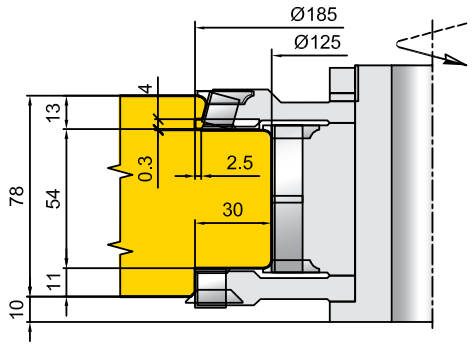

Группа 10.32.10 Наружный профиль брусков створок

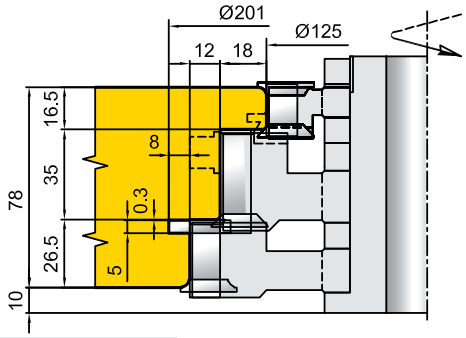

Группа 10.32.14 Шипы горизонтальных брусков створки

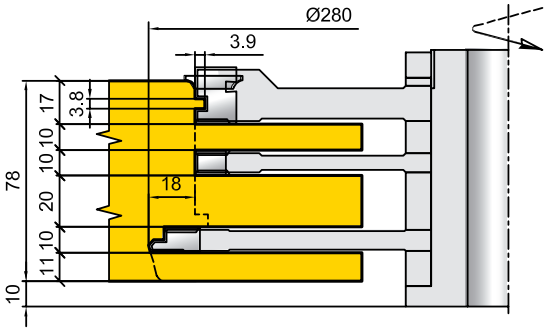

Группа 10.32.11 Наружный профиль нижнего бруска створки

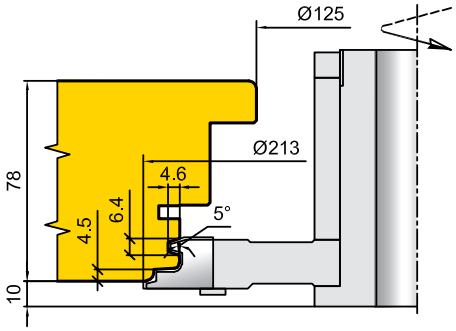

Группа 10.32.15 Проушины вертикальных брусков створки

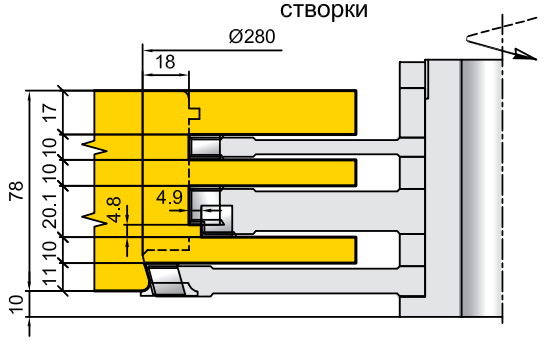

Группа 10.32.08 Паз под установку поворотно-откидной фурнитуры

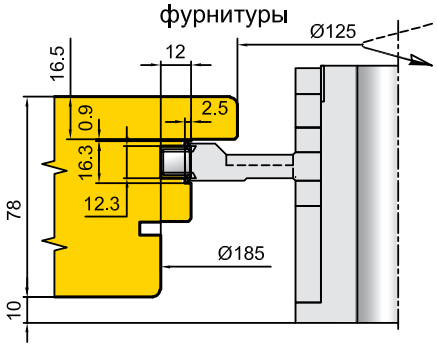

Группа 10.32.13 Внутренний профиль створок

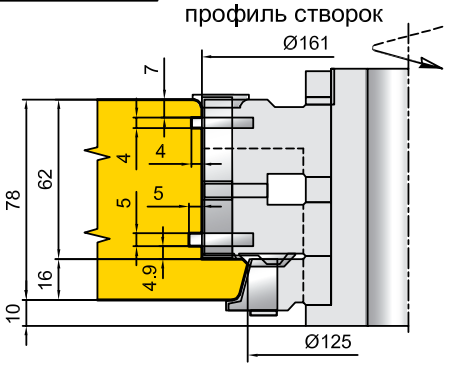

Группа 10.32.12 Наружный профиль вертикальных притворных брусков створок

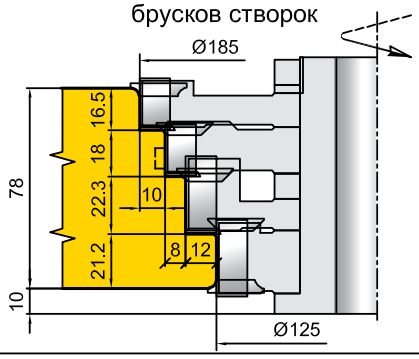

1.1 Дополнительные группы фрез,расширяющие возможности базового комплекта:

Группа 10.32.24

Верхняя и боковая шиповка импоста - контрпрофиль к коробке.

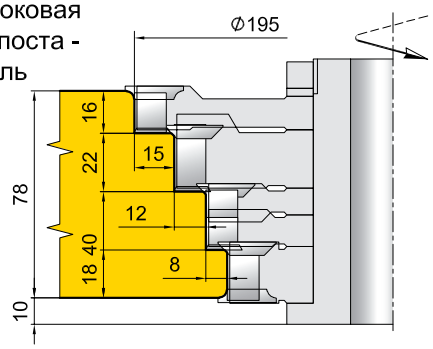

Группа 10.32.25

Нижняя шиповка импоста - контрпрофиль к коробке

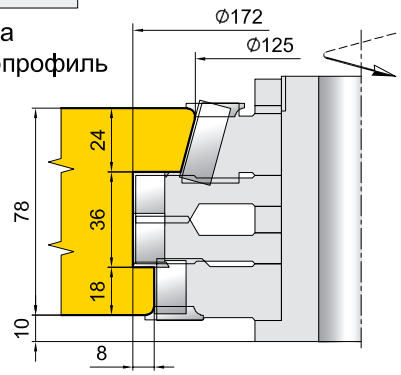

Группа 10.32.23

Шип бруса для заполнения балконной двери

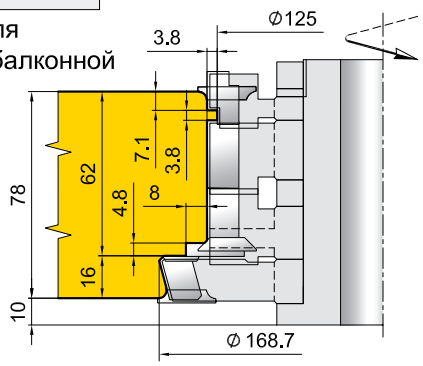

Группа 10.32.22

Профиль бруса для заполнения балконной двери

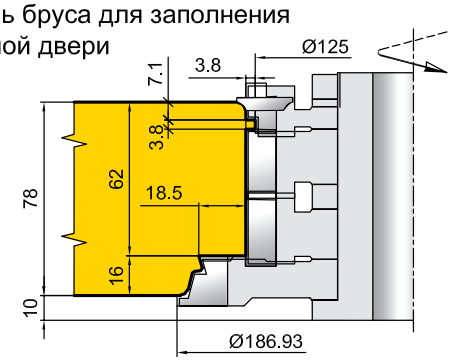

Группа 10.32.64

Профиль порога балконной двери

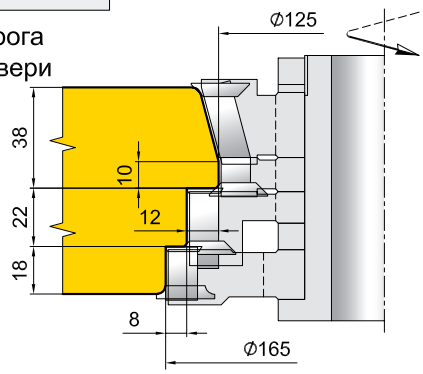

Группа 10.32.67

Нижние шипы вертикальных брусков коробки балконной двери.

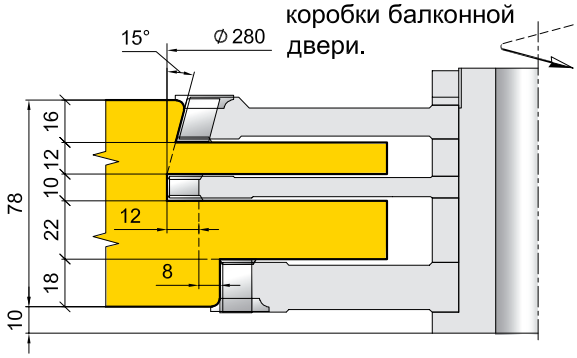

Группа 10.32.19

Антискольная группа для предотвращения сколов при работе гр.10.32.10 на станках ФСШ-1А

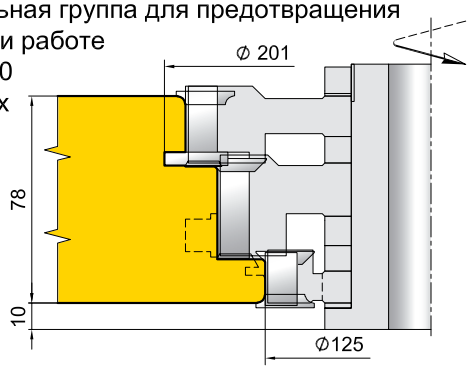

Группа 10.32.09

Антискольная группа для предотвращения сколов при работе гр.10.32.10 на обрабатывающих центрах

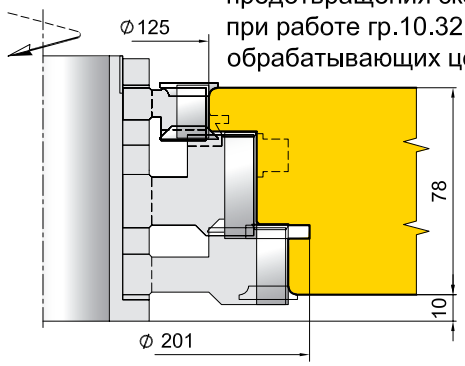

10.32.00

Группа 10.32.18

Паз под дополнительное уплотнение.

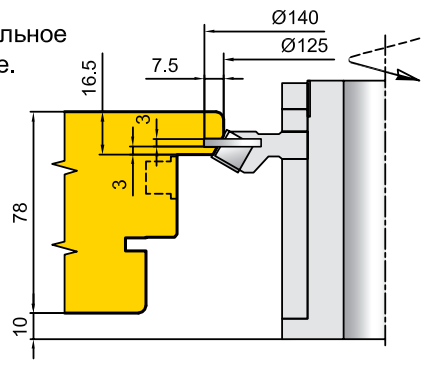

Группа 10.32.16

Контрпрофиль верхнего и боковых брусков коробки

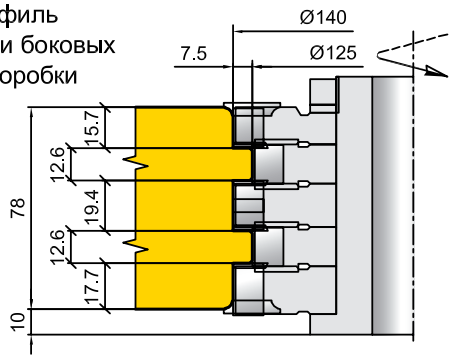

Группа 10.32.41 (ФСШ)

Внутренний профиль створок. Профиль штапика.

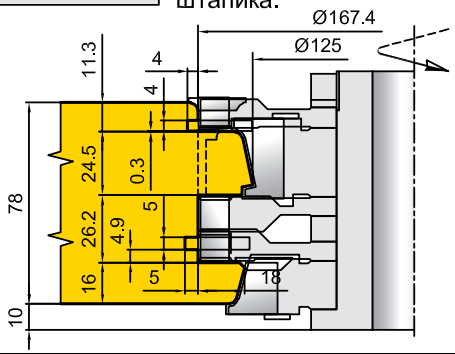

Группа 10.32.43 (ФСШ)

Профиль штапика. Отрезка.

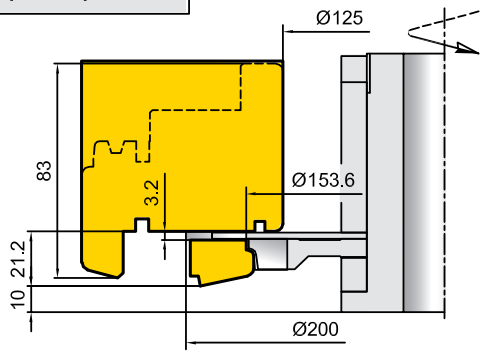

Группа 10.32.20 (4-х стор. станок)

Профиль штапика

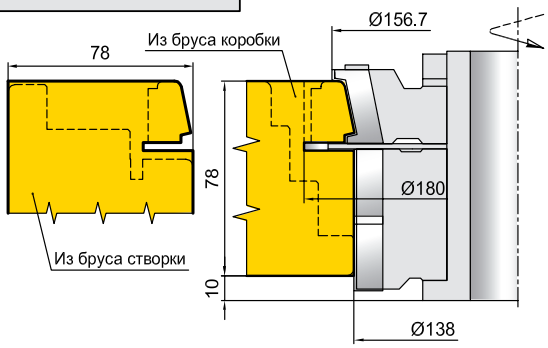

Группа 10.32.47 (4-х стор. станок)

Профиль штапика. Отрезка.

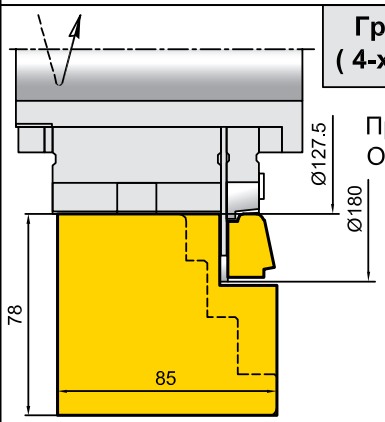

Группа 10.32.30

Наружный профиль брусков створок. Фурнитурный паз.

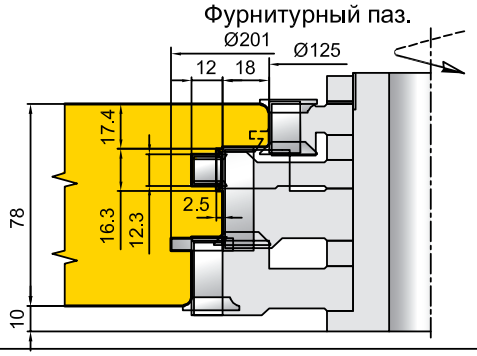

Группа 10.32.39

Антискольная группа для предотвращения сколов при работе гр.10.32.30 на станках ФСШ-1А

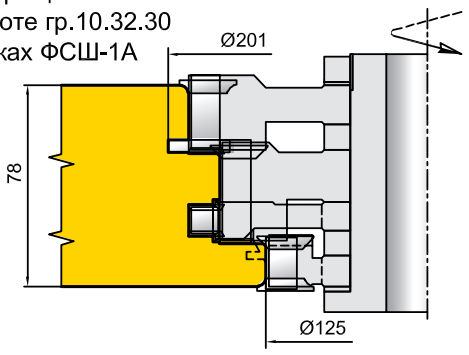

КОМПЛЕКТ ФРЕЗ ДЛЯ ПРОФИЛИРОВАНИЯ ОКОННЫХ И БАЛКОННЫХ БЛОКОВ СО СТЕКЛОПАКЕТОМ (БРУС 78х83; ФУРНИТУРА 12/18-9)

10.32.00

Группа 10.32.29

Антискольная группа для предотвращения сколов при работе гр.10.32.30 на обрабатывающих центрах

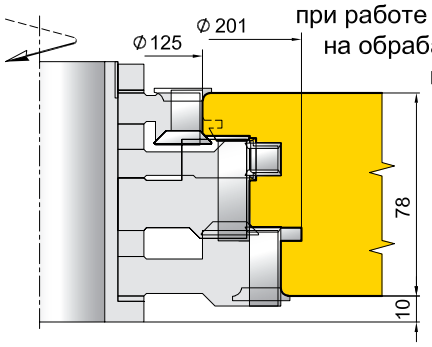

Группа 10.32.50

Наружный профиль брусков створок. Паз под дополнительное уплотнение.

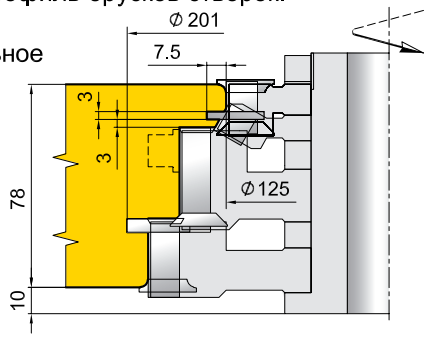

Группа 10.32.59

Антискольная группа для предотвращения сколов при работе гр.10.32.50 на станках ФСШ-1А

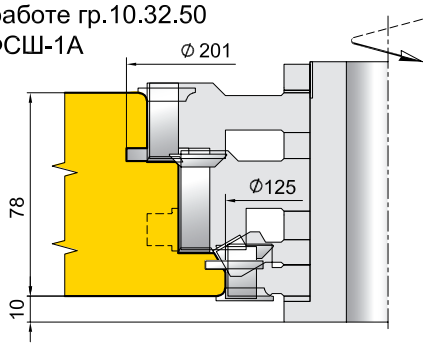

Группа 10.32.49

Антискольная группа для предотвращения сколов при работе гр.10.32.50 на обрабатывающих центрах

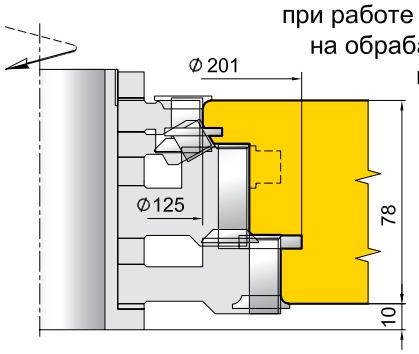

Группа 10.32.70

Наружный профиль брусков створок. Паз под дополнительное уплотнение. Фурнитурный паз.

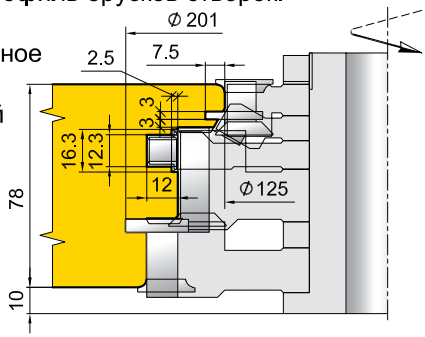

Группа 10.32.79

Антискольная группа для предотвращения сколов при работе гр.10.32.70 на станках ФСШ-1А

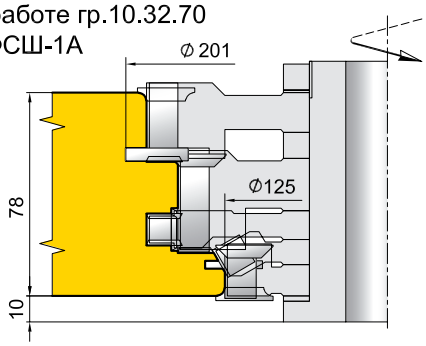

Группа 10.32.69

Антискольная группа для предотвращения сколов при работе гр.10.32.70 на обрабатывающих центрах

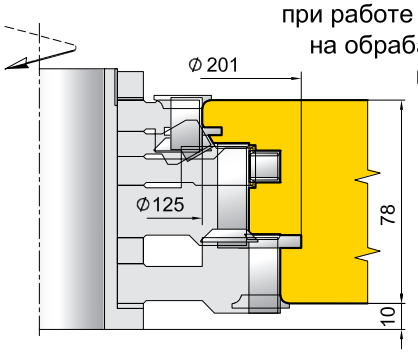

Группа 10.32.28

Паз под дополнительное уплотнение. Фурнитурный паз.

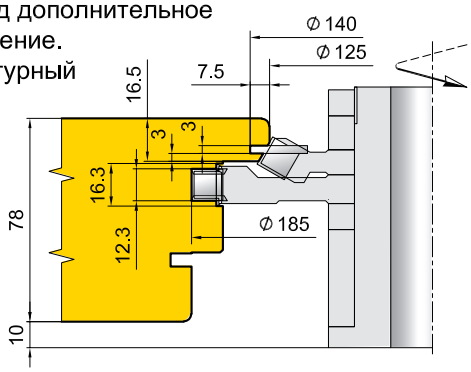

1.2 Дополнительные группы фрез, расширяющие возможности базового комплекта:

Группа 10.32.53

Z=2

Контрпрофиль внутреннего профиля створки

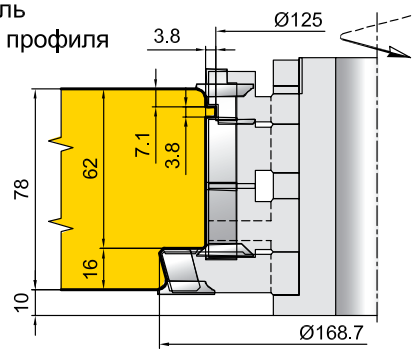

Группа 10.32.54

Z=2

Контрпрофиль внутреннего профиля верхних и боковых брусков коробки.

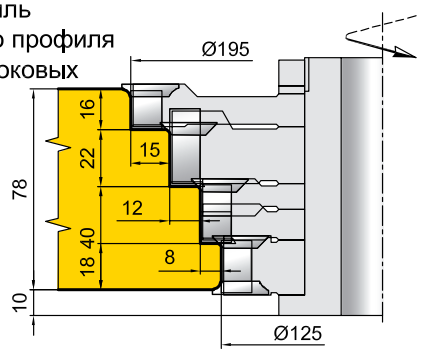

Группа 10.32.55

Z=2

Контрпрофиль внутреннего профиля нижних брусков коробки.

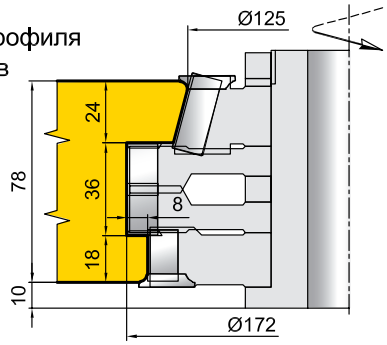

Группа 10.32.86

Проушины горизонтальных брусков створки-коробки

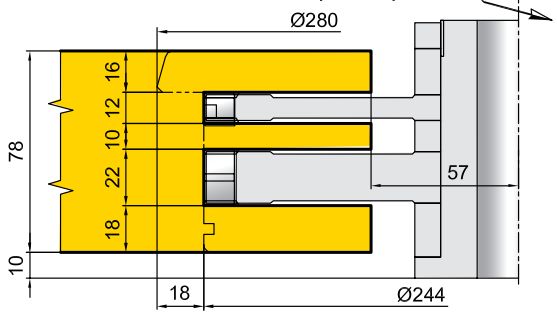

Группа 10.32.94

Шип-проушина и профиль торцов шипов горизонт. брусков створки.

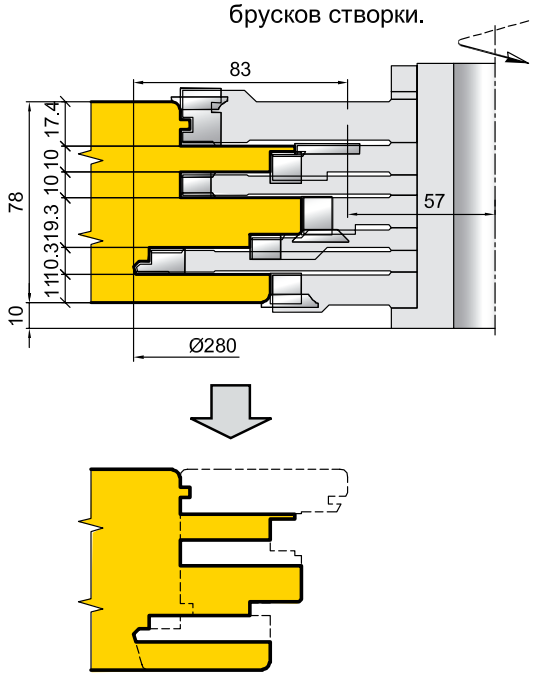

Группа 10.32.95

Шип-проушина и профиль торцов шипов вертикальн. брусков створки.

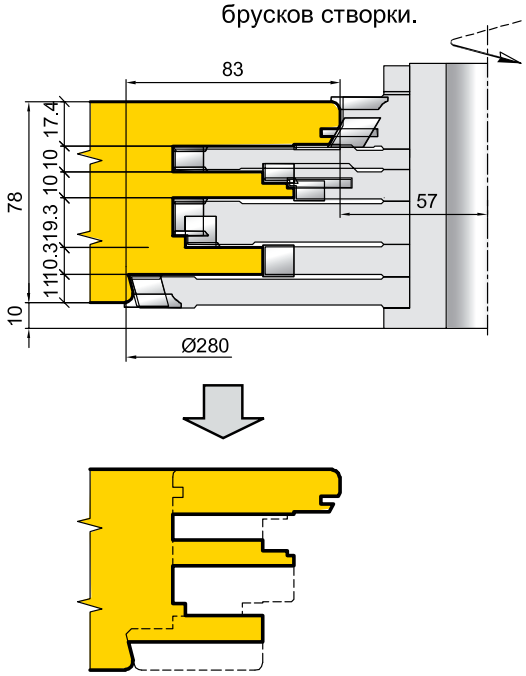

2. Группы фрез для производства арочного окна: (базовый комплект)

Группа 10.32.33

Коробка. Внутренний профиль.
Проход №1.

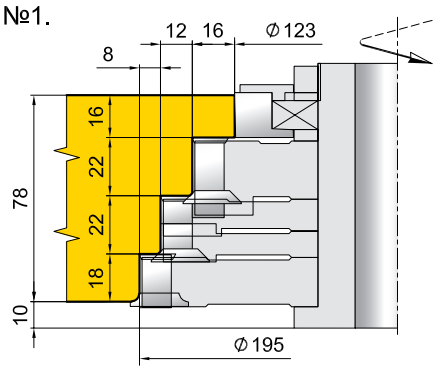

Группа 10.32.34

Коробка. Внутренний профиль.
Проход №2.

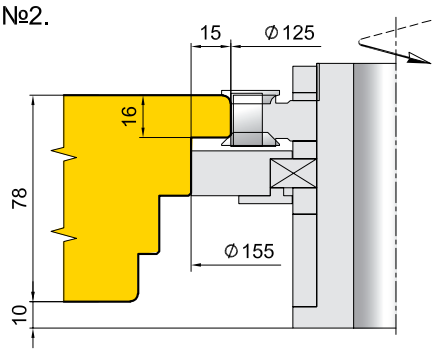

Группа 10.32.37

Створка. Внутренний профиль.
Проход№1.

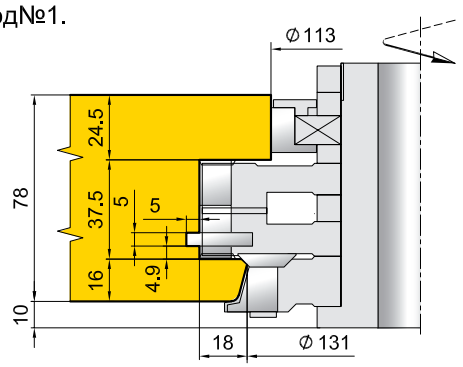

Группа 10.32.38

Створка. Внутренний профиль.
Проход №2.

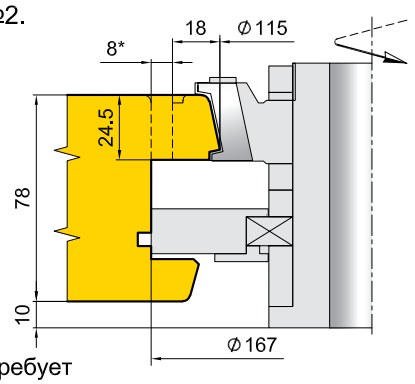

* - размер требует согласования

Группа 10.32.35

Створка. Наружный профиль.
Проход №1.

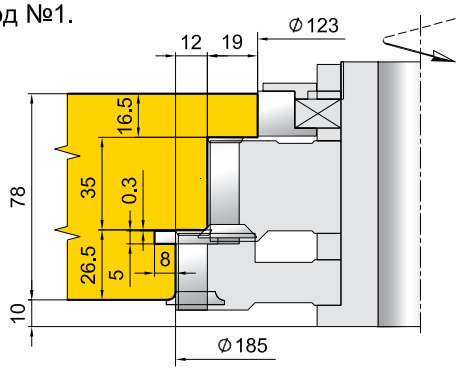

Группа 10.32.36

Створка. Наружный профиль.
Проход №2.

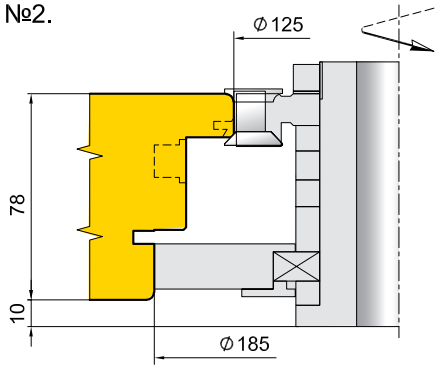

2.1 Дополнительные группы фрез для производства арочного окна, расширяющие возможности базового комплекта:

Группа 10.32.48

Створка.
Фурнитурный
паз.

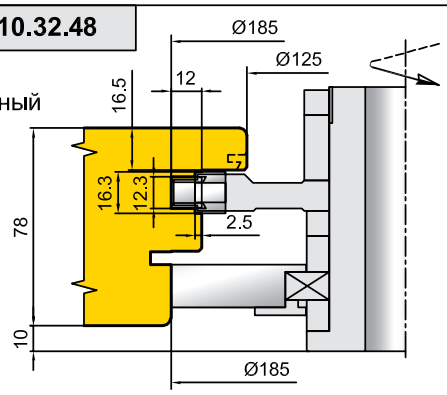

Группа 10.32.58

Створка. Паз под
дополнительное
уплотнение.

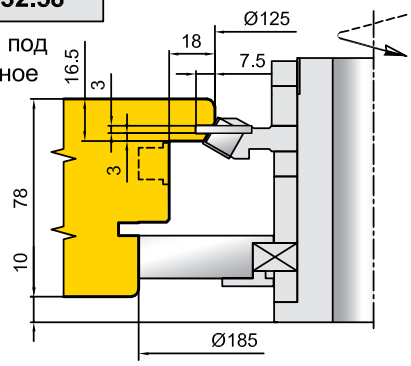

Группа 10.32.46

Створка.
Фурнитурный
паз.

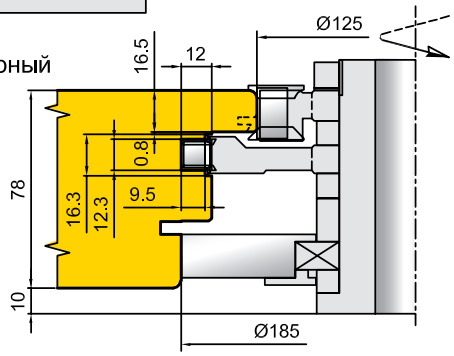

Группа 10.32.56

Створка. Паз под
дополнительное
уплотнение.

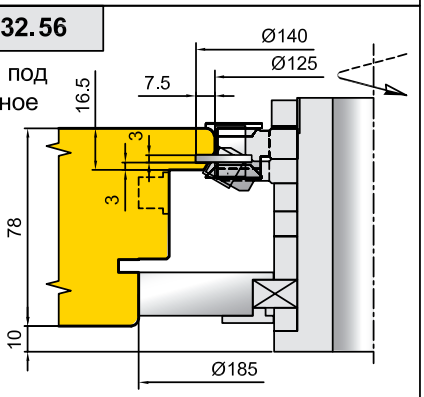

Группа 10.32.66

Створка. Паз под
дополнительное
уплотнение.
Фурнитурный
паз.

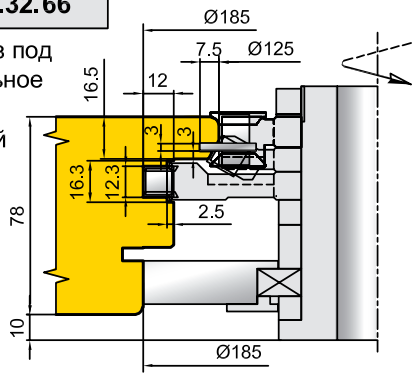

Группа 10.32.81

Коробка.
Наружный профиль.
Проход №1.

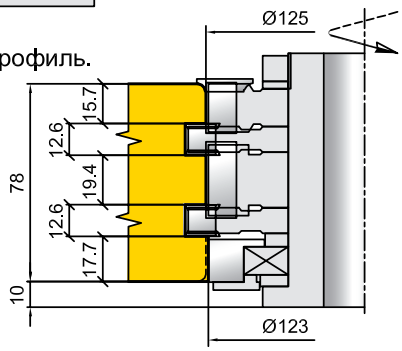

Подробнее производство
арочного окна
смотрите страницы 356-357

Группа 10.32.91

Коробка.
Наружный профиль.
Проход №2.

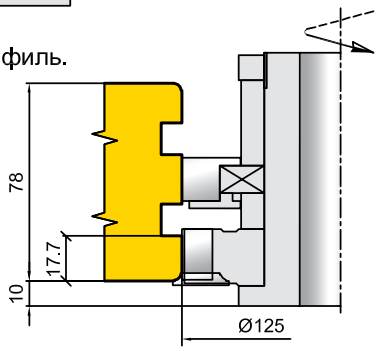

КОМПЛЕКТ ФРЕЗ ДЛЯ ПРОФИЛИРОВАНИЯ ОКОННЫХ И БАЛКОННЫХ БЛОКОВ СО СТЕКЛОПАКЕТОМ (БРУС 68х83; ФУРНИТУРА 12/18-9)

10.22.00

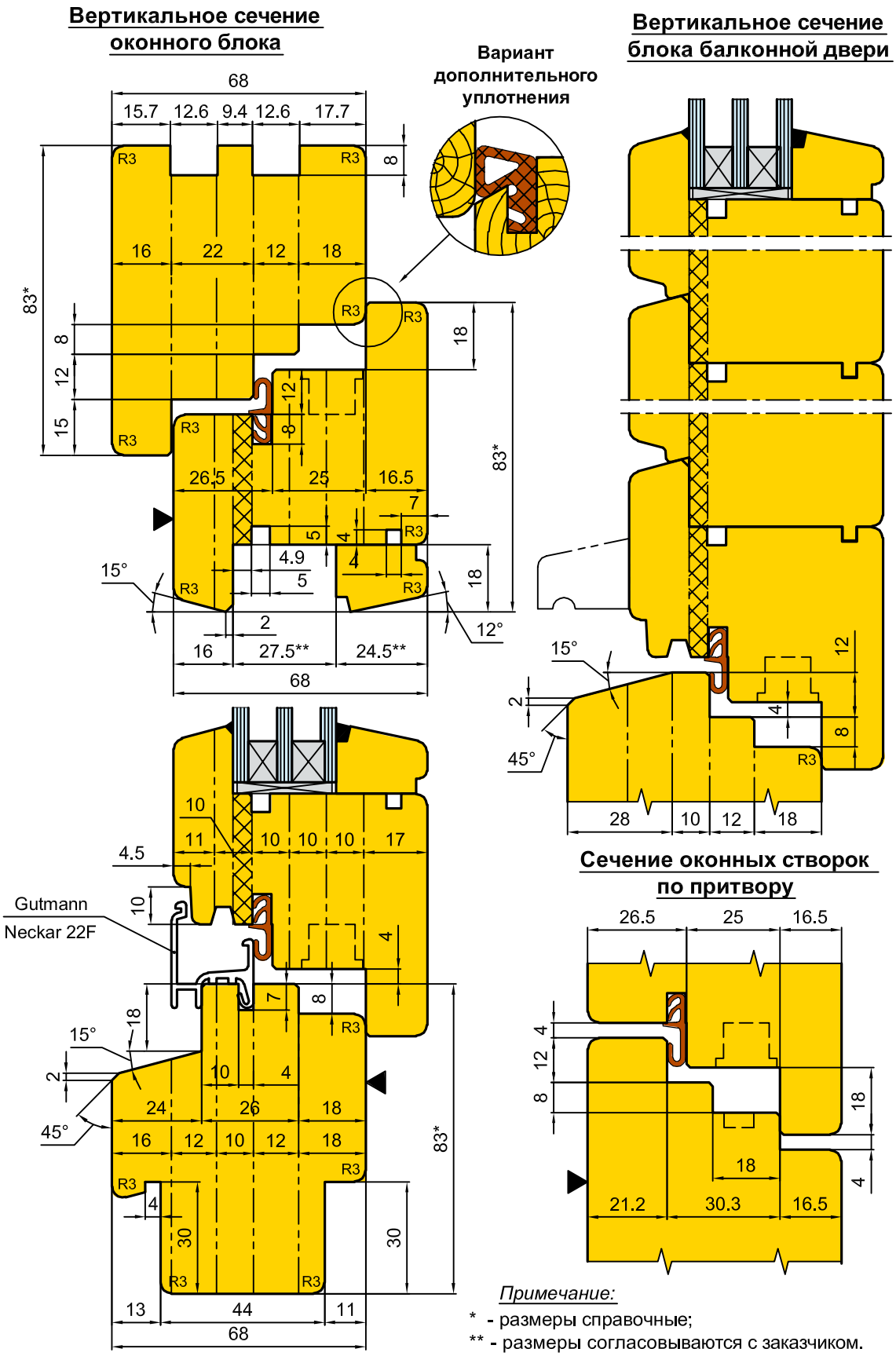

Примечание:

* - размеры справочные;

** - размеры согласовываются с заказчиком.

Состав комплекта фрез аналогичен комплекту 10. 32.00 и окончательно определяется по согласованию с заказчиком.

10.42.00

Вертикальное сечение оконного блока

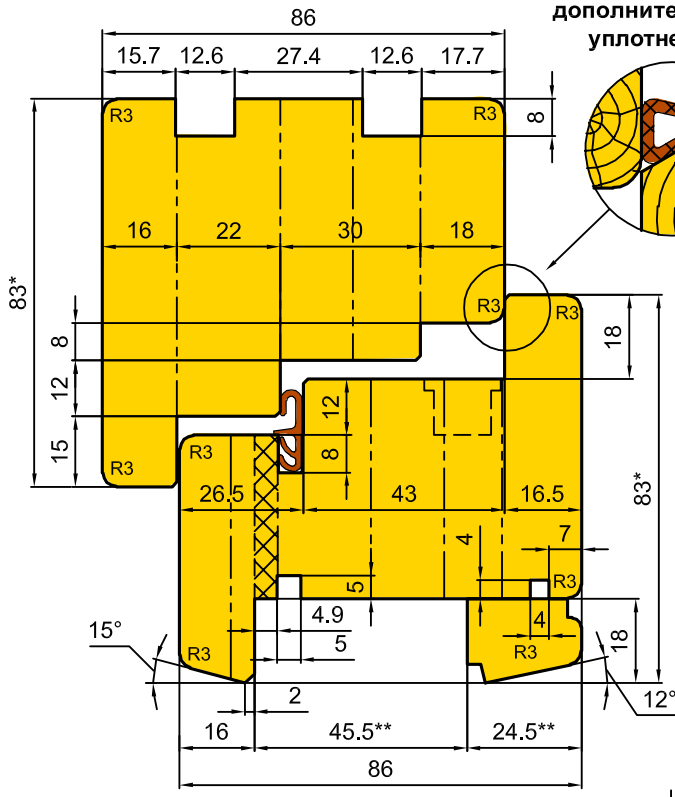

Вариант дополнительного уплотнения

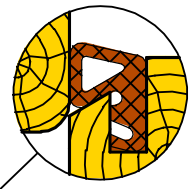

Вертикальное сечение блока балконной двери

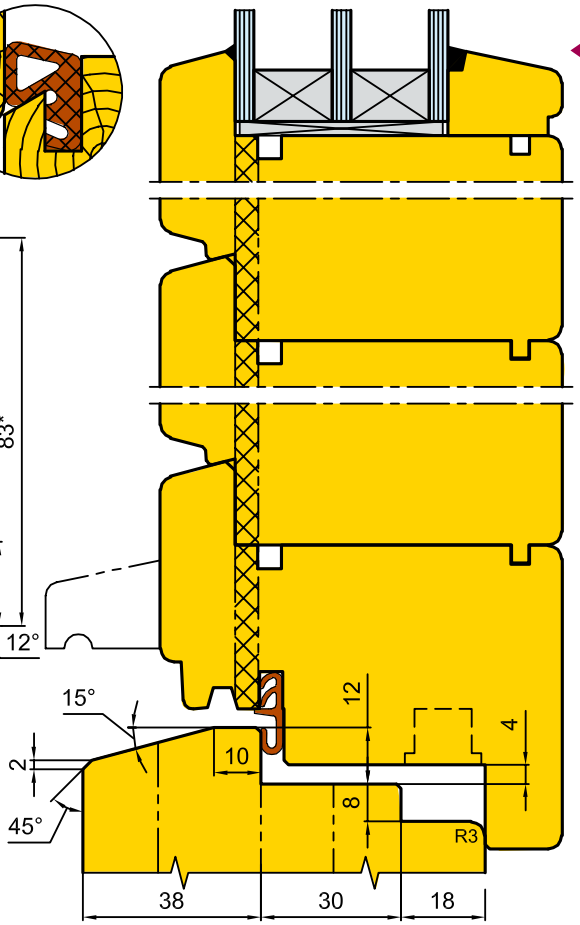

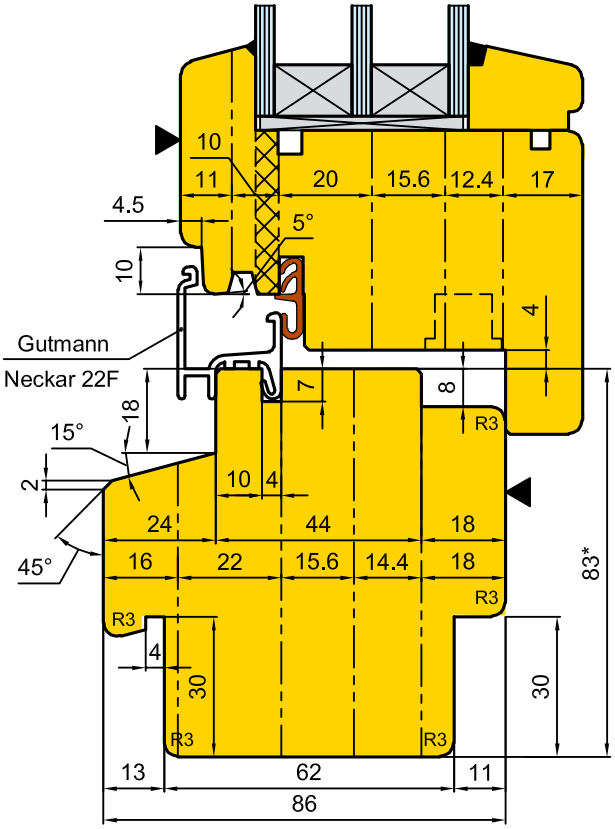

Сечение оконных створок по притвору

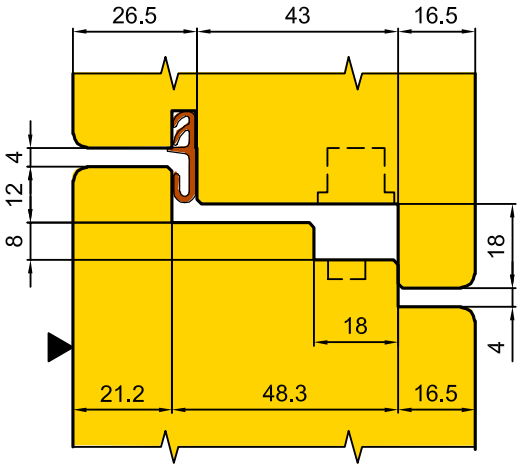

Примечание:

* - размеры справочные;

** - размеры согласовываются с заказчиком.

Состав комплекта фрез аналогичен комплекту 10. 32.00 и окончательно определяется по согласованию с заказчиком.

КОМПЛЕКТ ФРЕЗ ДЛЯ ПРОФИЛИРОВАНИЯ ОКОННЫХ И БАЛКОННЫХ БЛОКОВ СО СТЕКЛОПАКЕТОМ (БРУС 92x83; ФУРНИТУРА 12/18-9)

10.62.00

Вертикальное сечение оконного блока

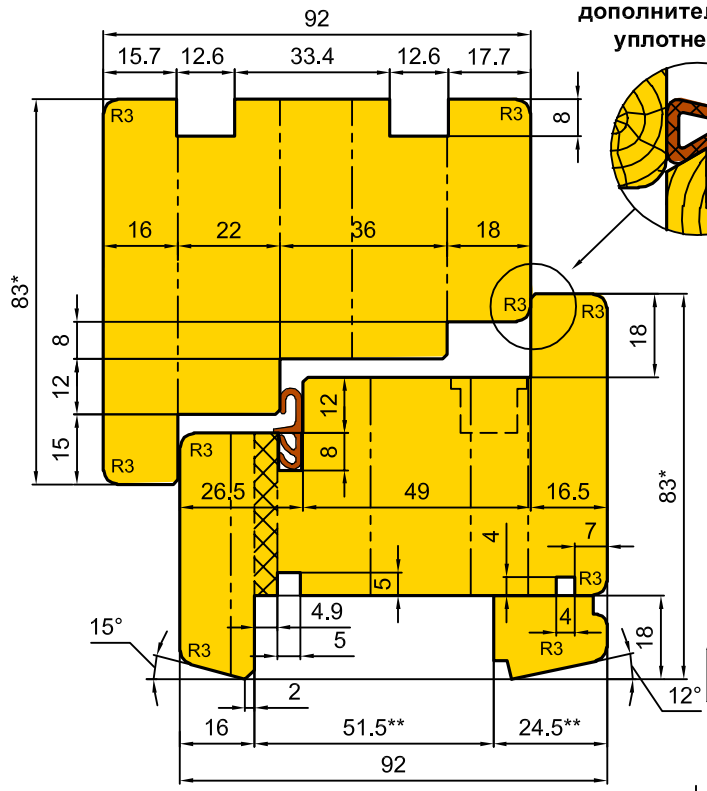

Вариант дополнительного уплотнения

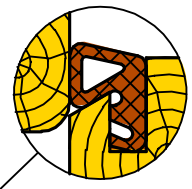

Вертикальное сечение блока балконной двери

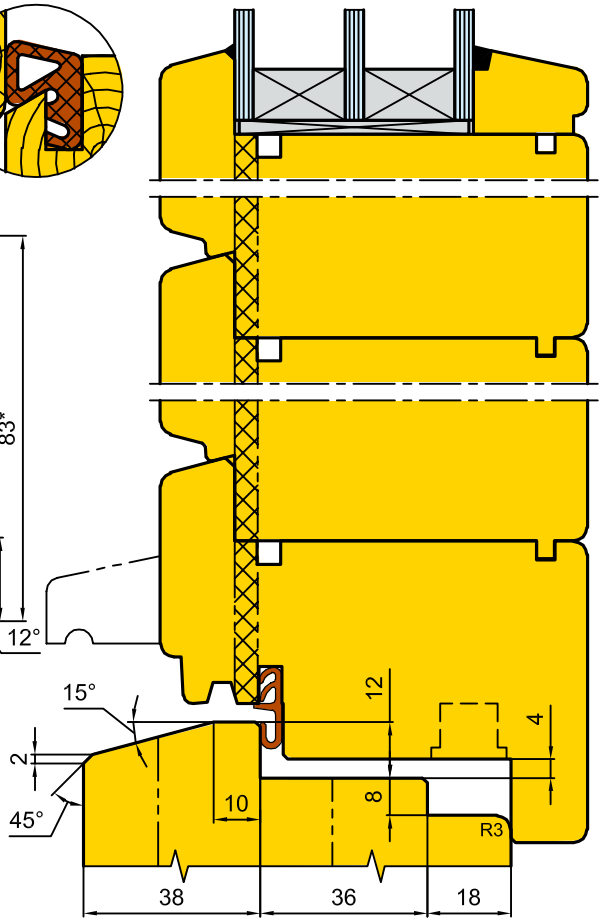

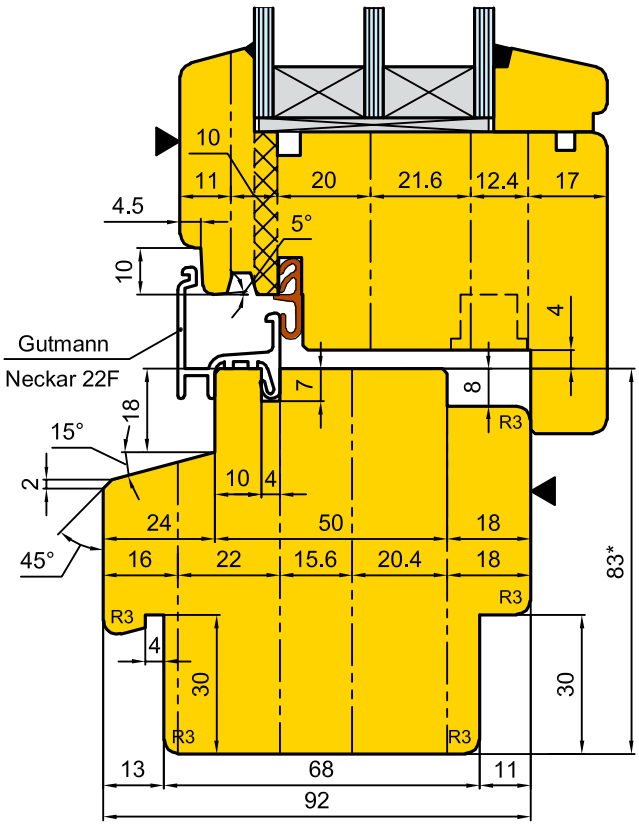

Сечение оконных створок по притвору

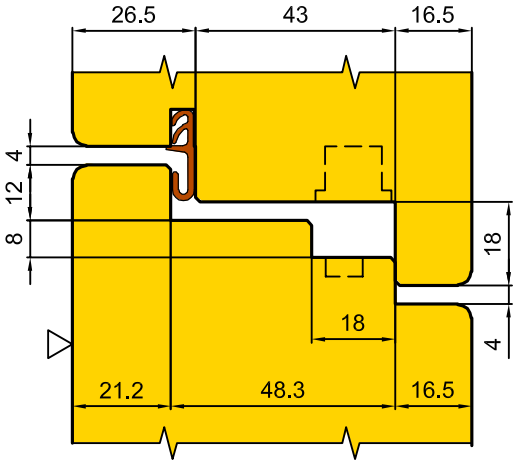

Примечание:

* - размеры справочные;

** - размеры согласовываются с заказчиком.

Состав комплекта фрез аналогичен комплекту 10. 32.00 и окончательно определяется по согласованию с заказчиком.

10.23.00

Вертикальное сечение оконного блока

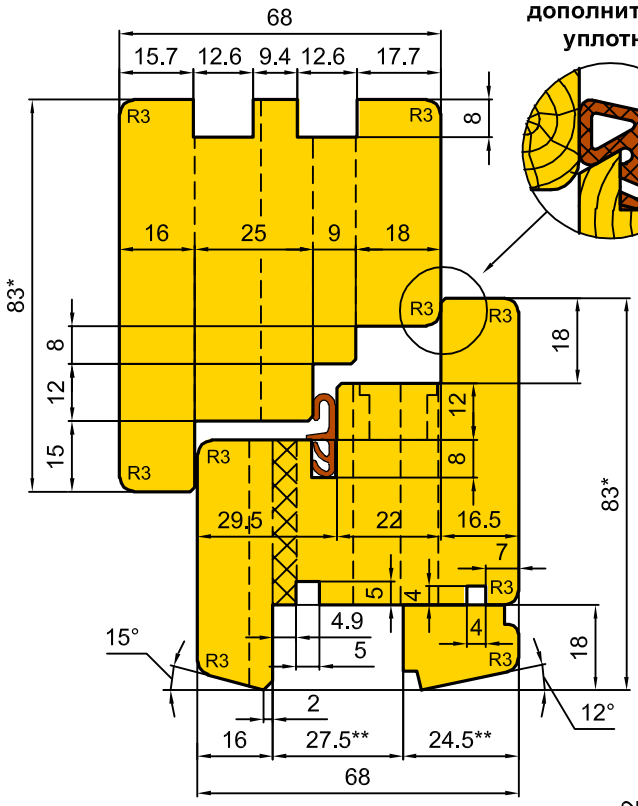

Вариант дополнительного уплотнения

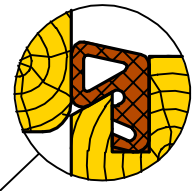

Вертикальное сечение блока балконной двери

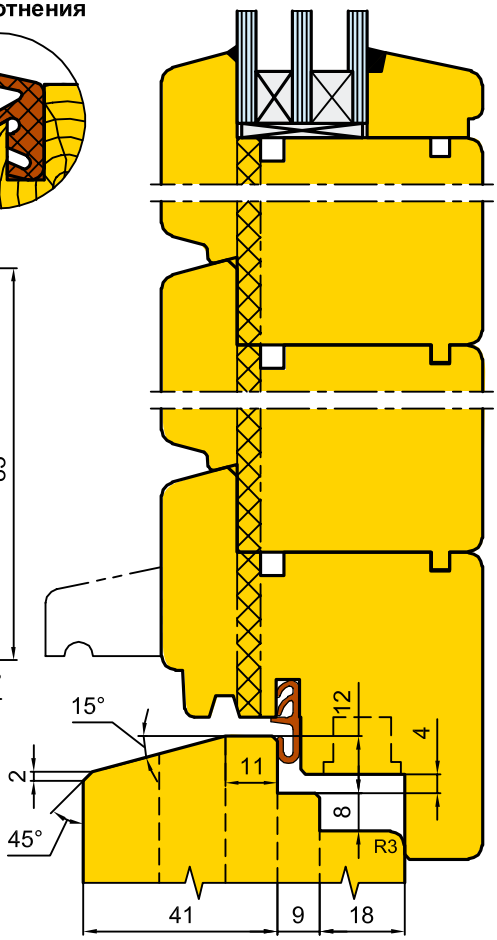

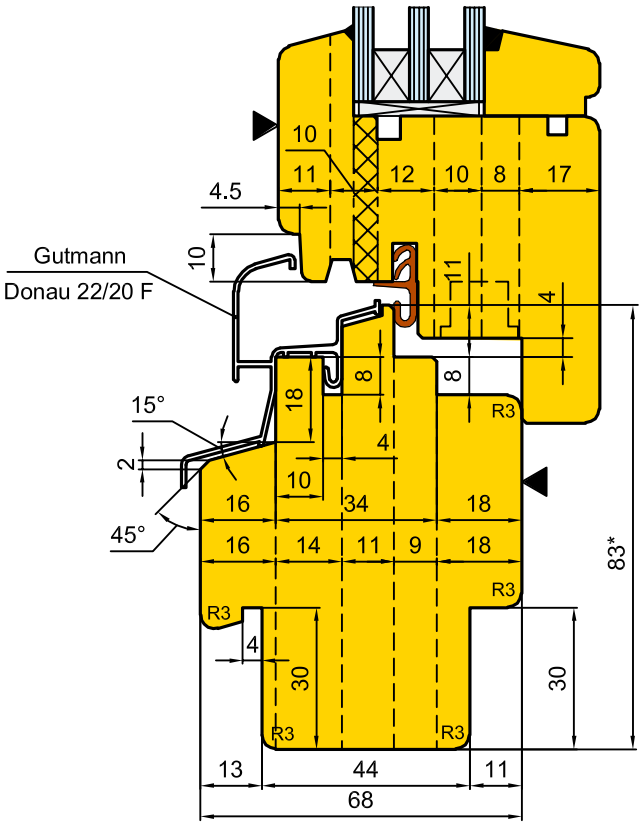

Сечение оконных створок по притвору

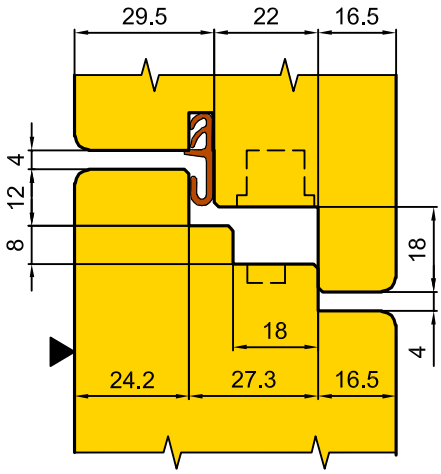

Примечание:

* - размеры справочные;

** - размеры согласовываются с заказчиком.

Состав комплекта фрез аналогичен комплекту 10. 32.00
и окончательно определяется по согласованию с заказчиком.

КОМПЛЕКТ ФРЕЗ ДЛЯ ПРОФИЛИРОВАНИЯ ОКОННЫХ И БАЛКОННЫХ БЛОКОВ СО СТЕКЛОПАКЕТОМ (БРУС 78х83; ФУРНИТУРА 12/18-9)

10.33.00

Вертикальное сечение оконного блока

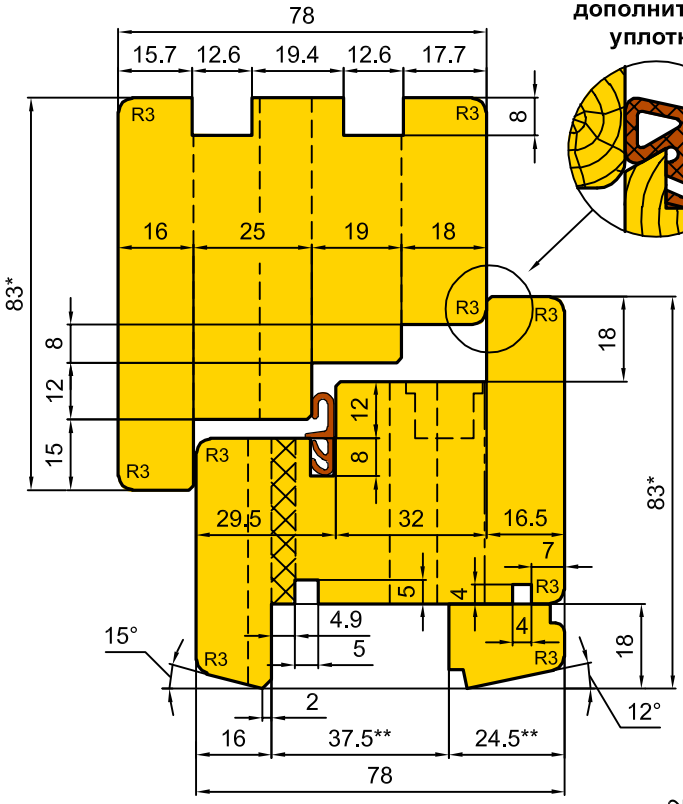

Вариант дополнительного уплотнения

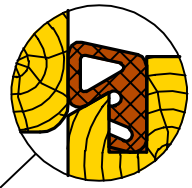

Вертикальное сечение блока балконной двери

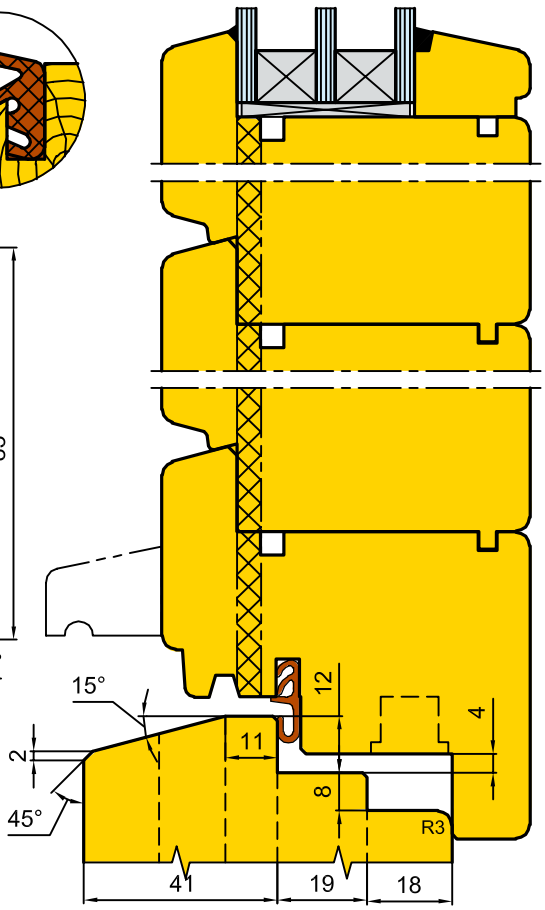

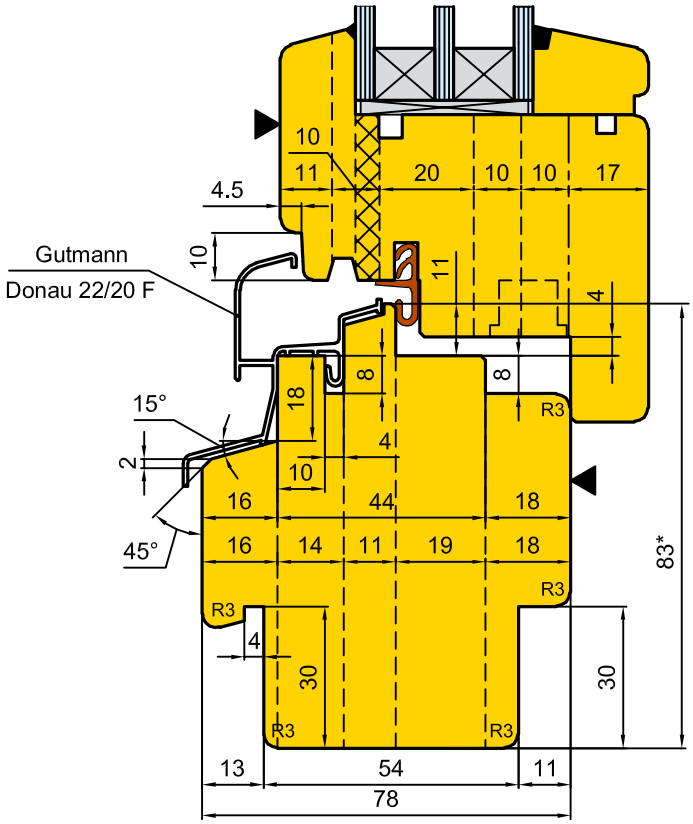

Сечение оконных створок по притвору

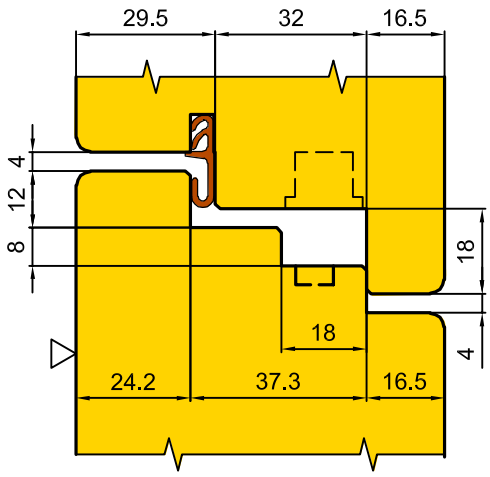

Примечание:

* - размеры справочные;

** - размеры согласовываются с заказчиком.

Состав комплекта фрез аналогичен комплекту 10. 32.00 и окончательно определяется по согласованию с заказчиком.

10.43.00

Вертикальное сечение оконного блока

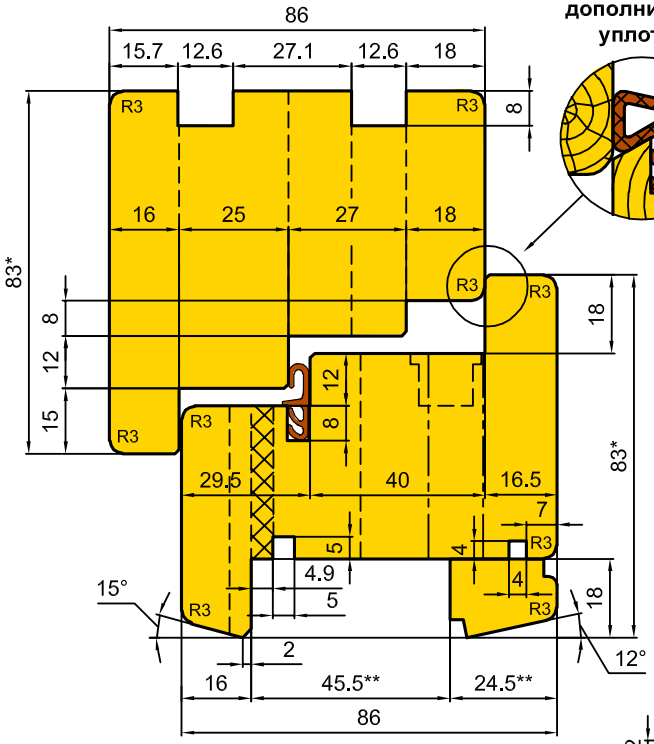

Вариант дополнительного уплотнения

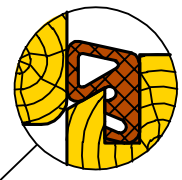

Вертикальное сечение блока балконной двери

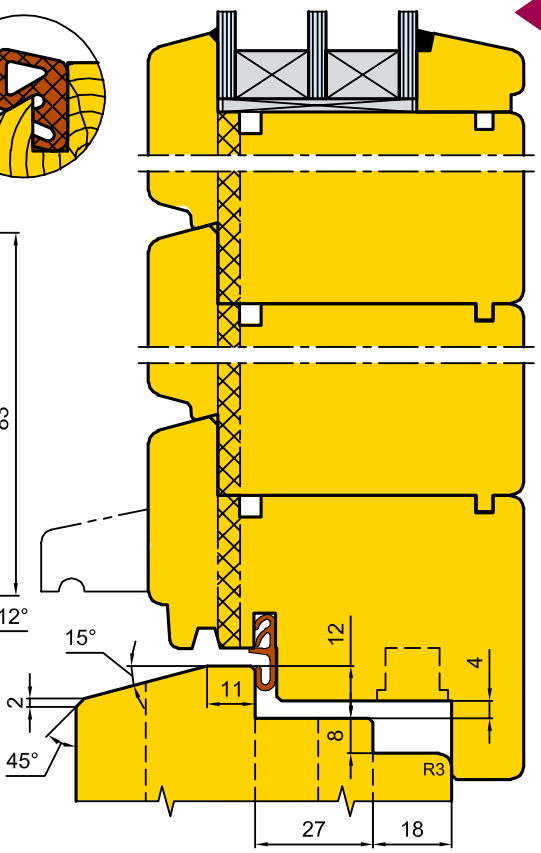

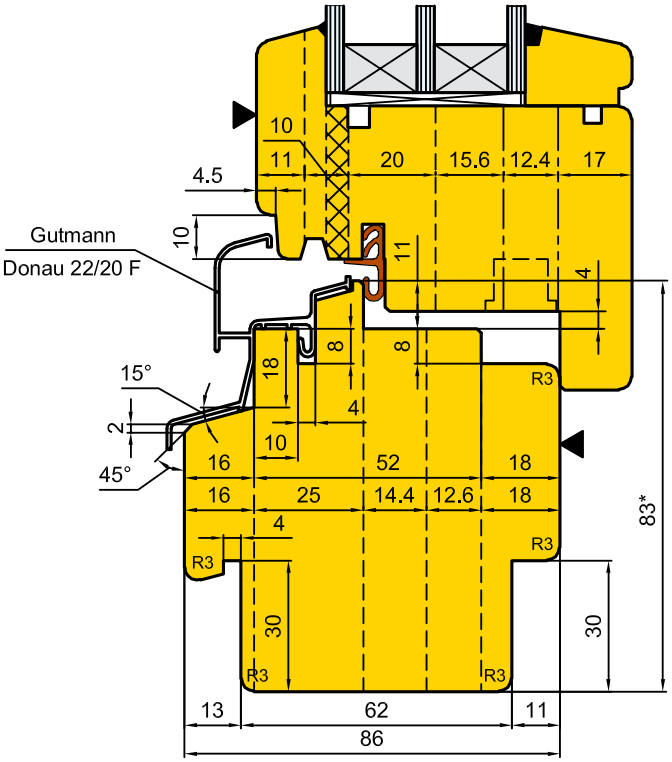

Сечение оконных створок по притвору

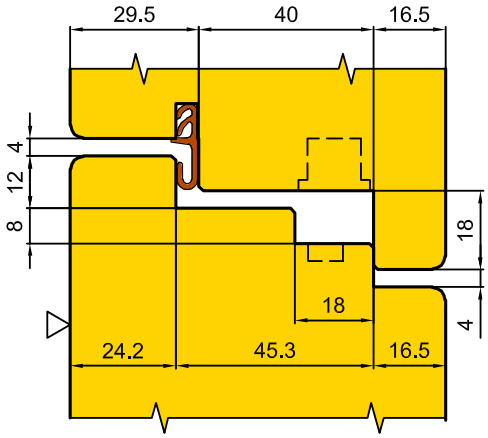

Примечание:

* - размеры справочные;

** - размеры согласовываются с заказчиком.

Состав комплекта фрез аналогичен комплекту 10. 32.00
и окончательно определяется по согласованию с заказчиком.

КОМПЛЕКТ ФРЕЗ ДЛЯ ПРОФИЛИРОВАНИЯ ОКОННЫХ И БАЛКОННЫХ БЛОКОВ СО СТЕКЛОПАКЕТОМ (БРУС 92х83; ФУРНИТУРА 12/18-9)

10.63.00
10.65.00 (МДЦ)

Вертикальное сечение оконного блока

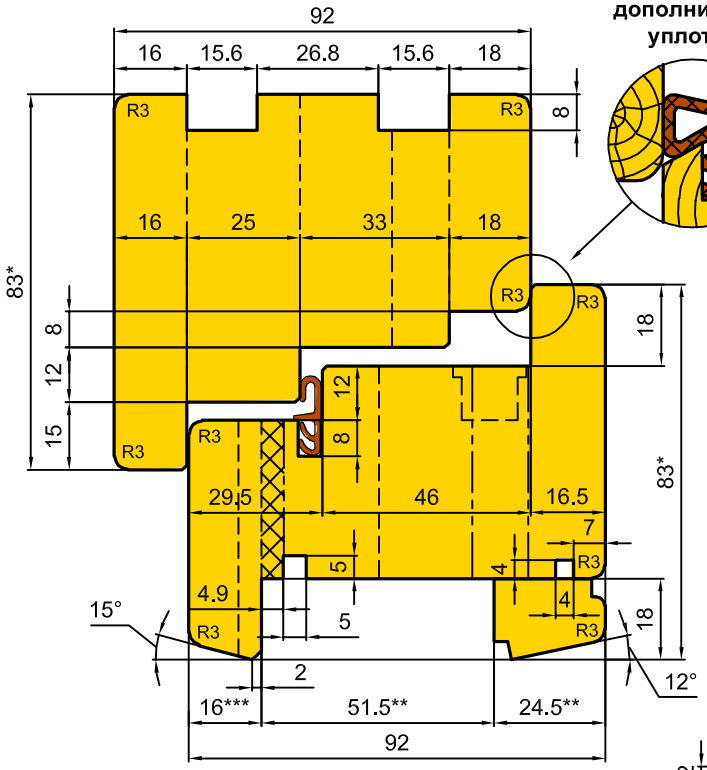

Вариант дополнительного уплотнения

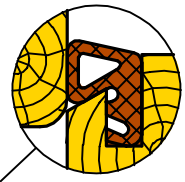

Вертикальное сечение блока балконной двери

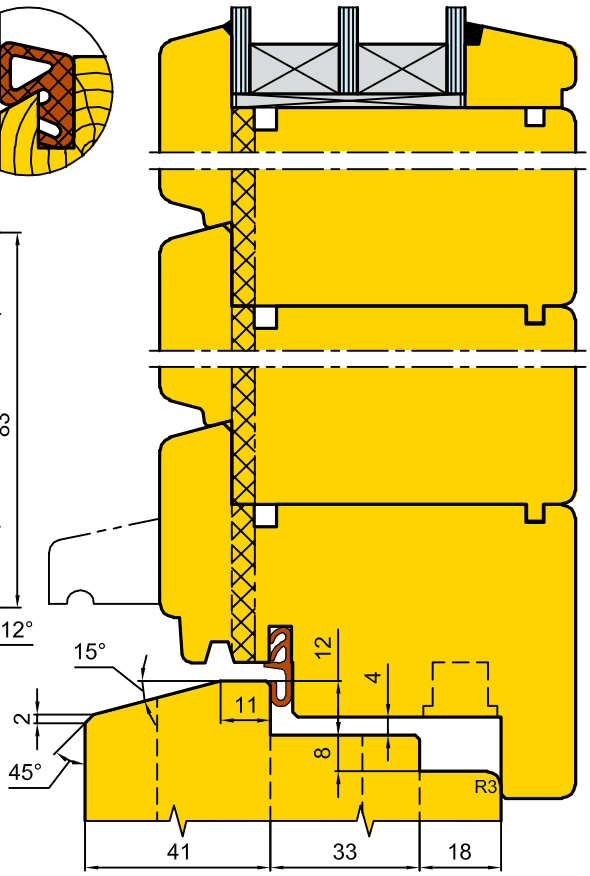

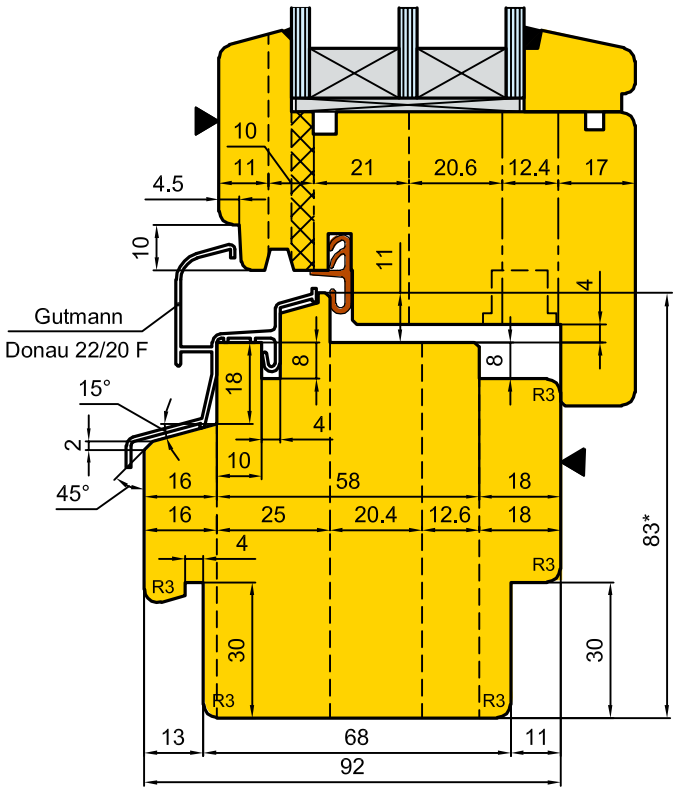

Сечение оконных створок по притвору

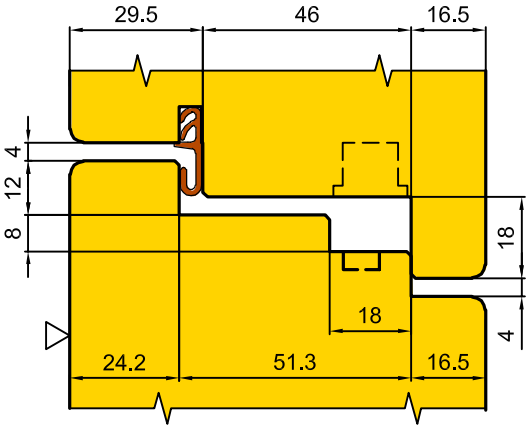

Примечание:

* - размеры справочные;
** - размеры согласовываются с заказчиком ;
*** - существует модификация окна с наплавом створки 24мм.

Состав комплекта фрез аналогичен комплекту 10. 32.00 и окончательно определяется по согласованию с заказчиком.

10.24.00

Вертикальное сечение оконного блока

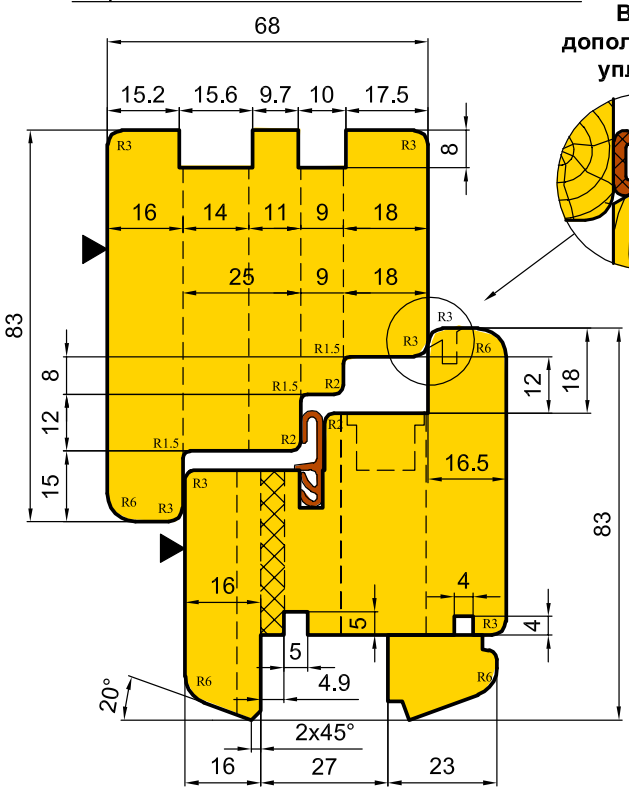

Вариант дополнительного уплотнения

Вертикальное сечение блока балконной двери

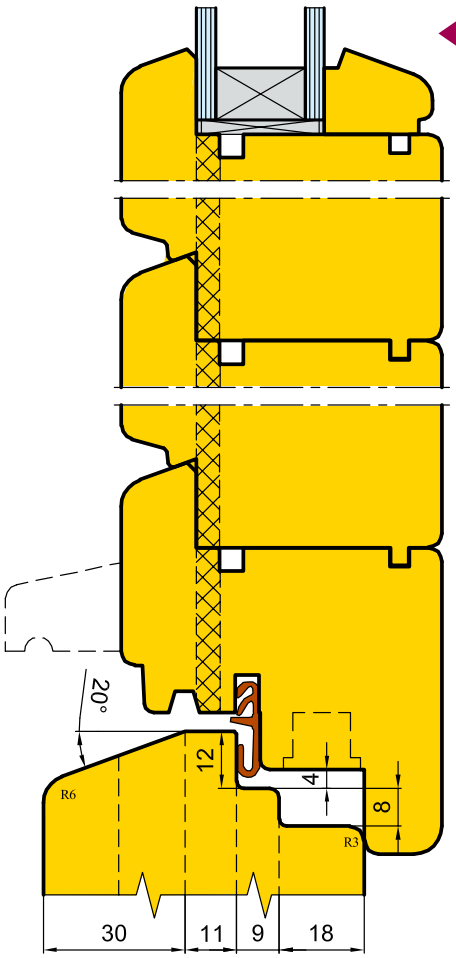

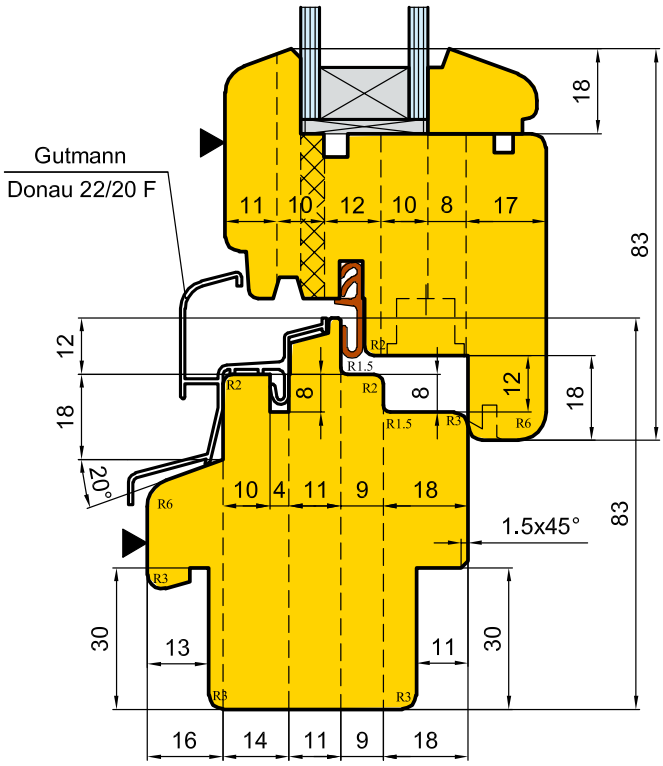

Сечение оконных створок по притвору

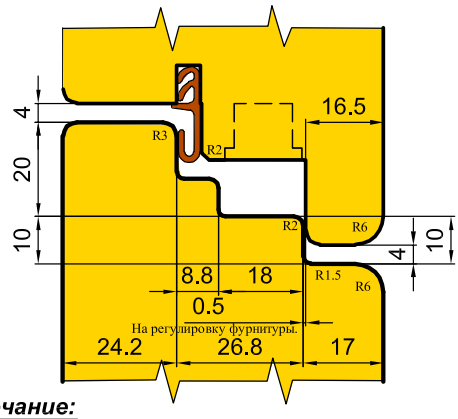

Состав комплекта фрез аналогичен комплекту 10. 32.00 и окончательно определяется по согласованию с заказчиком.

Примечание:

* - размеры справочные;

** - размеры согласовываются с заказчиком.

КОМПЛЕКТ ФРЕЗ ДЛЯ ПРОФИЛИРОВАНИЯ ОКОННЫХ И БАЛКОННЫХ БЛОКОВ СО СТЕКЛОПАКЕТОМ (БРУС 78х83; ФУРНИТУРА 12/18-9)

10.34.00

Вертикальное сечение оконного блока

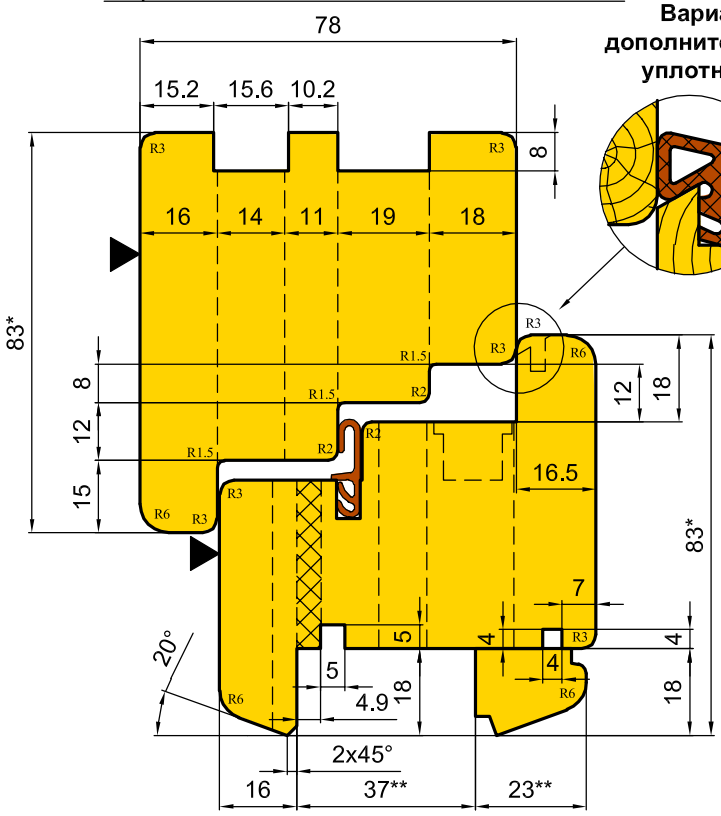

Вариант дополнительного уплотнения

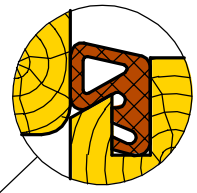

Вертикальное сечение блока балконной двери

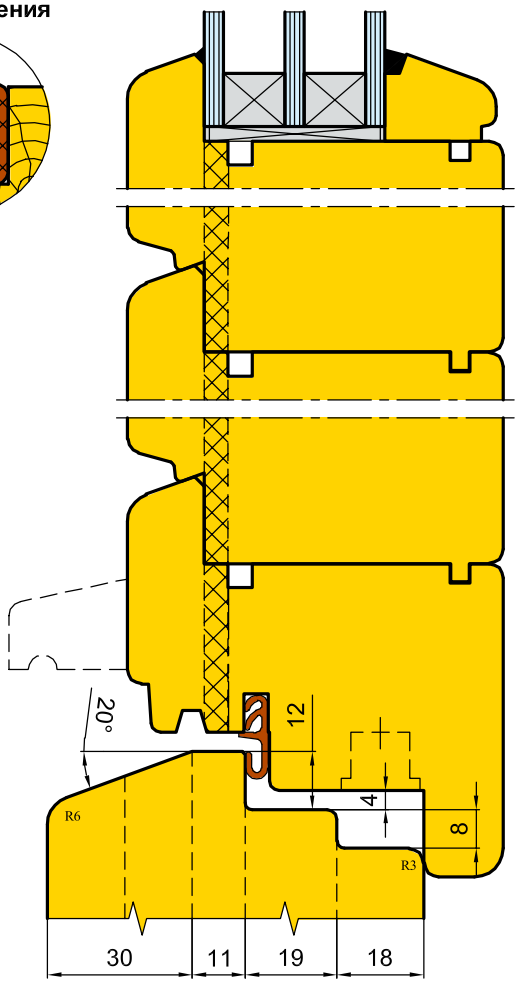

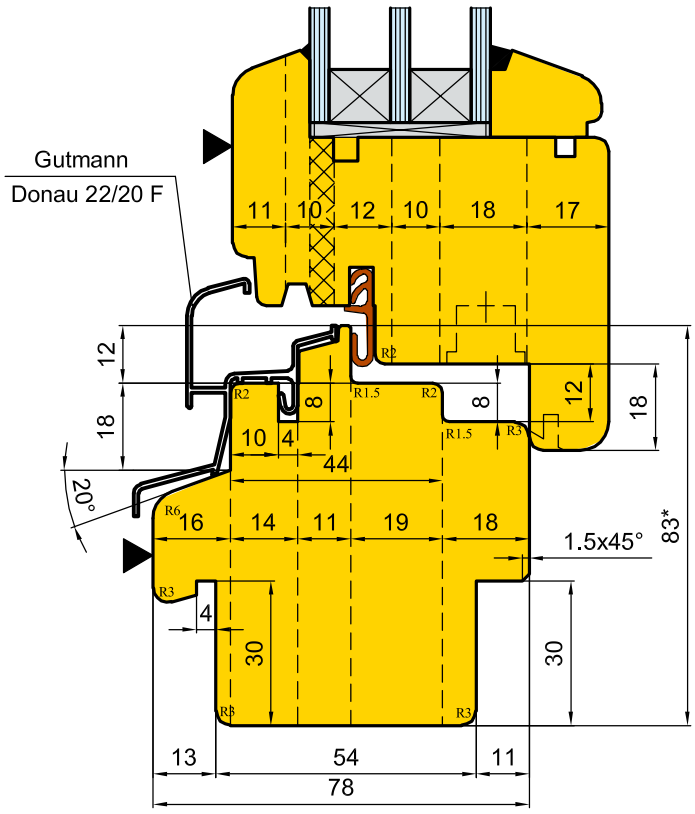

Сечение оконных створок по притвору

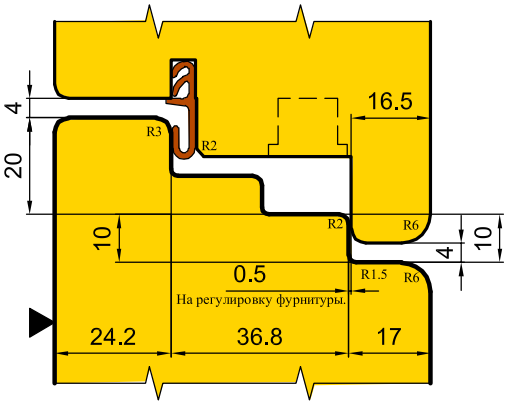

Примечание:

* - размеры справочные;

** - размеры согласовываются с заказчиком.

Состав комплекта фрез аналогичен комплекту 10. 32.00 и окончательно определяется по согласованию с заказчиком.

10.35.00

Вертикальное сечение оконного блока

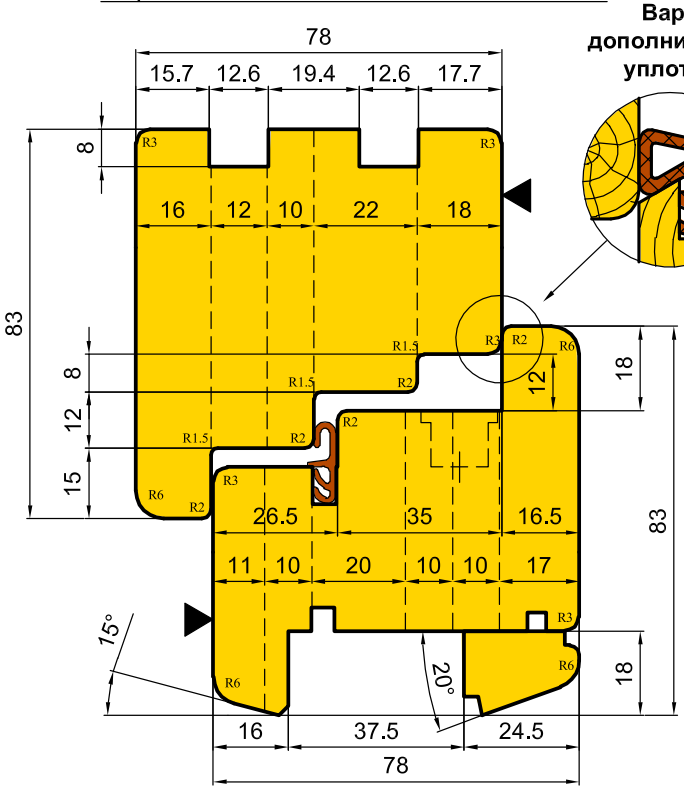

Вариант дополнительного уплотнения

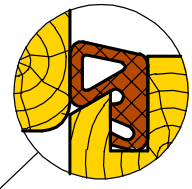

Вертикальное сечение блока балконной двери

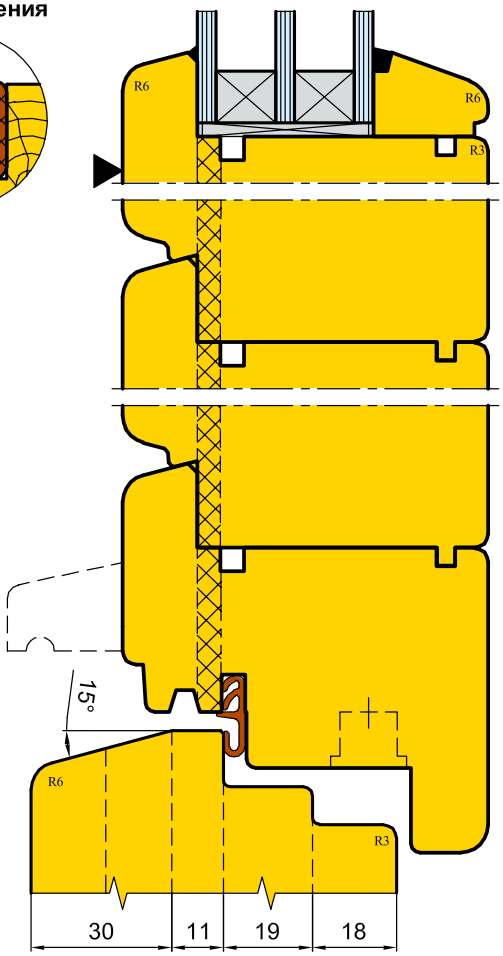

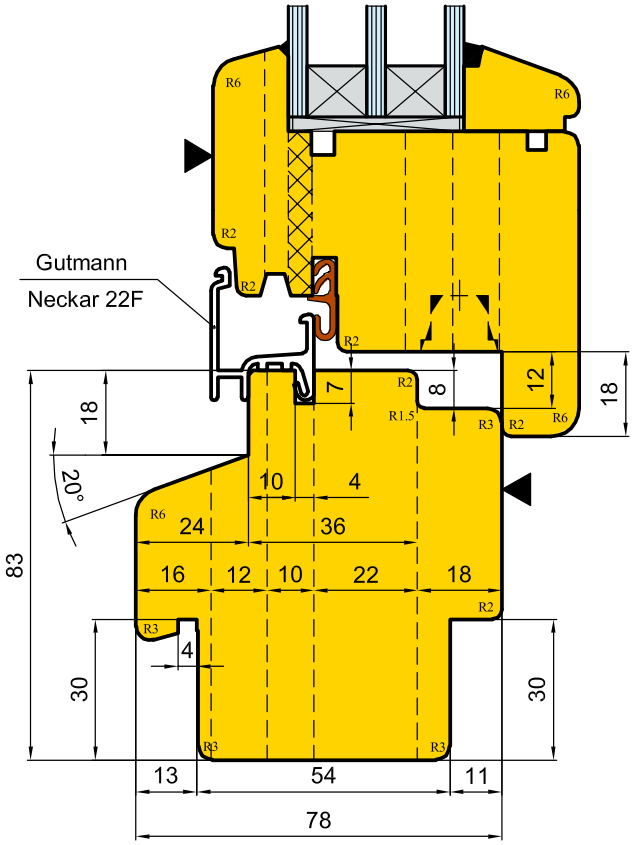

Сечение оконных створок по притвору

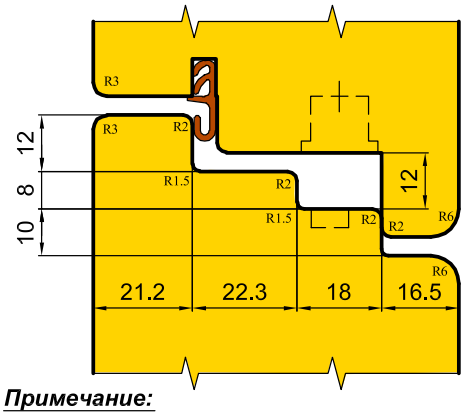

Примечание:

* - размеры справочные;

** - размеры согласовываются с заказчиком.

Состав комплекта фрез аналогичен комплекту 10. 32.00 и окончательно определяется по согласованию с заказчиком.

КОМПЛЕКТ ФРЕЗ ДЛЯ ПРОФИЛИРОВАНИЯ ОКОННЫХ БЛОКОВ С СОЕДИНЕНИЕМ БРУСКОВ КОРОБОК И СТВОРКИ ПОД УГЛОМ 45 (БРУС 78х81; ФУРНИТУРА 12/18-9)

10.37.00*

Вертикальное сечение оконного блока

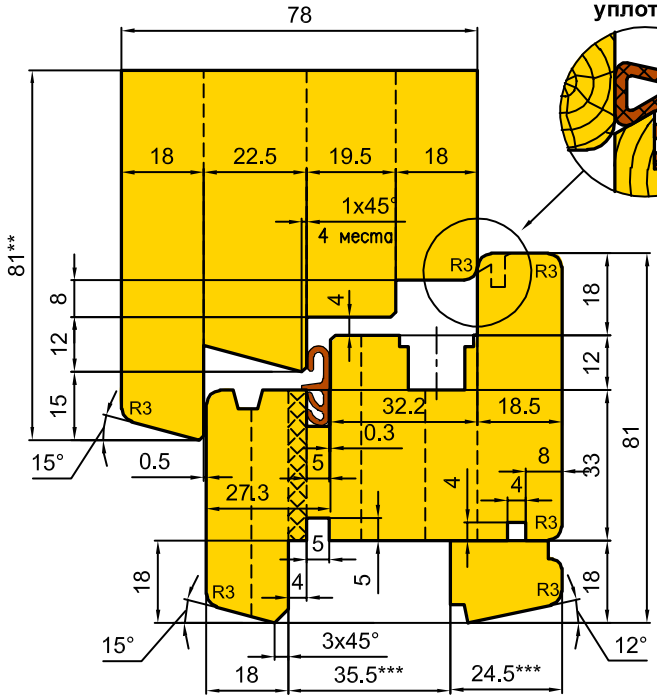

Вариант дополнительного уплотнения

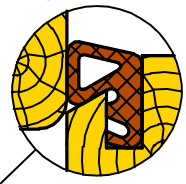

Сечение оконных створок по притвору

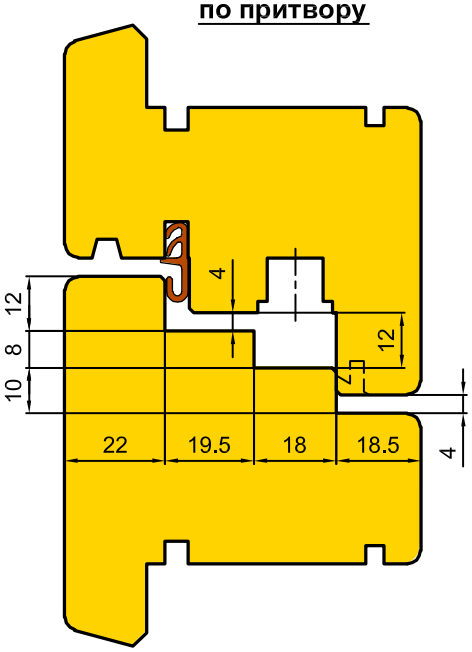

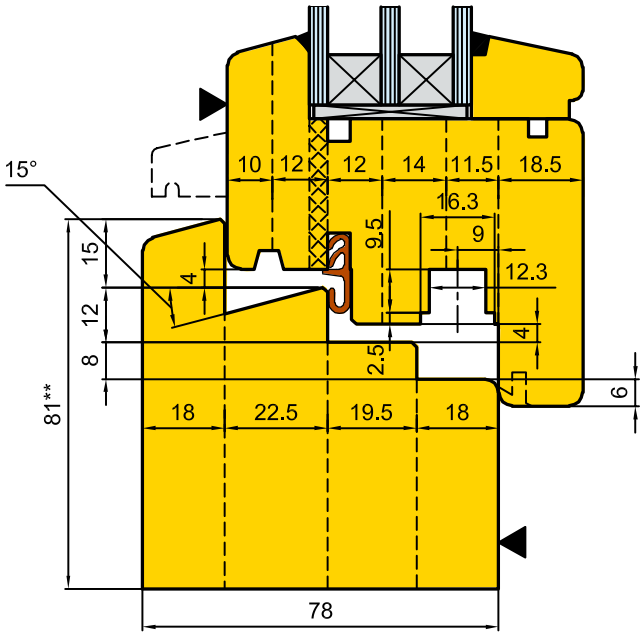

Горизонтальное сечение по импосту

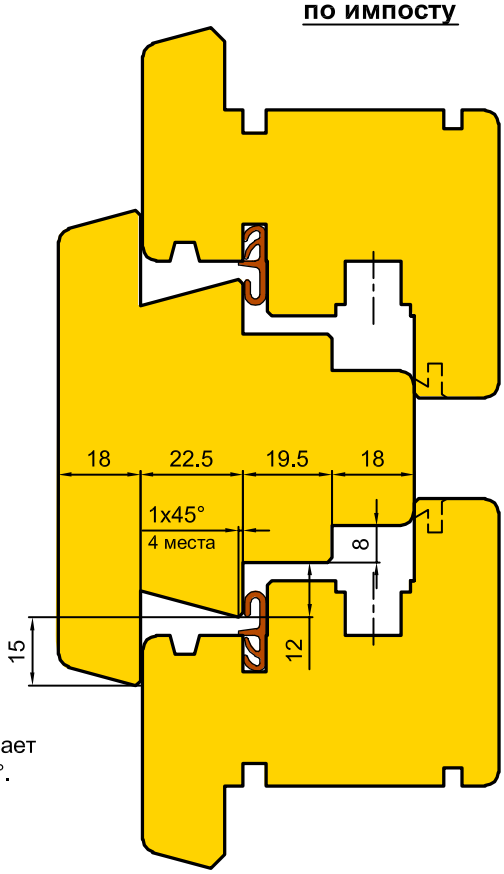

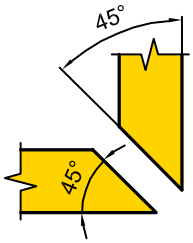

Примечание:

* - данный профиль деталей окна предусматривает возможность их соединения зарезкой под 45°. В случае соединения деталей окна методом "шип-проушина" состав комплекта фрез аналогичен 10.32.00.

** - размеры для справки.

*** - размеры согласовываются с заказчиком.

10.47.00*

Вертикальное сечение оконного блока

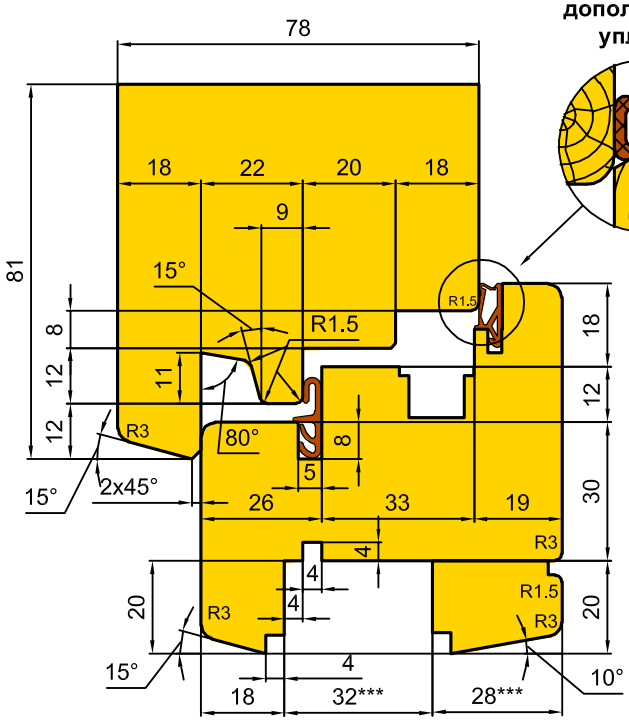

Вариант дополнительного уплотнения

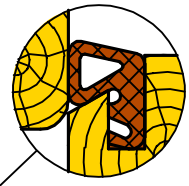

Сечение оконных створок по притвору

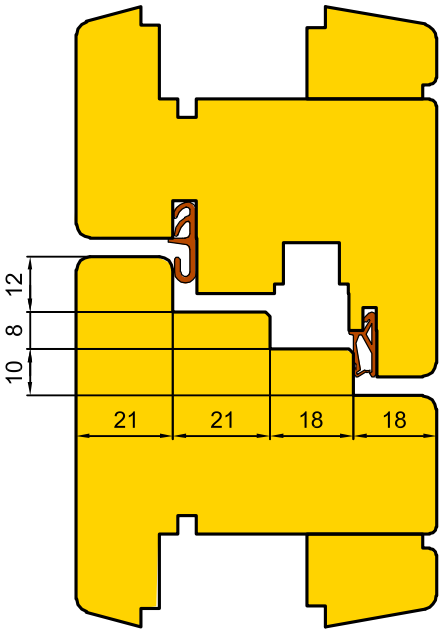

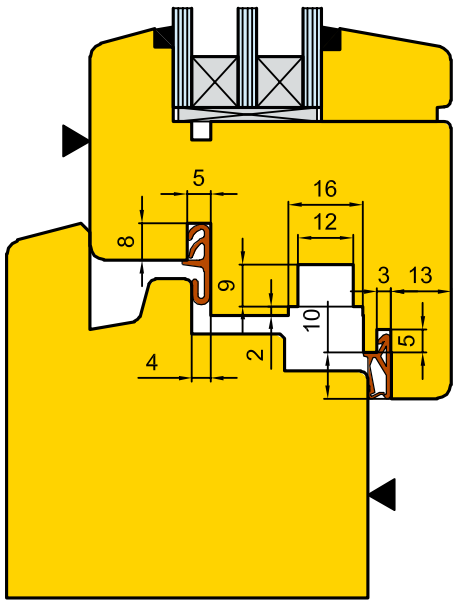

Горизонтальное сечение по импосту

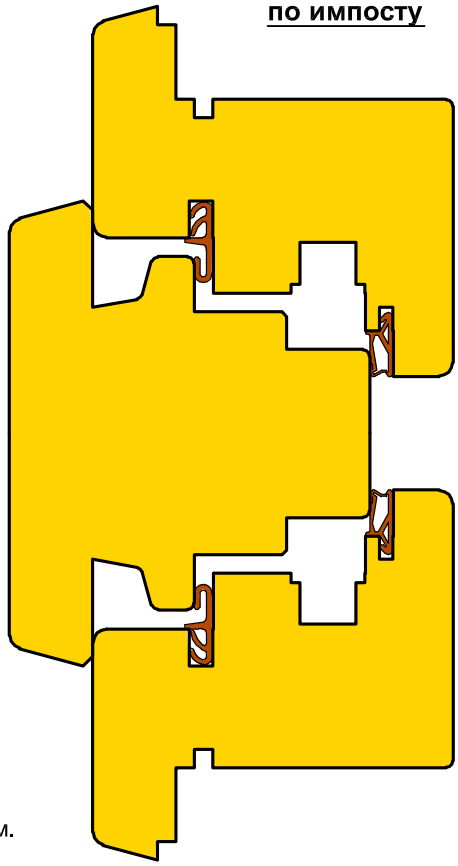

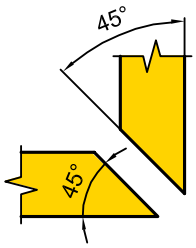

Примечание:

* - данный профиль окна предназначен для конструкций с угловым соединением элементов под 45°.

** - размеры для справки.

*** - размеры согласовываются с заказчиком.

КОМПЛЕКТ ФРЕЗ ДЛЯ ПРОФИЛИРОВАНИЯ ФАСОННЫХ ОКОН БЛОКОВ СО СТЕКЛОПАКЕТОМ (БРУС 78х80; ФУРНИТУРА 12/18-9)

10.1010.00

Вертикальное сечение оконного блока

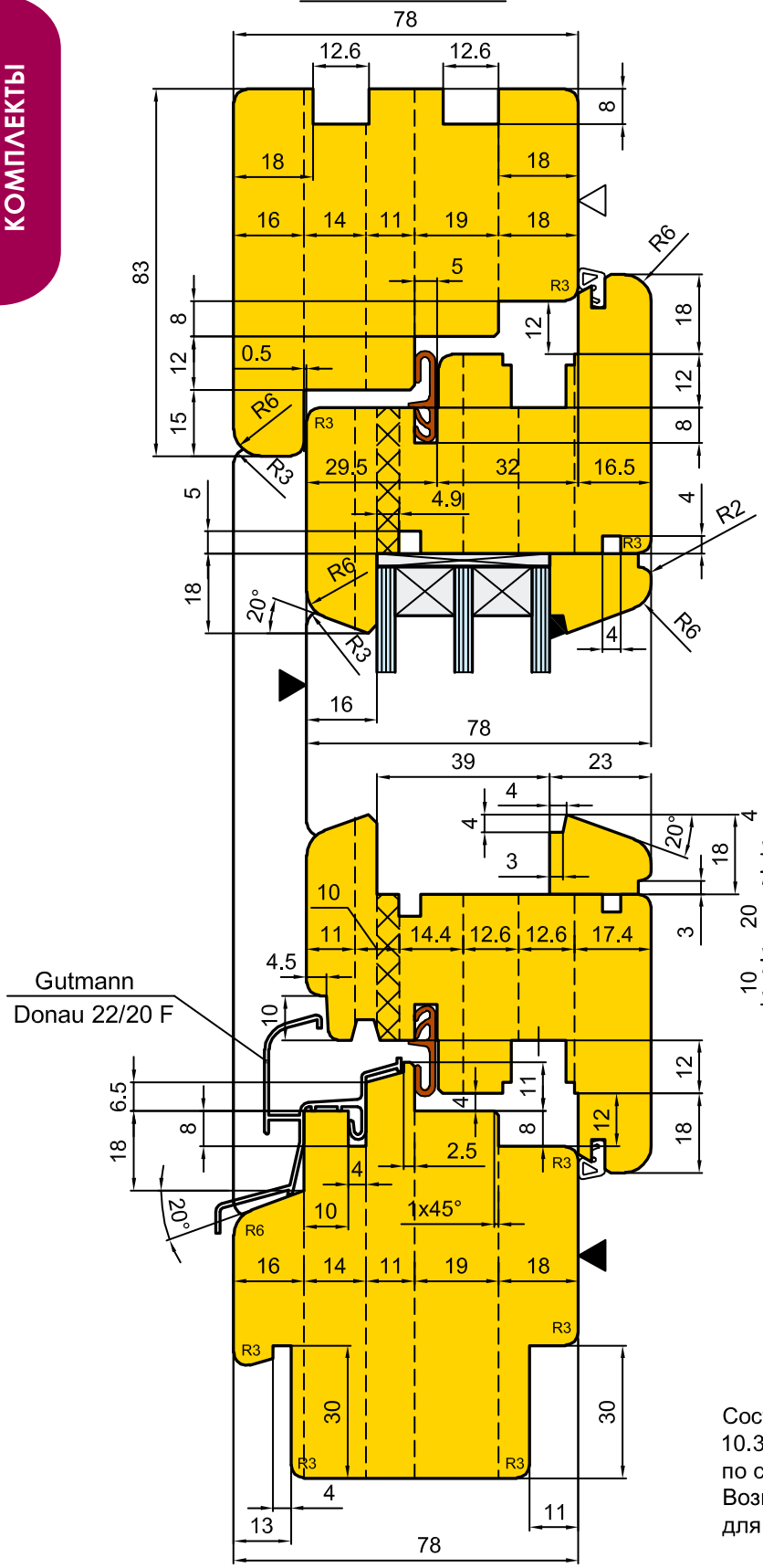

Сечение оконных створок по притвору

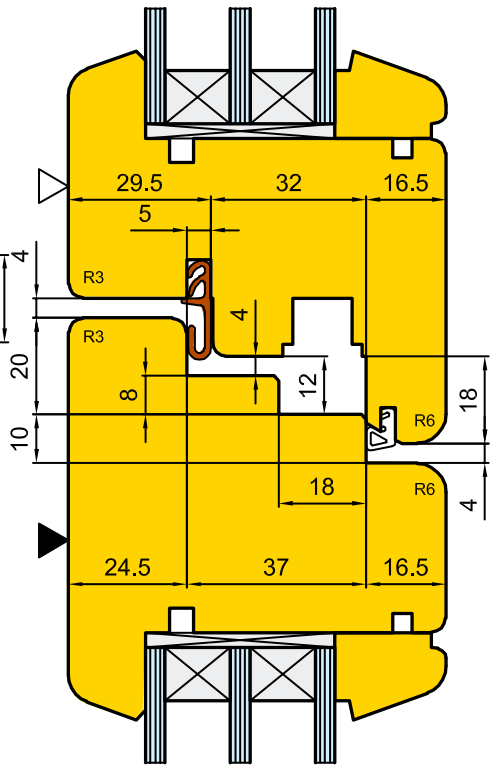

Состав комплекта фрез аналогичен комплекту 10.32.00 и окончательно определяется по согласованию с заказчиком.
Возможно изготовление комплектов фрез для бруса сечением 68, 86, 92 мм.

10.2839.00
(МДЦ)

Вертикальное сечение оконного блока

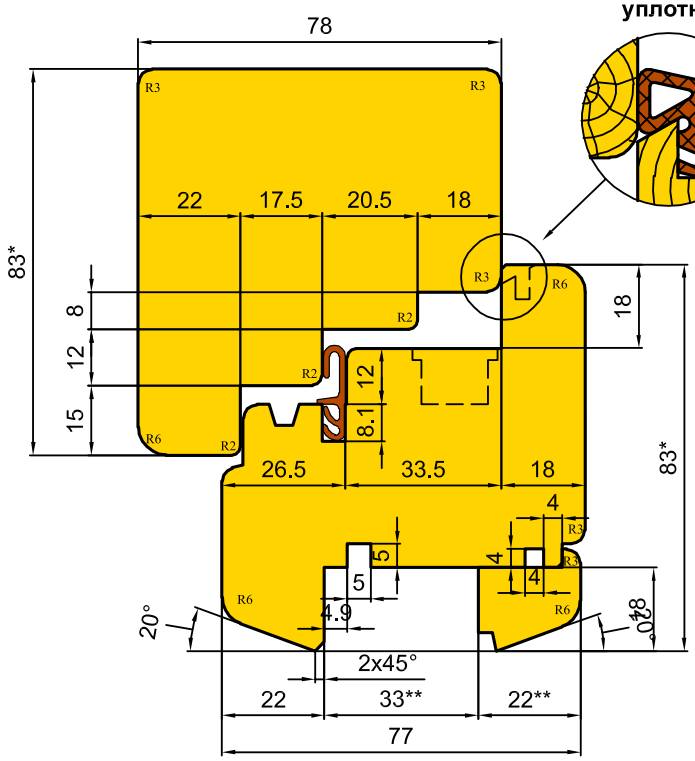

Вариант дополнительного уплотнения

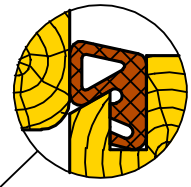

Вертикальное сечение блока балконной двери

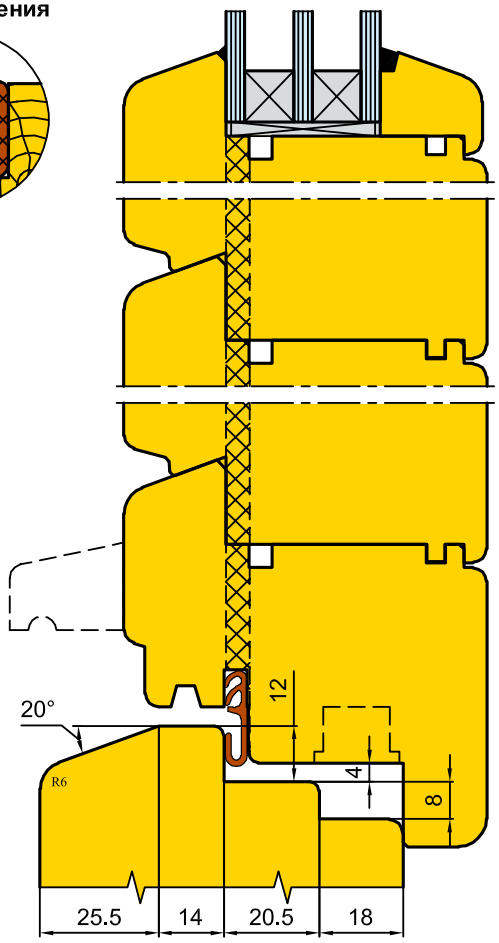

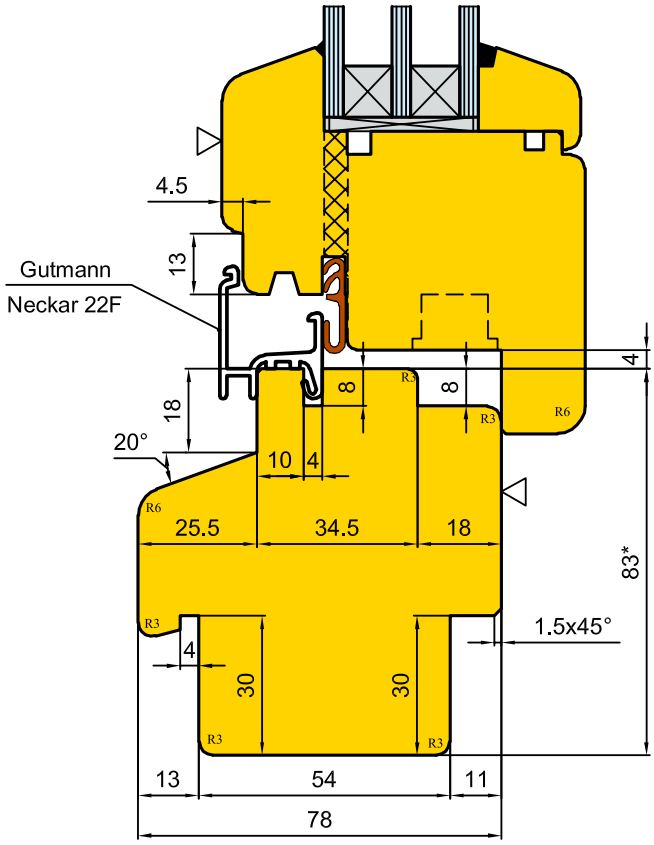

Сечение оконных створок по притвору

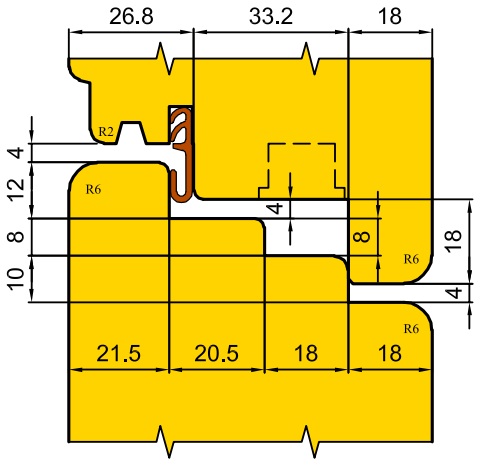

Примечание:

* - размеры справочные;

** - размеры согласовываются с заказчиком.

КОМПЛЕКТ ФРЕЗ ДЛЯ ПРОФИЛИРОВАНИЯ ОКОННЫХ И БАЛКОННЫХ БЛОКОВ СО СТЕКЛОПАКЕТОМ (БРУС 92x93; ФУРНИТУРА 12/18-9)

10.1623.00

Вертикальное сечение оконного блока

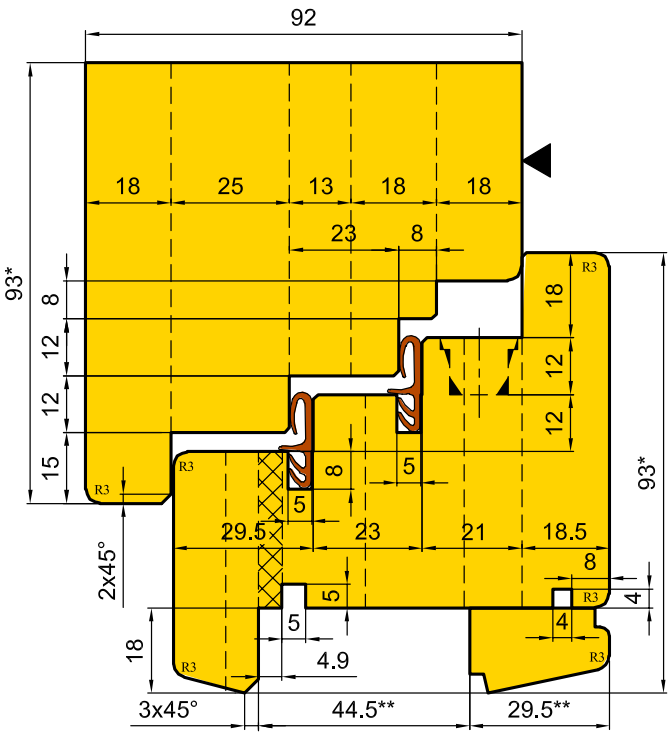

Вертикальное сечение блока балконной двери

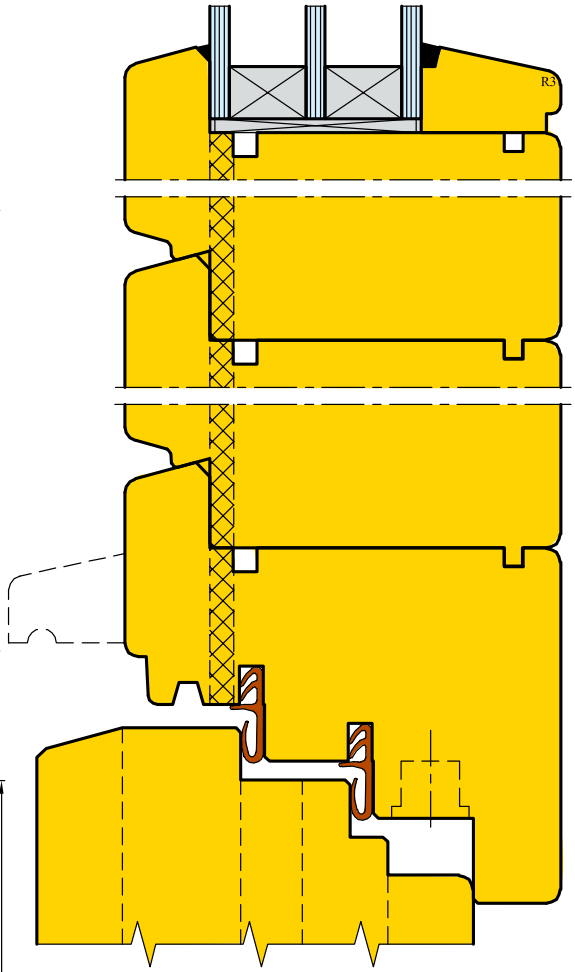

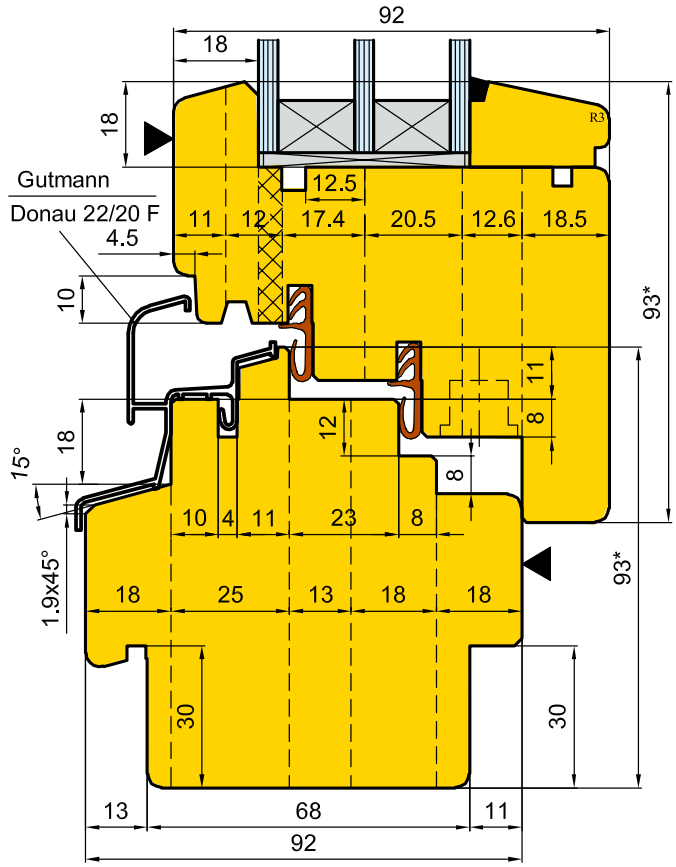

Сечение оконных створок по притвору

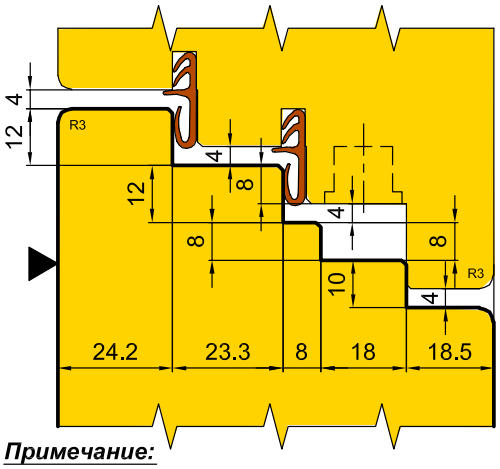

Состав комплекта фрез аналогичен комплекту 10. 32.00 и окончательно определяется по согласованию с заказчиком.

Примечание:

* - размеры справочные;

** - размеры согласовываются с заказчиком.

10.2733.00

Вертикальное сечение оконного блока

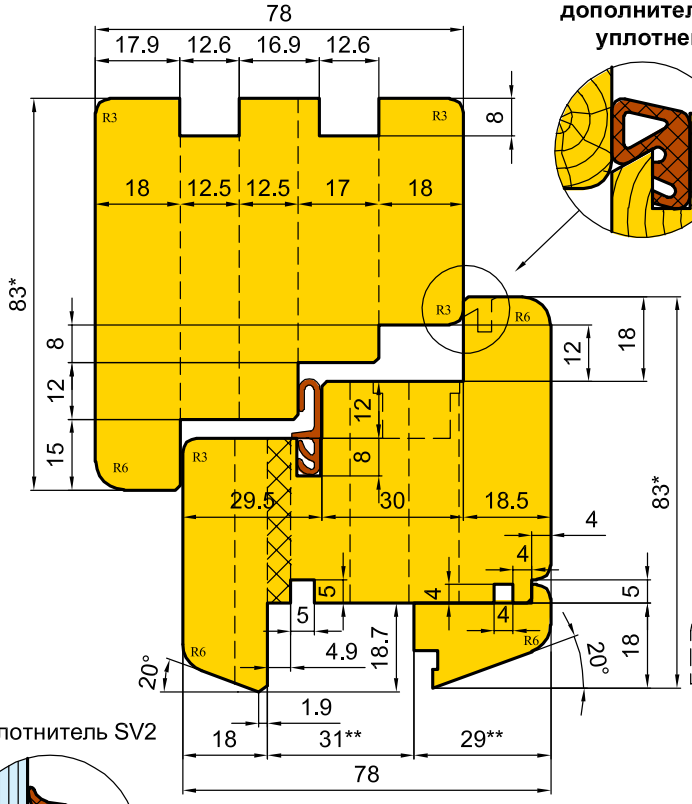

Вариант дополнительного уплотнения

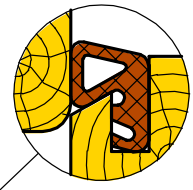

Вертикальное сечение блока балконной двери

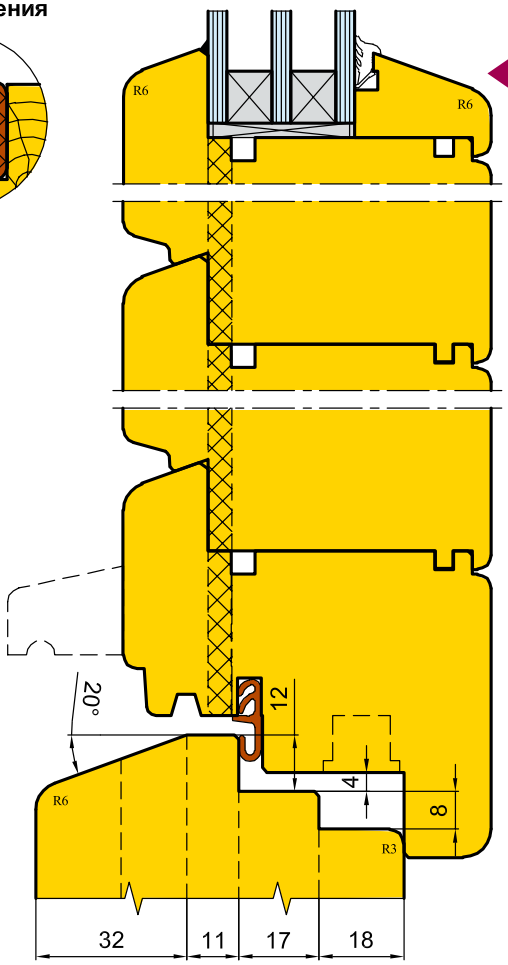

Уплотнитель SV2

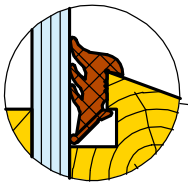

Gutmann
Donau 22/20 F

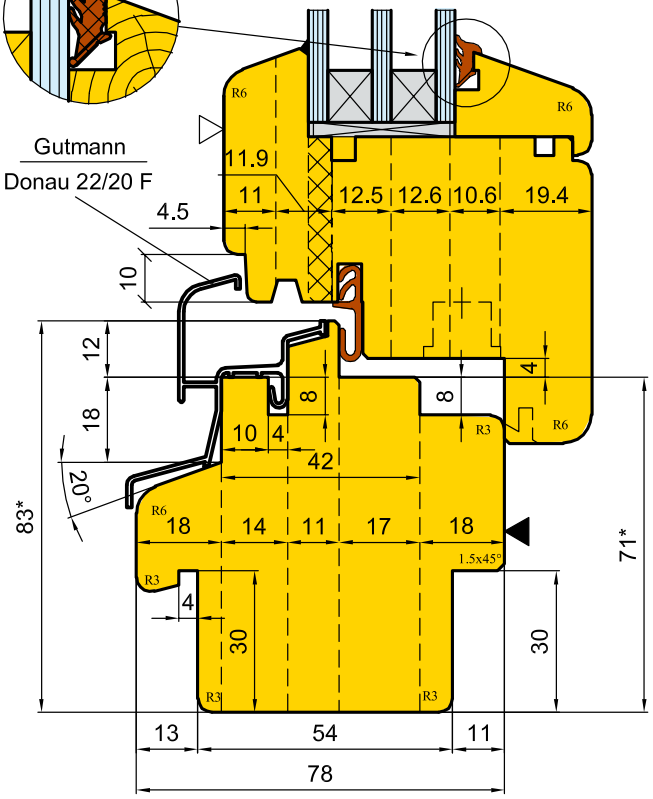

Сечение оконных створок по притвору

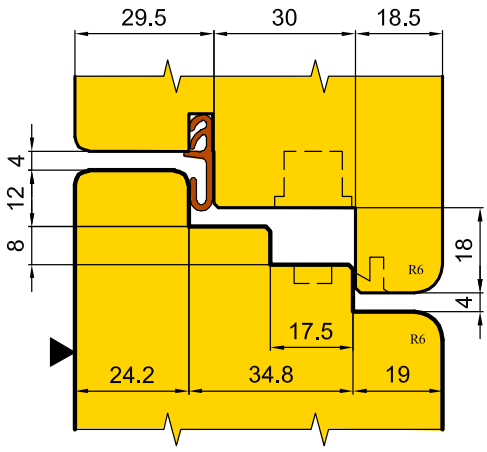

Состав комплекта фрез аналогичен комплекту 10. 32.00
и окончательно определяется по согласованию с заказчиком.

Примечание:
* - размеры справочные;
** - размеры согласовываются с заказчиком.

КОМПЛЕКТ ФРЕЗ ДЛЯ ПРОФИЛИРОВАНИЯ ОКОННЫХ БЛОКОВ С СОЕДИНЕНИЕМ БРУСКОВ КОРОБКИ И СТВОРКИ ПОД УГЛОМ 45 (БРУС 86х82; ФУРНИТУРА 12/18-9)

10.2740.00

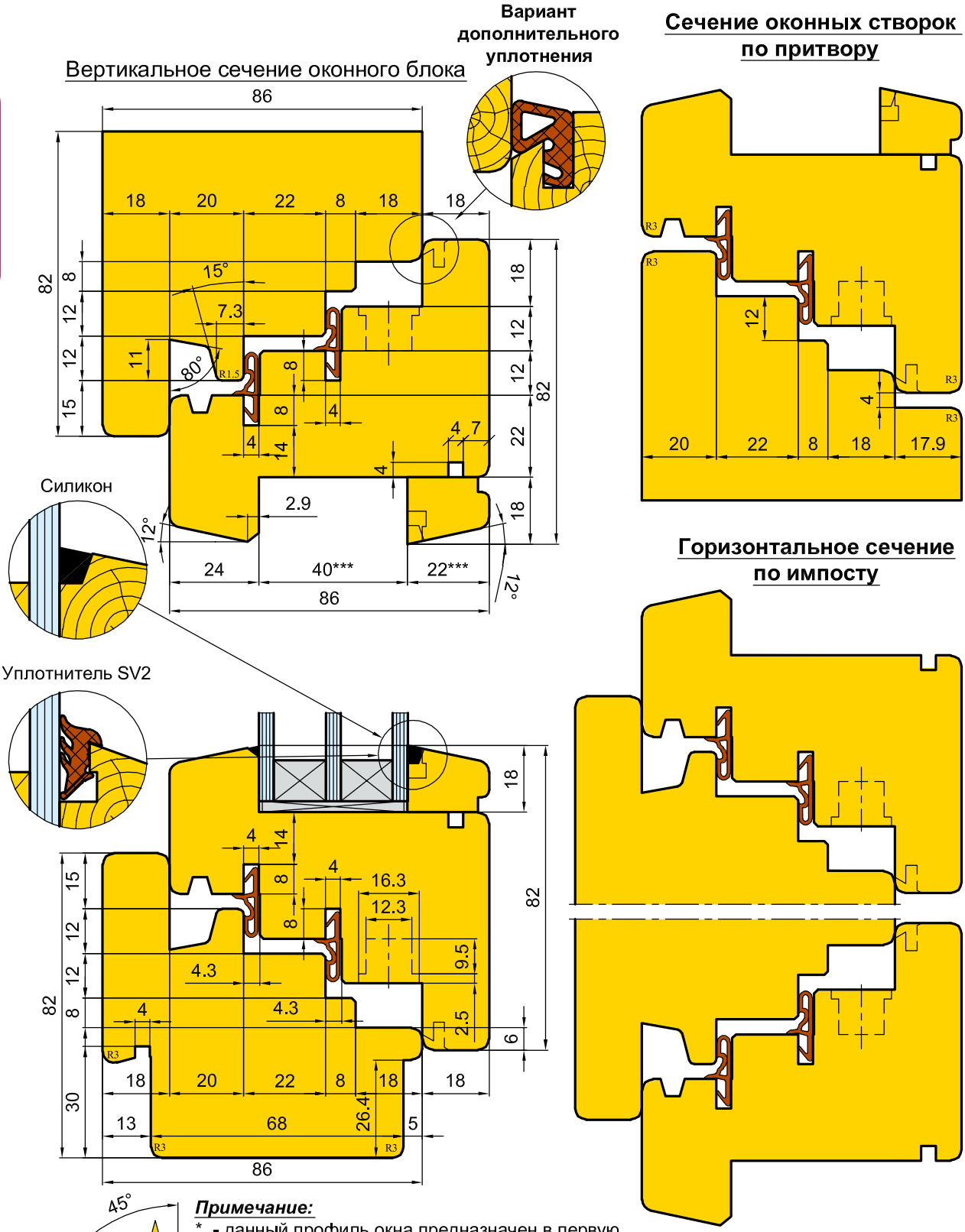

Примечание:

* - данный профиль окна предназначен в первую очередь для конструкций с угловым соединением элементов под 45°.

В качестве возможного варианта изображено исполнение окна с традиционным соединением шип-проушина. В последнем случае состав комплекта фрез аналогичен комплекту 10.32.00 и окончательно определяется по согласованию с заказчиком.

** - размеры для справки.

*** - размеры согласовываются с заказчиком.

10.2741.00

Вертикальное сечение оконного блока

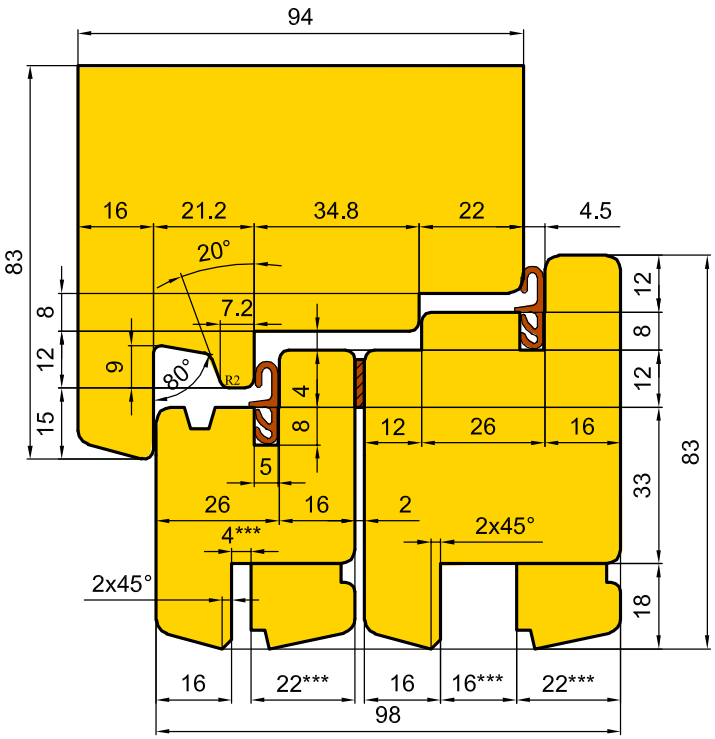

Сечение оконных створок по притвору

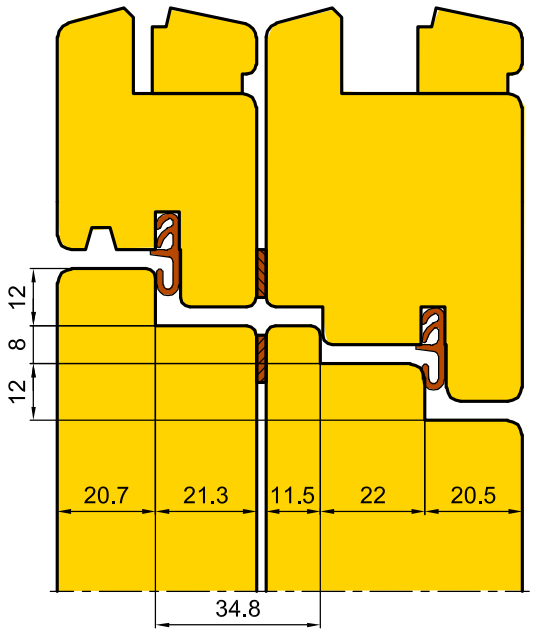

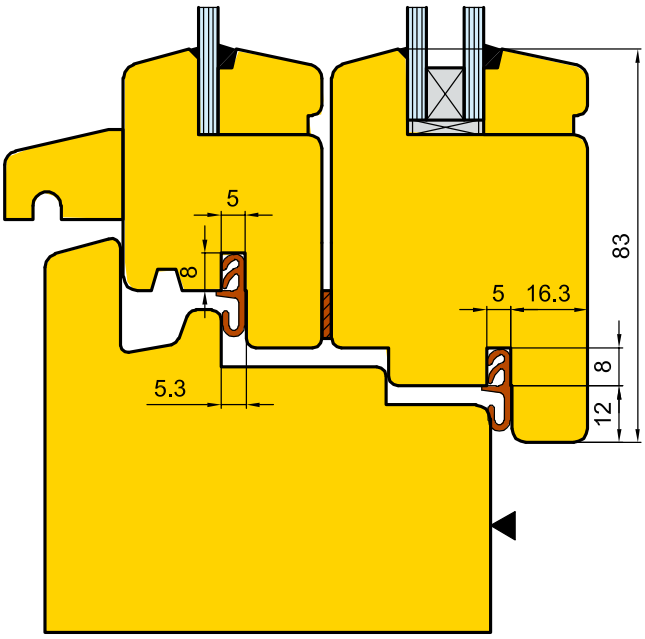

Горизонтальное сечение по импосту

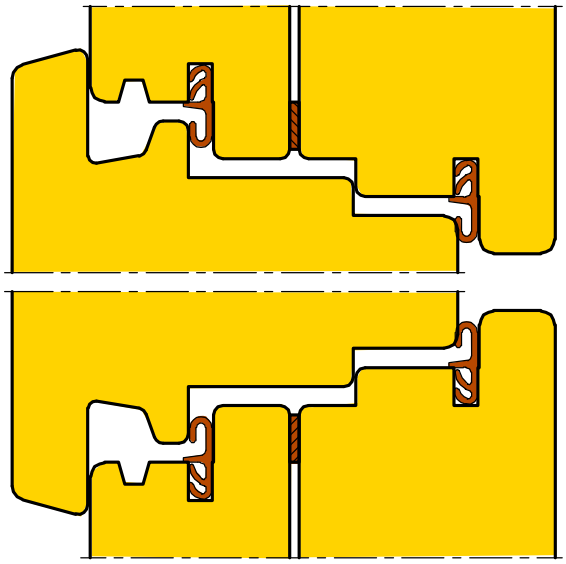

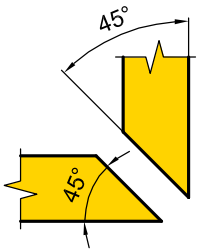

Примечание:

* - данный профиль окна предназначен в первую очередь для конструкций с угловым соединением элементов под 45°.

В качестве возможного варианта изображено исполнение окна с традиционным соединением шип-проушина. В последнем случае состав комплекта фрез аналогичен комплекту 10.32.00 и окончательно определяется по согласованию с заказчиком.

** - размеры для справки.

*** - размеры согласовываются с заказчиком.

КОМПЛЕКТ ФРЕЗ ДЛЯ ПРОФИЛИРОВАНИЯ ОКОННЫХ И БАЛКОННЫХ БЛОКОВ СО СТЕКЛОПАКЕТОМ (БРУС 78x83; ФУРНИТУРА 12/18-9) ДЛЯ ИСПОЛЬЗОВАНИЯ НА ОБРАБАТЫВАЮЩИХ ЦЕНТРА С ЧПУ

88.1180.00

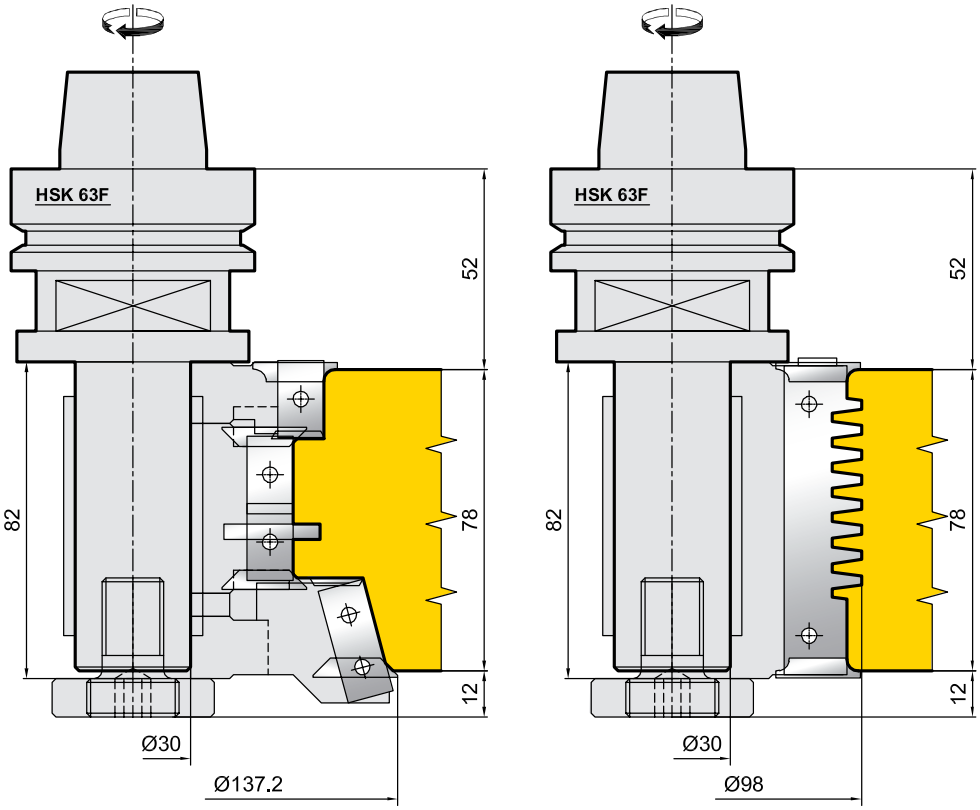

Соединение деталей окна (безшиповое)

Соединение деталей створки на минишип

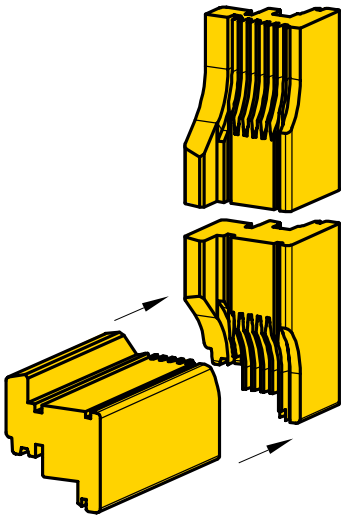

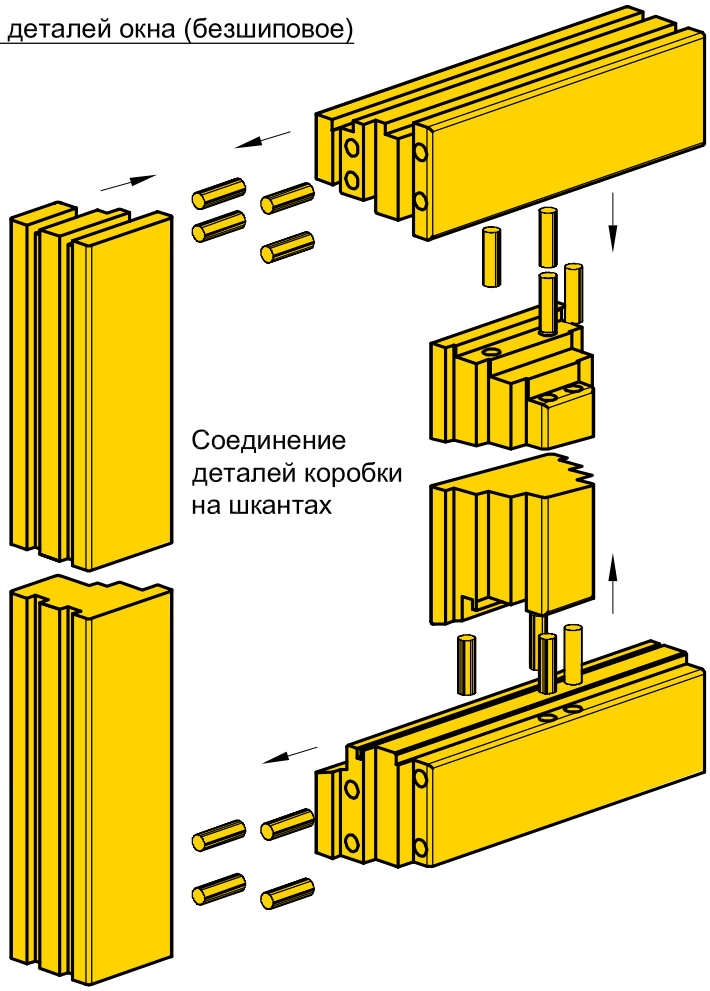

Соединение деталей коробки на шкантах

10.2786.00

Вертикальное сечение оконного блока

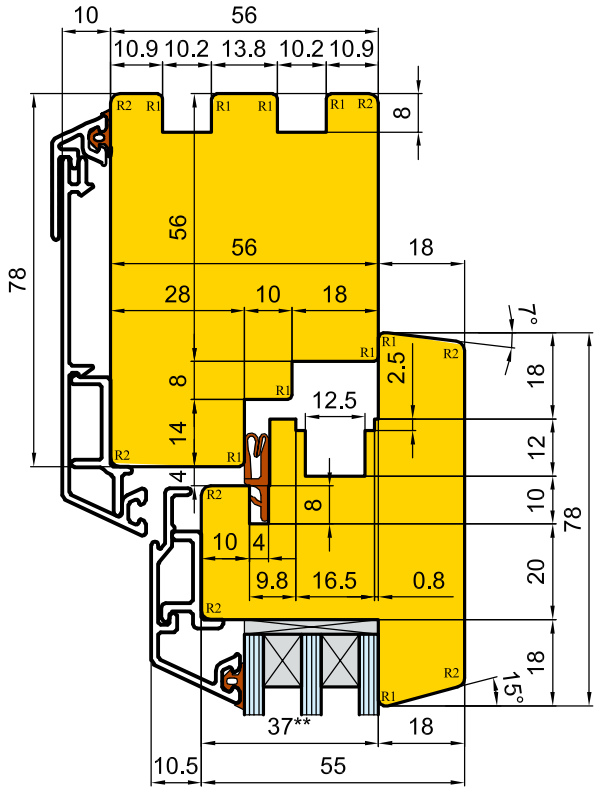

Сечение оконных створок по притвору

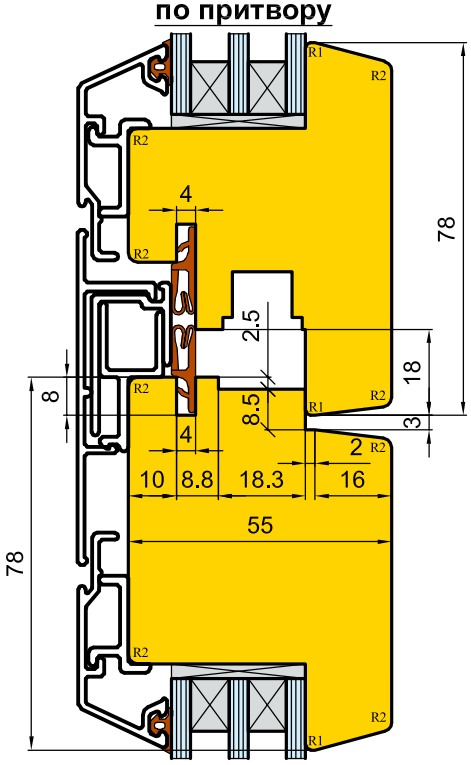

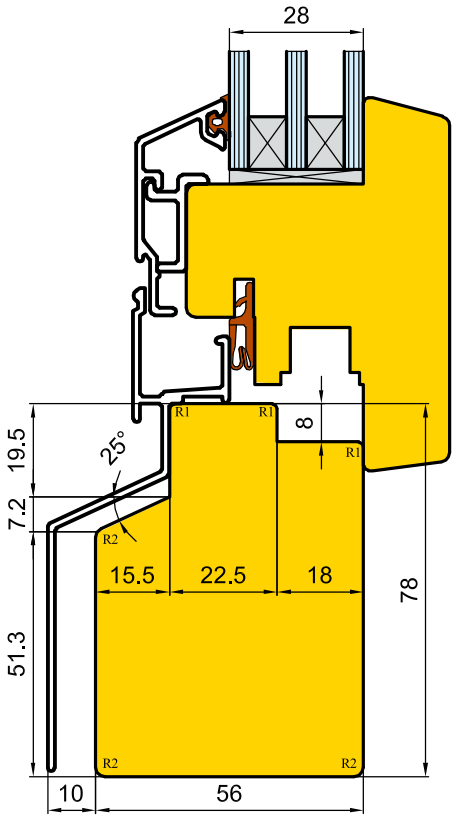

Горизонтальное сечение по импосту

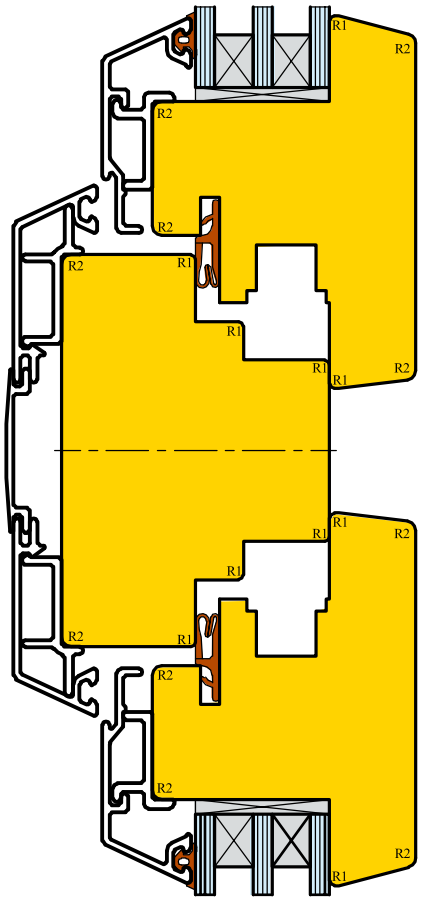

Примечание:

* - размеры справочные;

** - размеры согласовываются с заказчиком.

Состав комплекта фрез аналогичен комплекту 10.32.00 и окончательно определяется по согласованию с заказчиком.

КОМПЛЕКТ ФРЕЗ ДЛЯ ПРОФИЛИРОВАНИЯ ОКОННЫХ И БАЛКОННЫХ БЛОКОВ СО СТЕКЛОПАКЕТОМ (БРУС 92x83; ФУРНИТУРА 12/18-9)

10.1688.00

Вертикальное сечение оконного блока

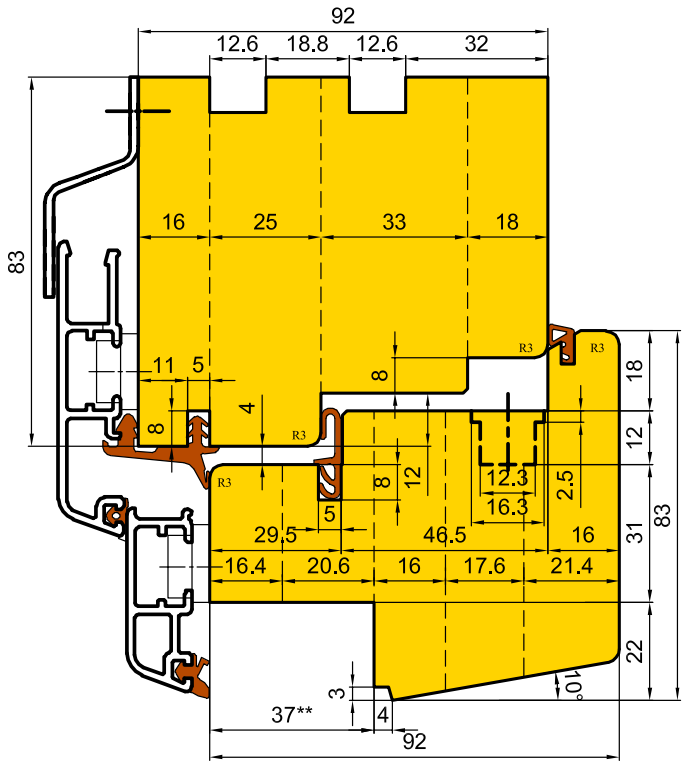

Сечение оконных створок по притвору

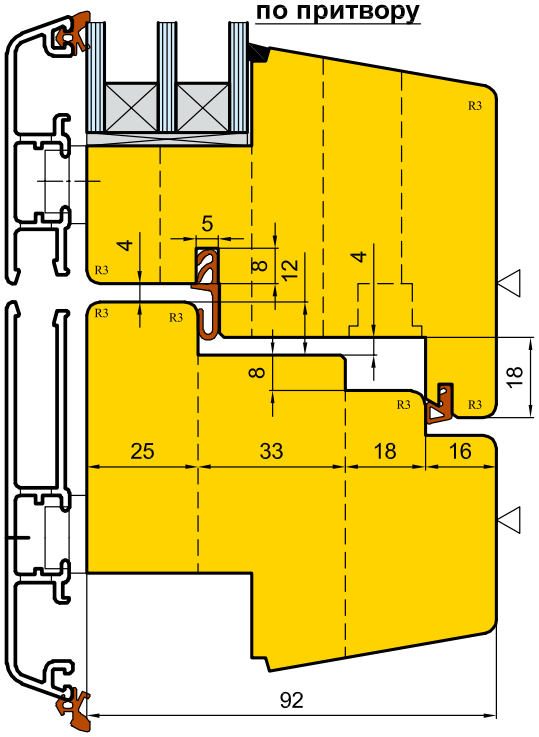

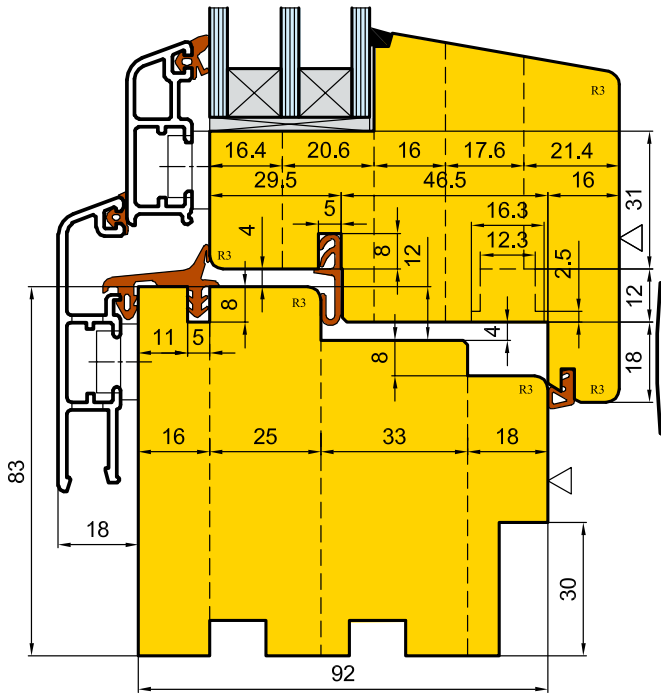

Горизонтальное сечение по импосту

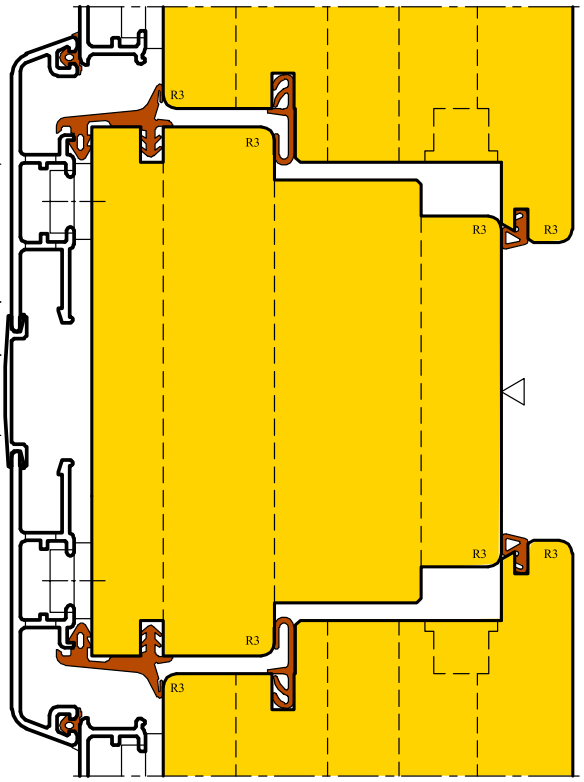

Примечание:

* - размеры справочные;

** - размеры согласовываются с заказчиком.

Состав комплекта фрез аналогичен комплекту 10.32.00 и окончательно определяется по согласованию с заказчиком.

10.4208.00

SCANDINAVIAN System

Вариант профиля
наплава А

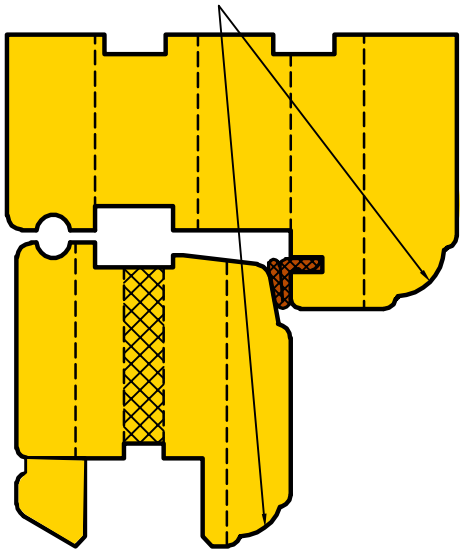

Вертикальное сечение
оконного блока

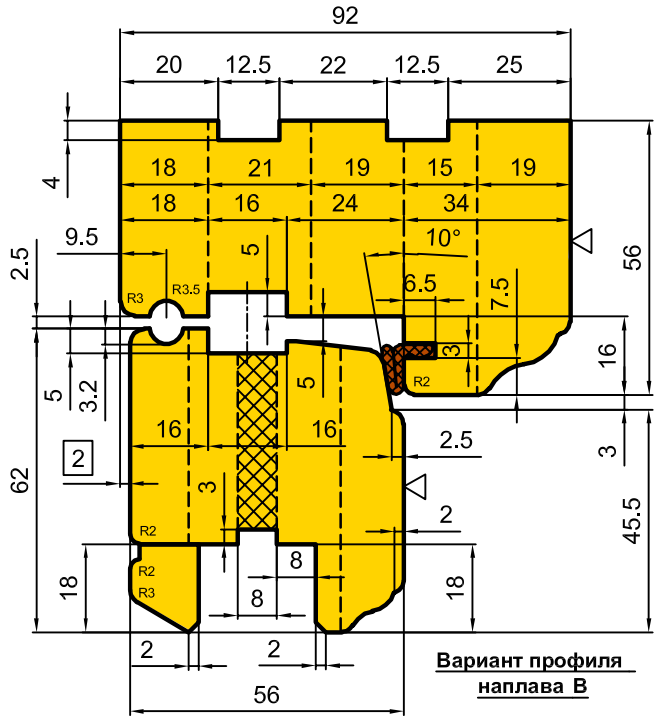

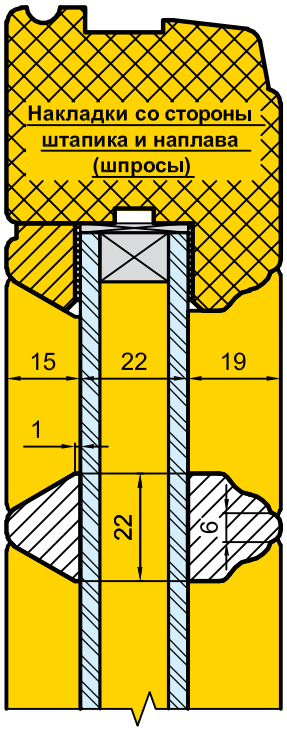

УНИВЕРСАЛЬНЫЙ КОМБИНИРУЕМЫЙ КОМПЛЕКТ ФРЕЗ ДЛЯ ПРОФИЛИРОВАНИЯ ОКОННЫХ БЛОКОВ СО СТЕКЛОПАКЕТОМ (БРУС 68/78х83; ФУРНИТУРА 12/18-9)

10.56.00 “SoftLine”

Вертикальное сечение оконного блока

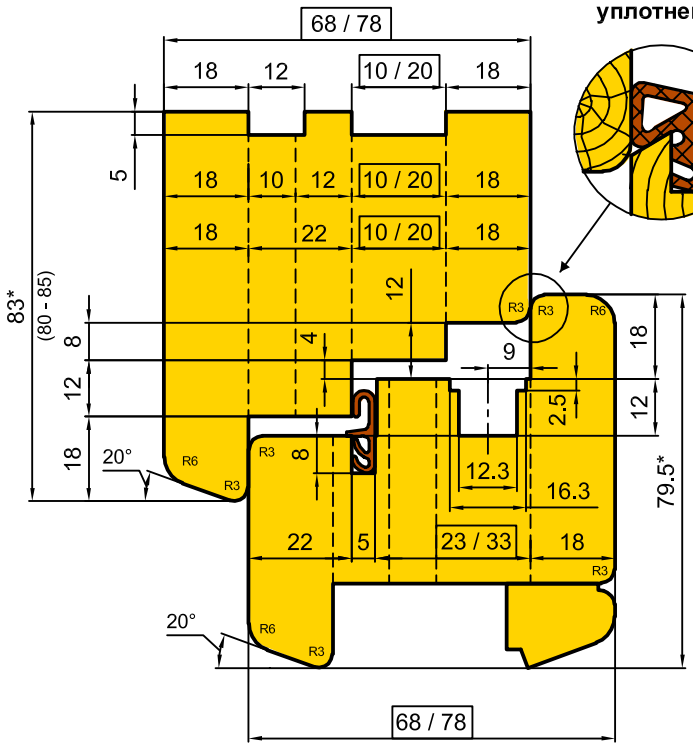

Вариант дополнительного уплотнения

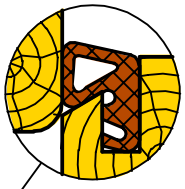

Сечение оконных створок по притвору

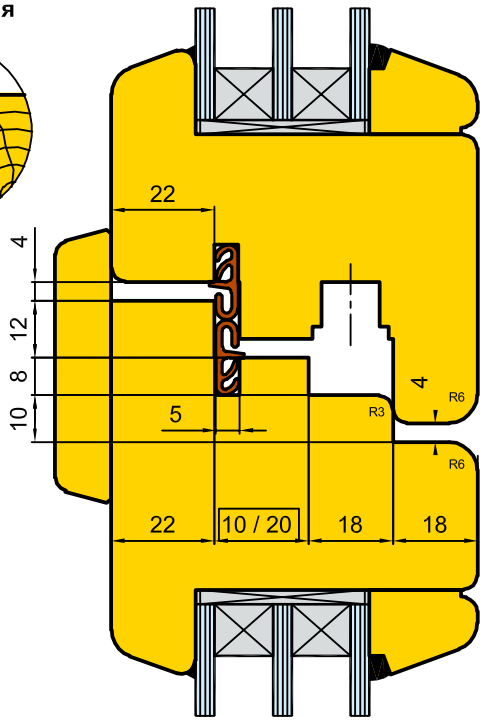

Порог и закладка балконной двери

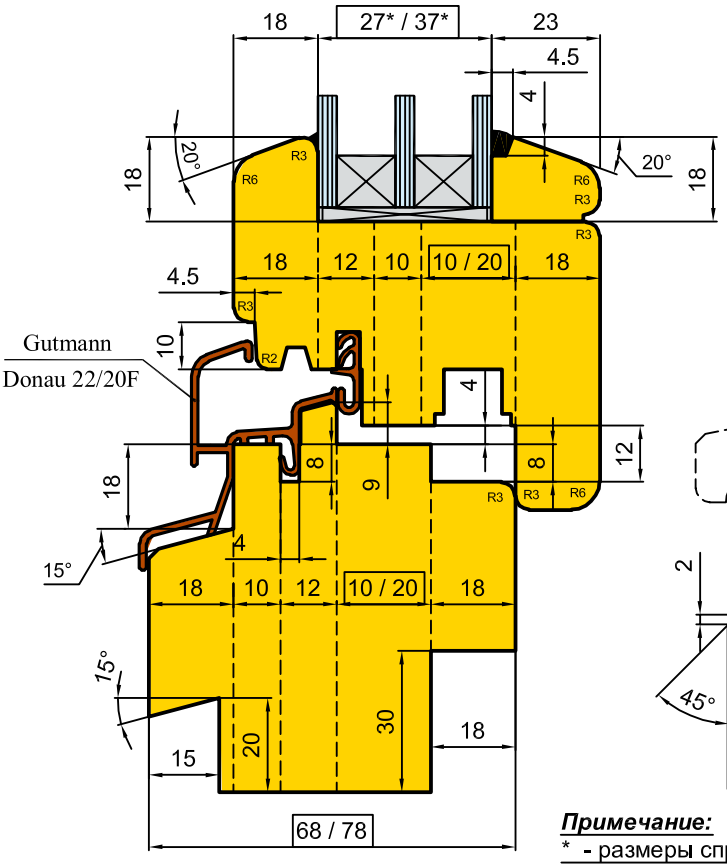

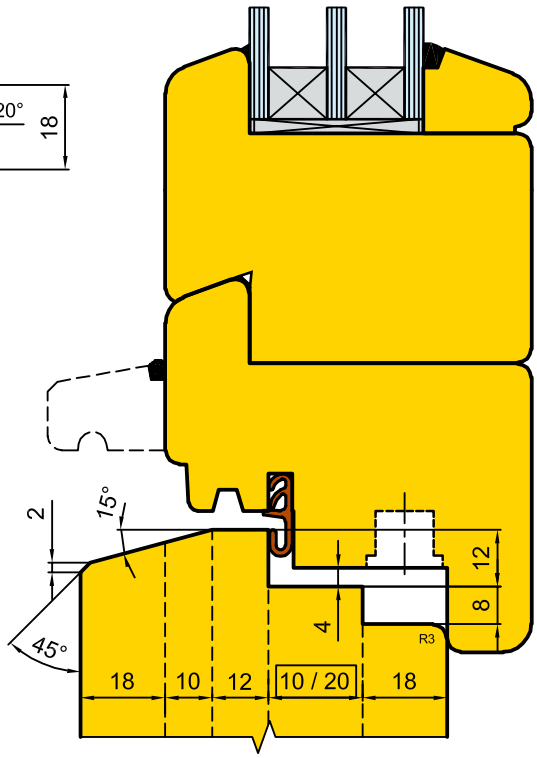

Примечание:

* - размеры справочные;

☐ размеры в рамке - переменные, для исполнений из бруса 68мм и 78мм соответственно.

10.56.00
“SoftLine”

Базовый комплект фрез:

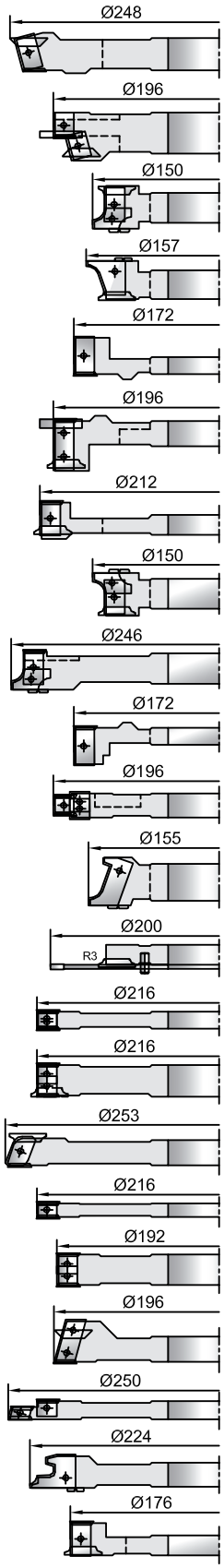

10.56.00.01
10.56.00.02
10.56.00.03
10.56.00.04
10.56.00.05
10.56.00.06
10.56.00.07
10.56.00.08
10.56.00.09
10.56.00.10
10.56.00.11
10.56.00.12
10.56.00.13
(в комплекте с пилой)
10.56.00.14
10.56.00.15
10.56.00.16
10.56.00.17
10.56.00.18
(шиповка бруса 78мм)
10.56.00.19
10.56.00.20
10.56.00.21
10.56.00.61

Дополнительные фрезы, расширяющие возможности комплекта:

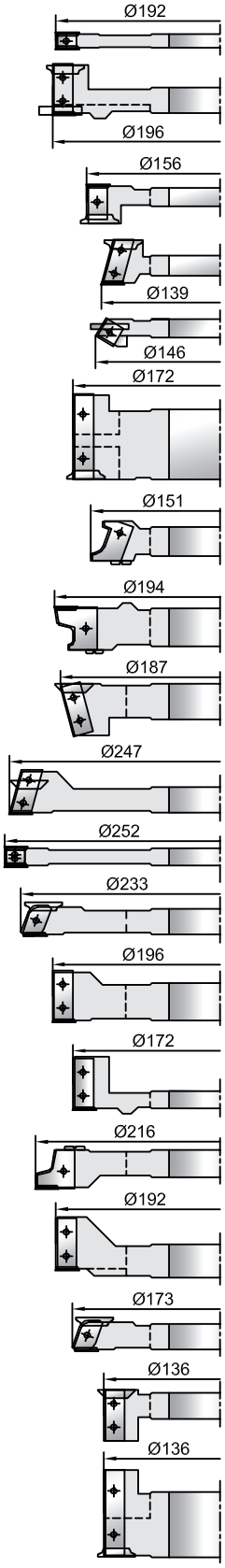

10.56.00.22
(шиповка бруса 68мм)
10.56.00.23
(противоскол)
10.56.00.24
10.56.00.25
(Импост коробки)
10.56.00.26
(дополнительное уплотнение)
10.56.00.28
(профиль створки без штапика)
10.56.00.29
(Профиль штапика 18мм)
10.56.00.30
(Профиль коробки с угловым соединением брусков под <45°)
10.56.00.31
(профиль порога)
10.56.00.32
10.56.00.62
(шип порога)
10.56.00.33
10.56.00.34
10.56.00.35
(Импост-контрпрофиль коробки. Верх)
10.56.00.36
10.56.00.37
(Импост коробки с угловым соединением брусков под <45°)
10.56.00.38
10.56.00.39
10.56.00.40
(Импост створки; закладка балконной двери)

УНИВЕРСАЛЬНЫЙ КОМБИНИРУЕМЫЙ КОМПЛЕКТ ФРЕЗ ДЛЯ ПРОФИЛИРОВАНИЯ ОКОННЫХ БЛОКОВ СО СТЕКЛОПАКЕТОМ (БРУС 68/78x83; ФУРНИТУРА 12/18-9)

10.56.00 “SoftLine”

Профиль оконного блока с угловым соединением брусков под <45°.

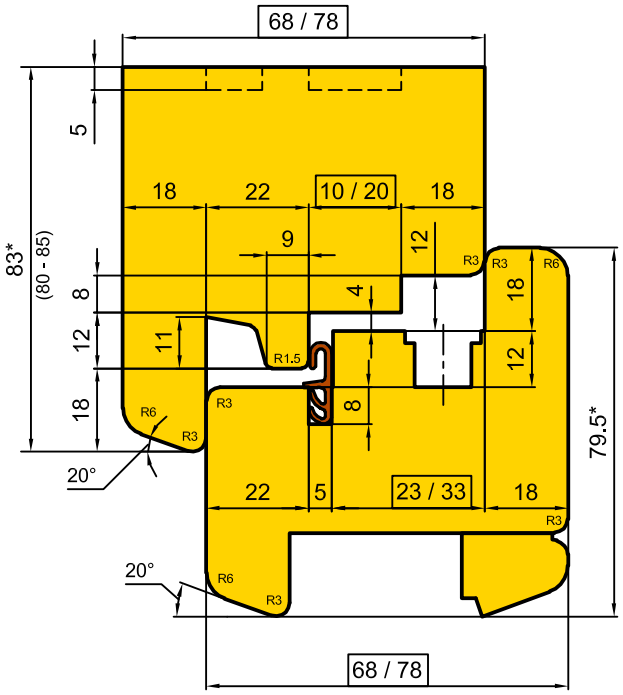

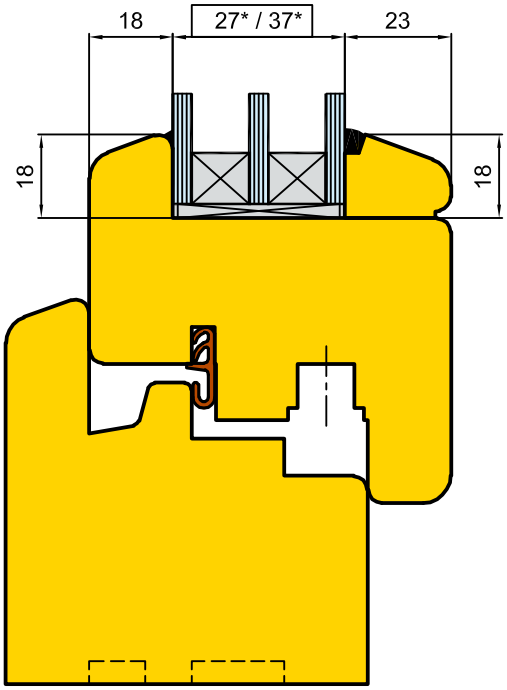

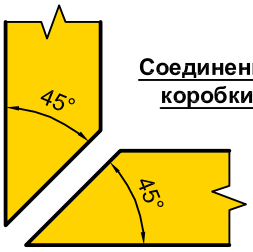

Соединение брусков коробки под <45°

Базовый комплект фрез для оконного блока с угловым соединением брусков коробки и створки под <45 °.

Сборки 203, 08, 10, 12, 21, 41

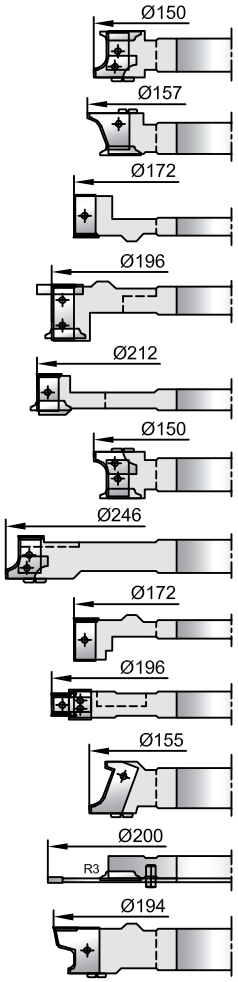

Дополнительные фрезы, расширяющие возможности комплекта :

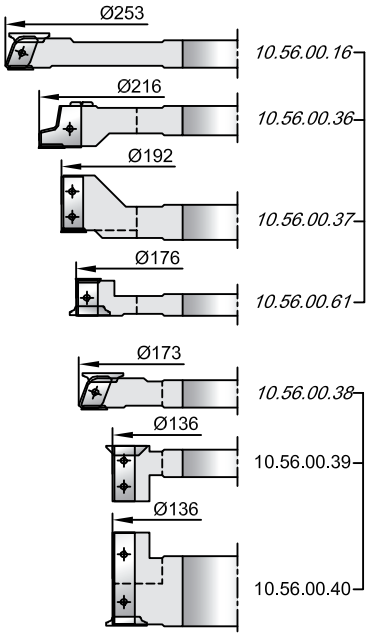

Сборка 224
(Импост коробки с угловым соединением брусков под <45°)

Сборка 23А
(Импост створки; закладка балконной двери)

10.56.00
“SoftLine”

Сборка 05
Коробка. Верхний шип вертикального бруска.

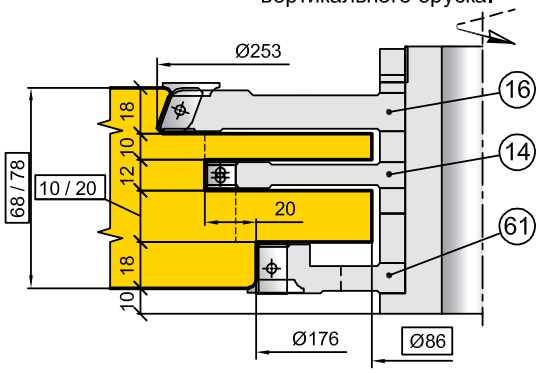

Сборка 03
Коробка. Внутренний профиль. Верх. Бок.

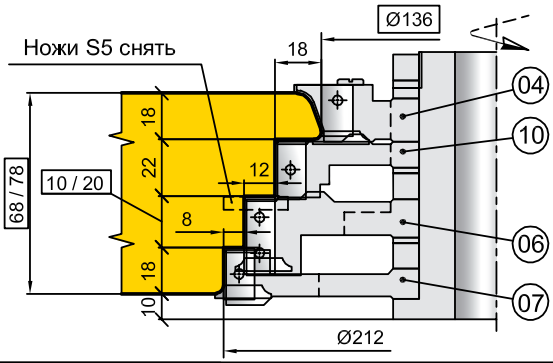

Сборка 06
Брус 78мм.

Коробка. Проушина горизонтальных брусков.

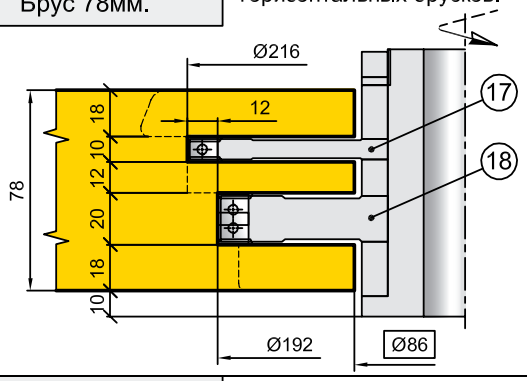

Сборка 04
Коробка. Внутренний профиль. Низ.

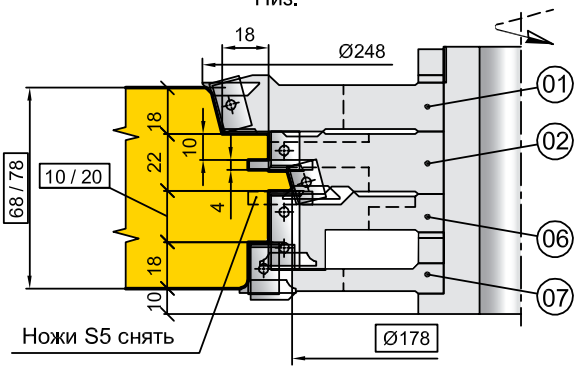

Сборка 06А
Брус 68мм.

Коробка. Проушина горизонтальных брусков.

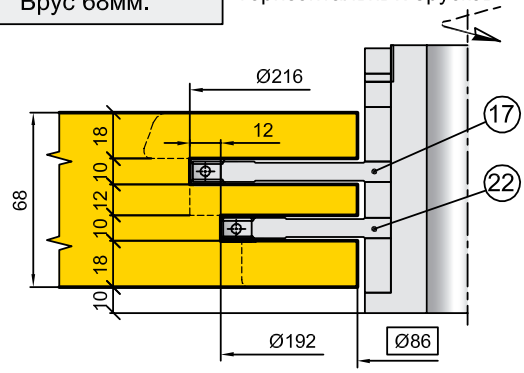

Сборка 01
Коробка. Наружный профиль. Верх. Бок.

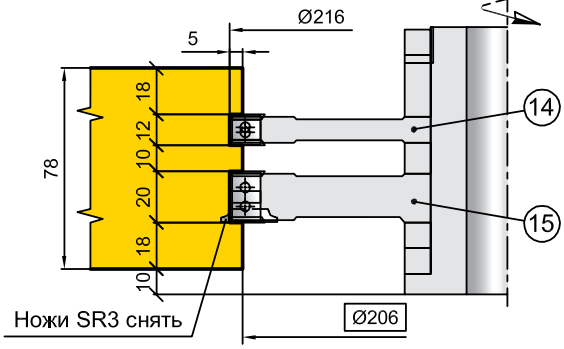

Сборка 07
Коробка. Нижний шип вертикального бруска.

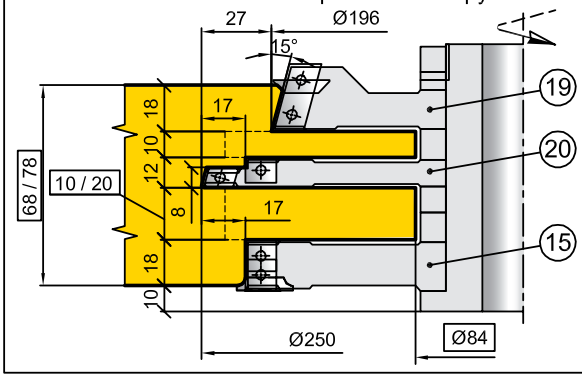

Сборка 02
Коробка. Наружный профиль. Низ.

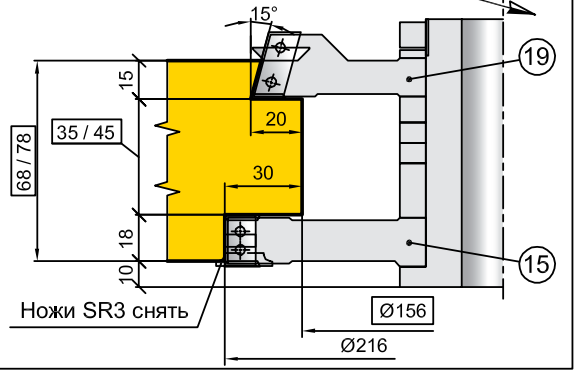

УНИВЕРСАЛЬНЫЙ КОМБИНИРУЕМЫЙ КОМПЛЕКТ ФРЕЗ ДЛЯ ПРОФИЛИРОВАНИЯ ОКОННЫХ БЛОКОВ СО СТЕКЛОПАКЕТОМ (БРУС 68/78х83; ФУРНИТУРА 12/18-9)

10.56.00 “SoftLine”

Сборка 14

Створка. Шип.

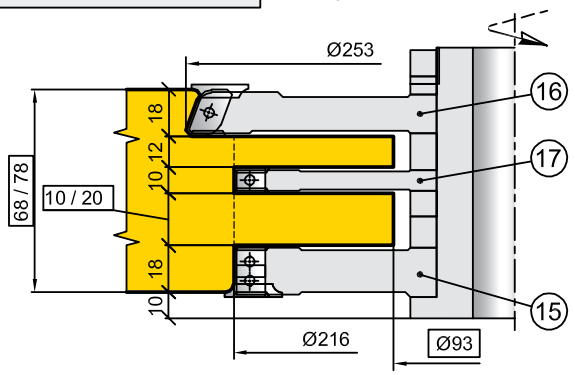

Сборка 21

Створка. Внутренний профиль. Отрезка штапика.

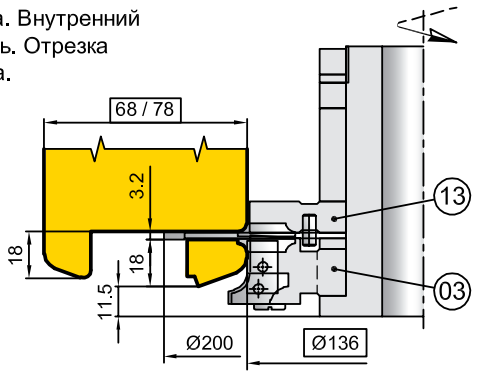

Сборка 15

Брус 78мм.

Створка. Проушина.

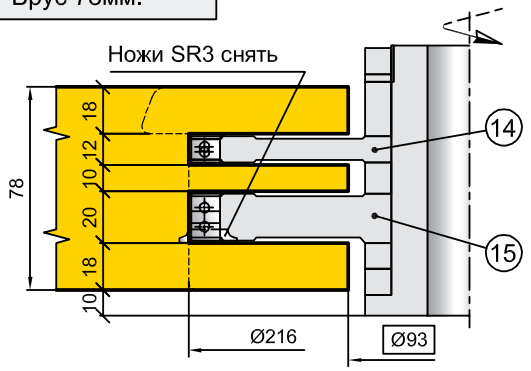

Сборка 10

Створка. Наружный профиль.

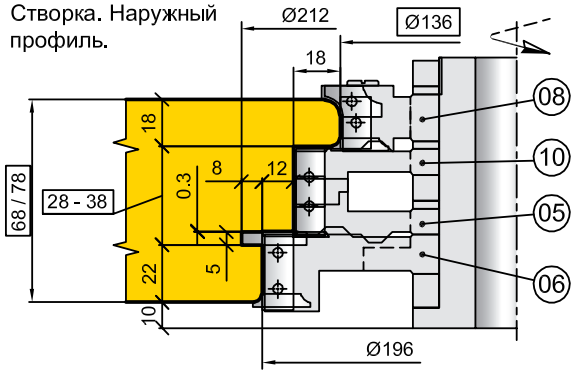

Сборка 15А

Брус 68мм.

Створка. Проушина.

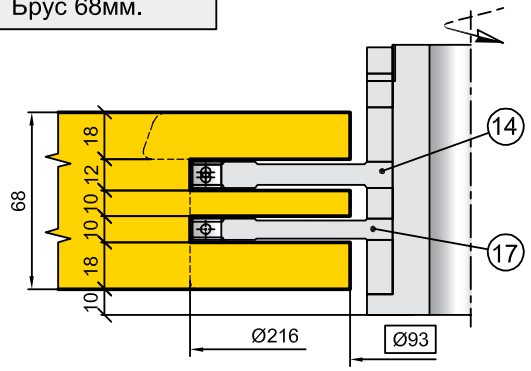

Сборка 11

Створка. Наружный профиль. Капельница.

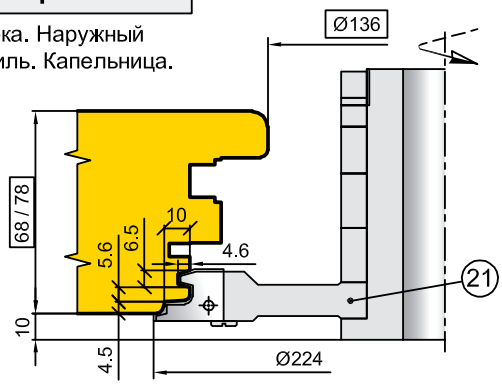

Сборка 41

Створка. Внутренний профиль и профиль штапика.

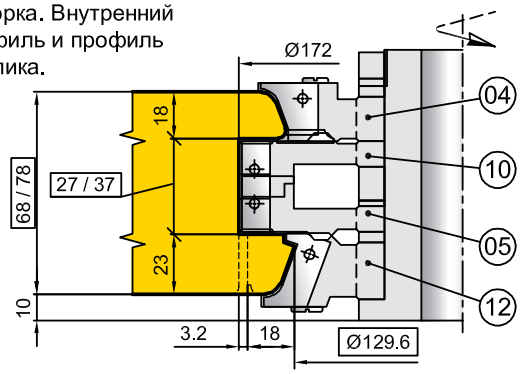

Сборка 08

Створка. Фурнитурный паз.

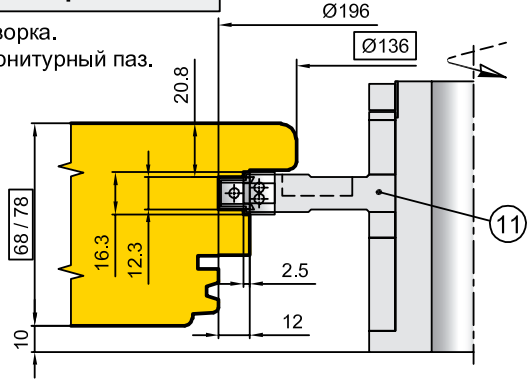

10.56.00
“SoftLine”

Сборка 12
Створка. Наружный профиль.
Притвор.

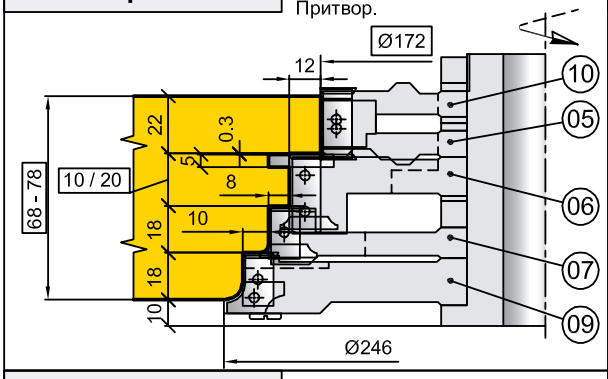

Сборка 23
Импост створки.

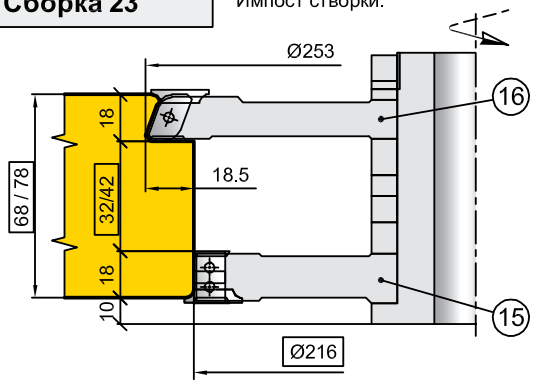

Сборка 24
Импост коробки.
Верх. Бок.

1-й проход

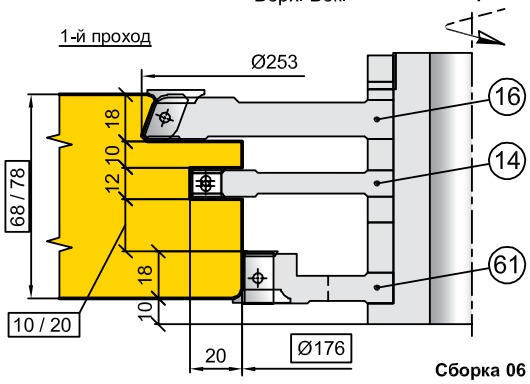

Сборка 05

2-й проход.

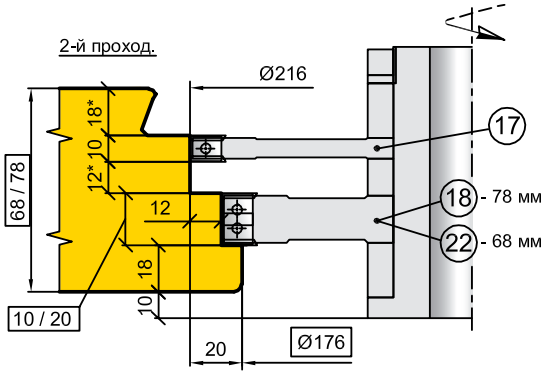

Сборка 06

Дополнительные варианты сборок, расширяющие возможности базового комплекта:

Сборка 19
Створка. Наружный профиль.
Противоскол.

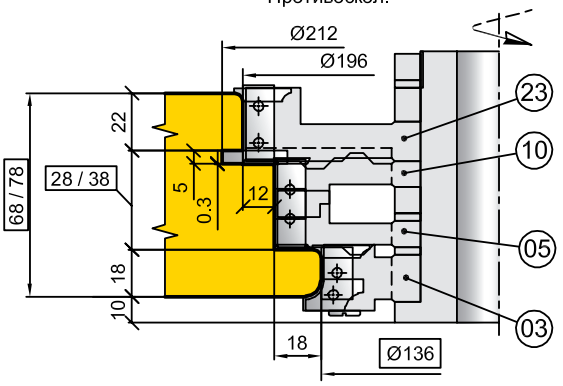

Сборка 02А
Коробка. Наружный профиль.
Низ.

Вариант №2.

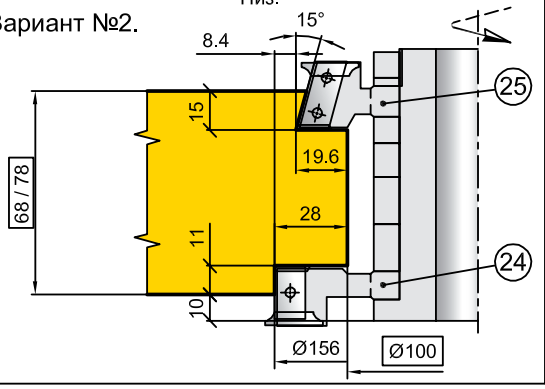

Сборка 25
Импост коробки.
Низ.

1-й проход

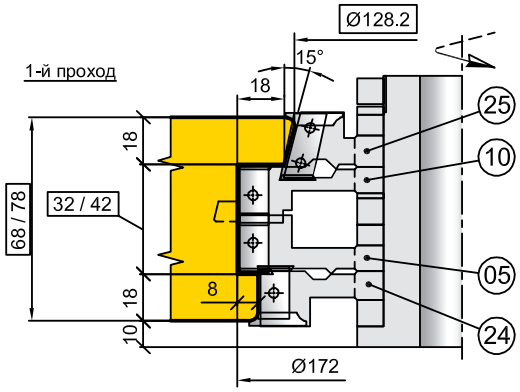

2-й проход.

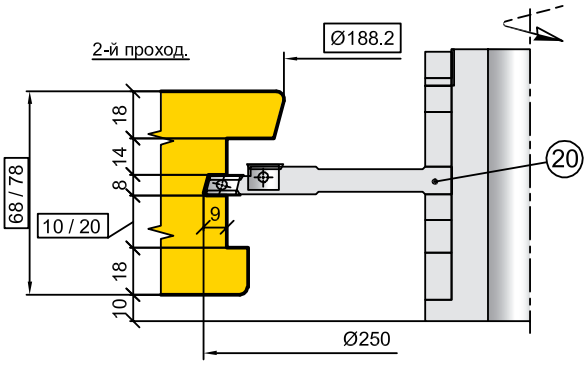

УНИВЕРСАЛЬНЫЙ КОМБИНИРУЕМЫЙ КОМПЛЕКТ ФРЕЗ ДЛЯ ПРОФИЛИРОВАНИЯ ОКОННЫХ БЛОКОВ СО СТЕКЛОПАКЕТОМ (БРУС 68/78x83; ФУРНИТУРА 12/18-9)

10.56.00 “SoftLine”

Сборка 13

Створка. Внутренний профиль без штапика.

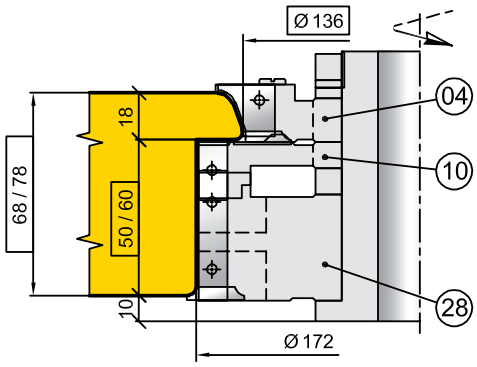

Сборка 41A

Створка. Внутренний профиль и профиль штапика 18мм.

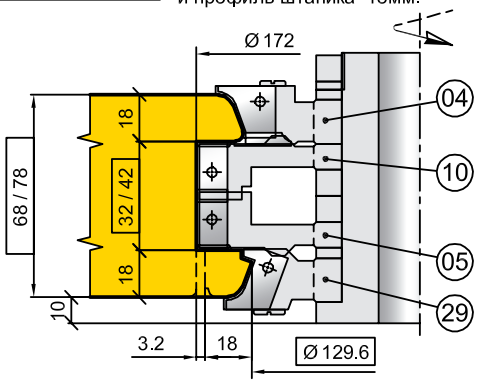

Сборка 64

Коробка балконной двери. Профиль порога.

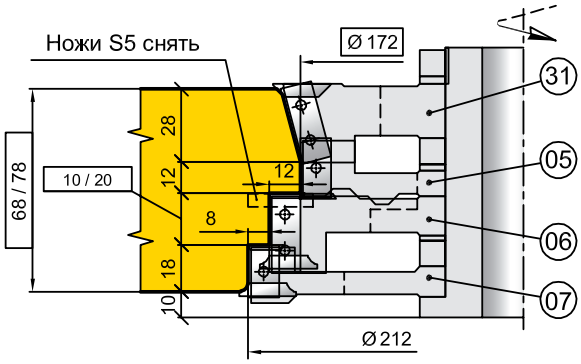

Сборка 67

Коробка балконной двери. Нижние шипы вертикальных брусков.

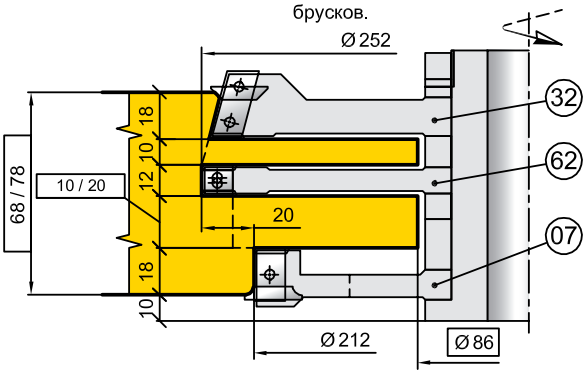

Сборка 203

Внутренний профиль коробки для конструкций с угловым соединением брусков под <45°.

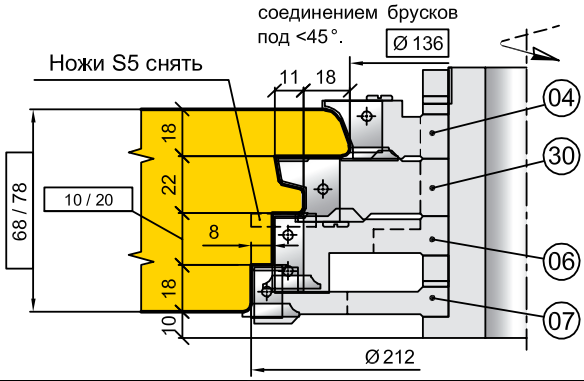

Сборка 224

Импост коробки для конструкций с угловым соединением брусков под <45°.

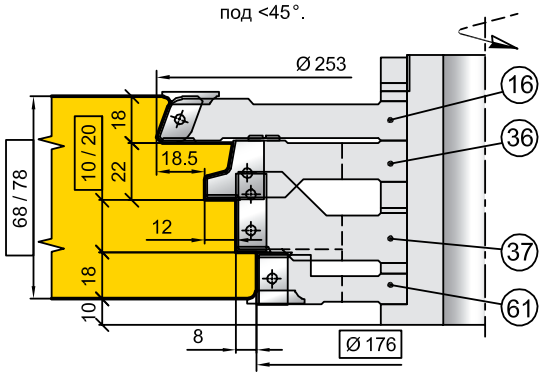

Сборка 24A

Импост-контрпрофиль коробки. Верх, бок

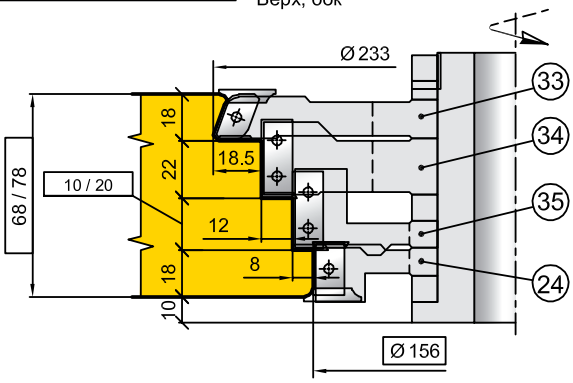

Сборка 23A

Импост створки и профиль закладки балконной двери.

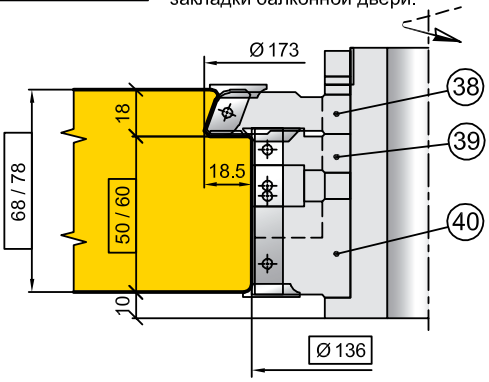

10.56.00
“SoftLine”

Сборка 33

Арочная коробка. Внутренний профиль. Верх, бок.

1-й проход

Ножи S5 снять

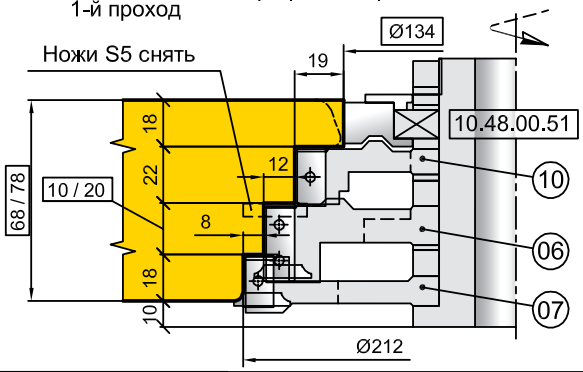

Сборка 28

Створка. Фурнитурный паз. Паз под дополнительное уплотнение.

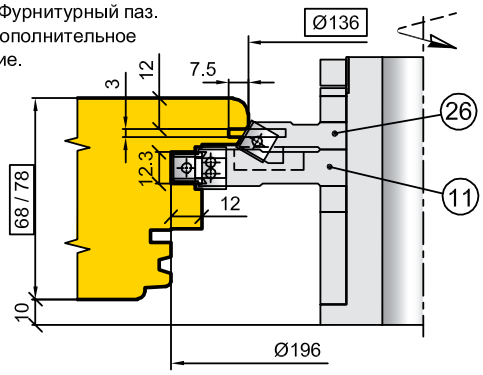

Сборка 34

Арочная коробка. Внутренний профиль. Верх, бок.

2-й проход

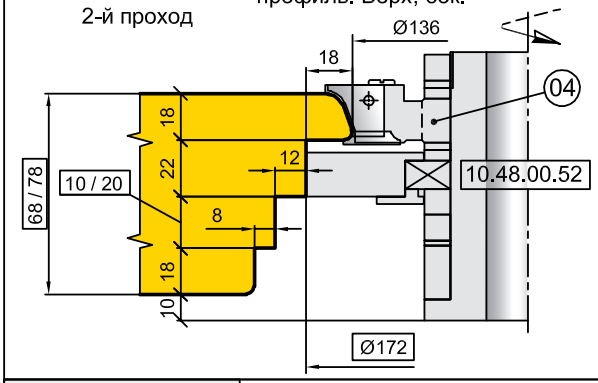

Сборка 35

Арочная створка. Наружный профиль.

1-й проход

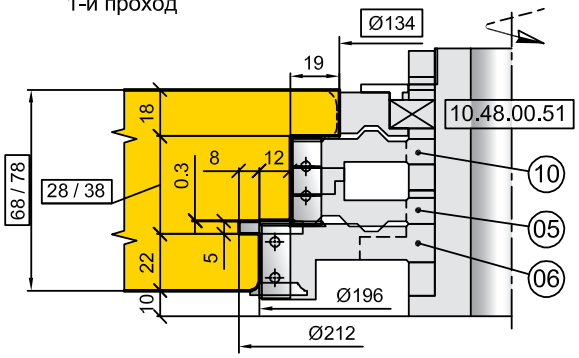

Сборка 37

Арочная створка. Внутренний профиль и профиль штапика.

1-й проход

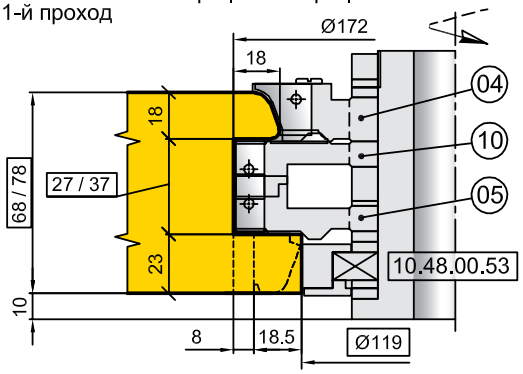

Сборка 36

Арочная створка. Наружный профиль.

2-й проход

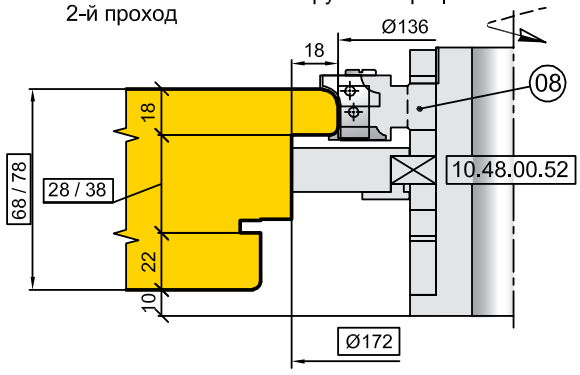

Сборка 38

Арочная створка. Внутренний профиль и профиль штапика.

2-й проход

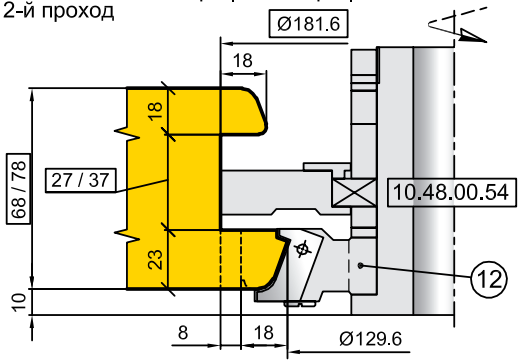

Сборка 56

Арочная створка. Паз под дополнительное уплотнение

3-й проход

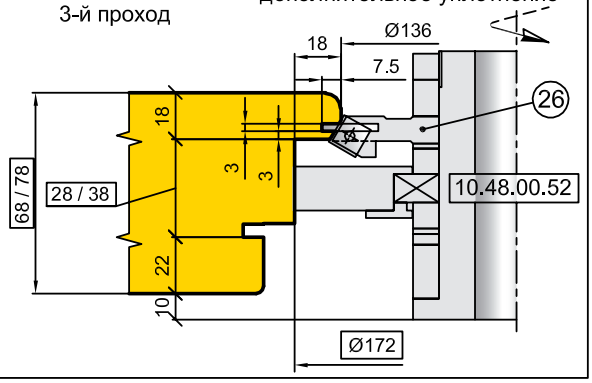

УНИВЕРСАЛЬНЫЙ КОМБИНИРУЕМЫЙ КОМПЛЕКТ ФРЕЗ ДЛЯ ПРОФИЛИРОВАНИЯ ОКОННЫХ БЛОКОВ СО СТЕКЛОПАКЕТОМ (БРУС 68/78x83; ФУРНИТУРА 12/18-9)

10.48.00

Вертикальное сечение оконного блока

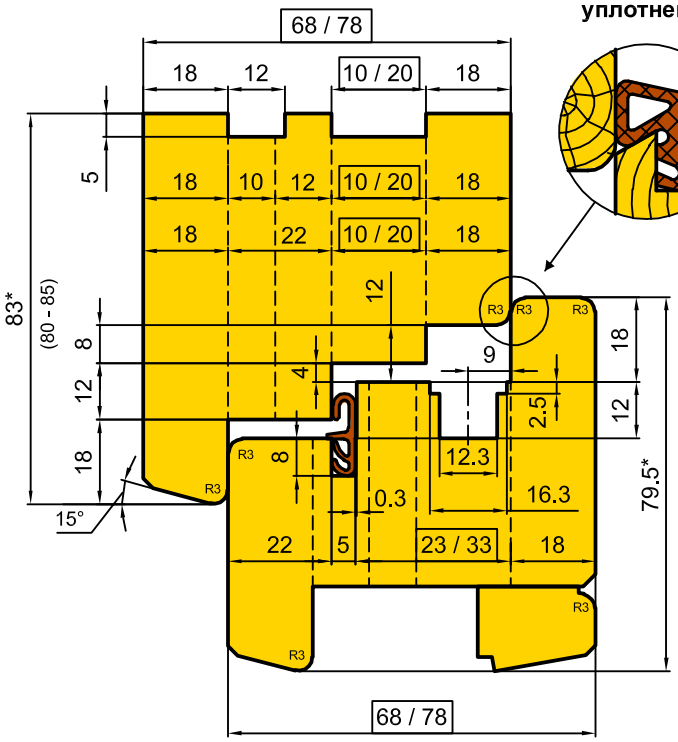

Вариант дополнительного уплотнения

Сечение оконных створок по притвору

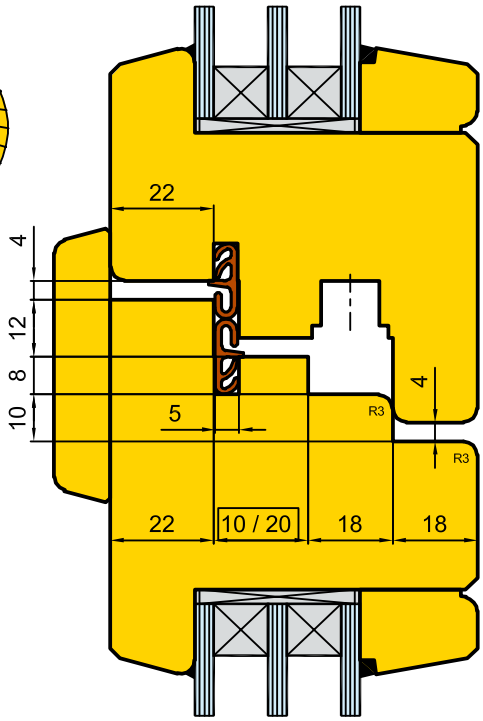

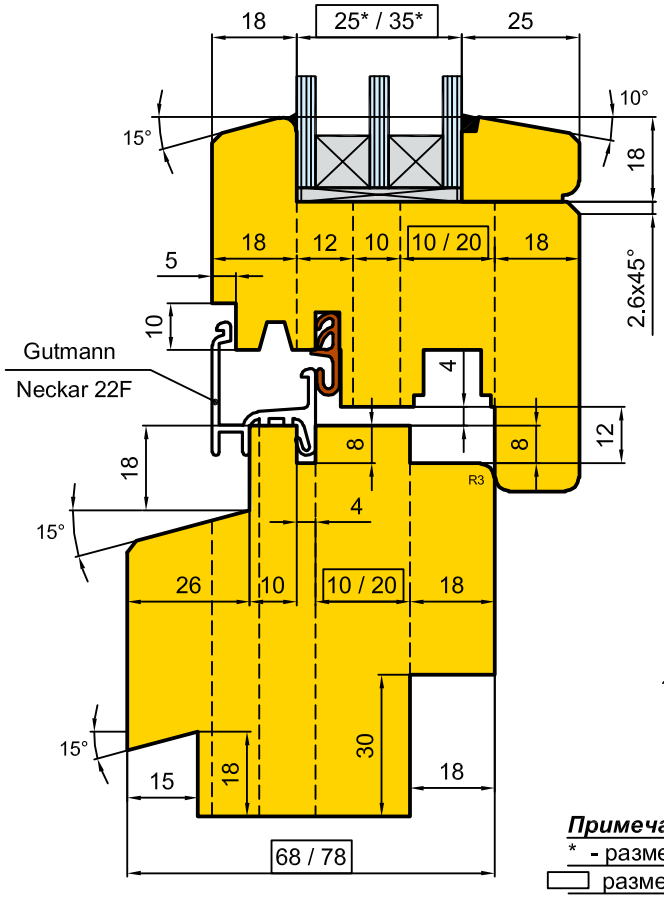

Порог и закладка балконной двери

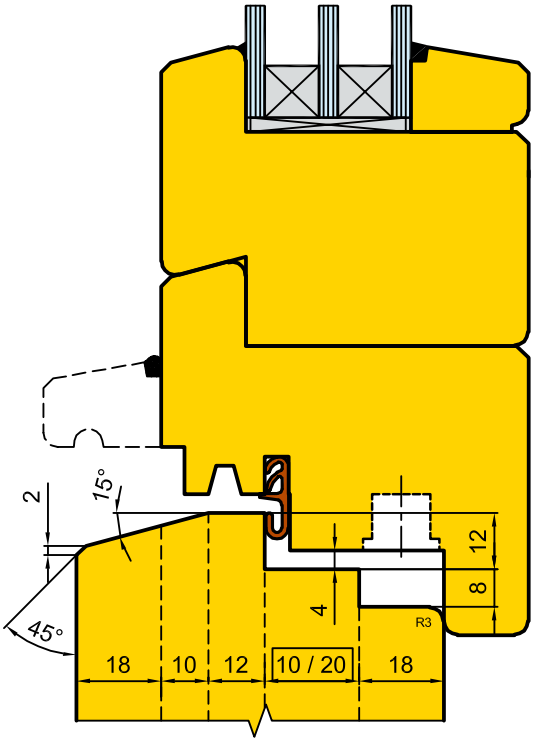

Примечание:

* - размеры справочные;

▭ размеры в рамке - переменные, для исполнений из бруса 68мм и 78мм соответственно.

10.48.00

Базовый комплект фрез:

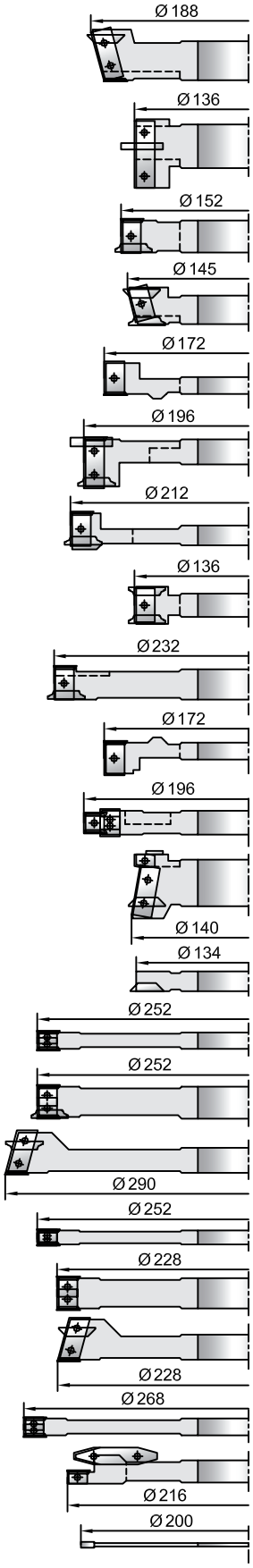

Дополнительные фрезы, расширяющие возможности комплекта:

УНИВЕРСАЛЬНЫЙ КОМБИНИРУЕМЫЙ КОМПЛЕКТ ФРЕЗ ДЛЯ ПРОФИЛИРОВАНИЯ ОКОННЫХ БЛОКОВ СО СТЕКЛОПАКЕТОМ (БРУС 68/78x83; ФУРНИТУРА 12/18-9)

10.48.00

Профиль оконного блока с угловым соединением брусков под <45°.

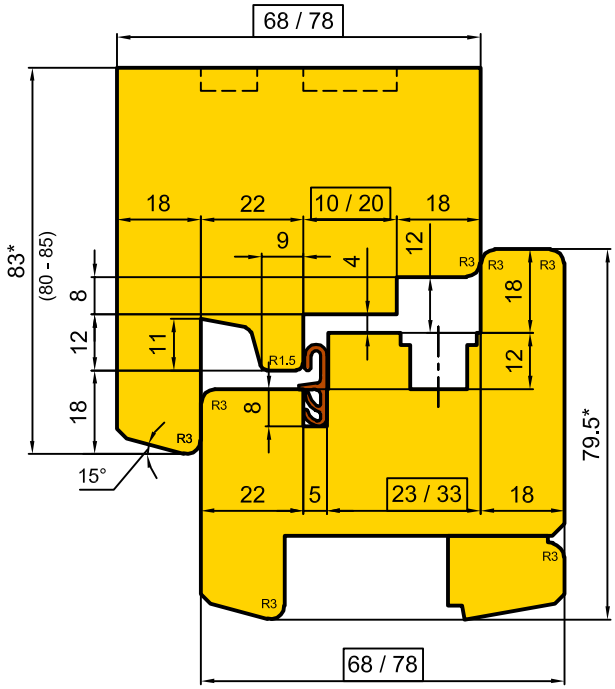

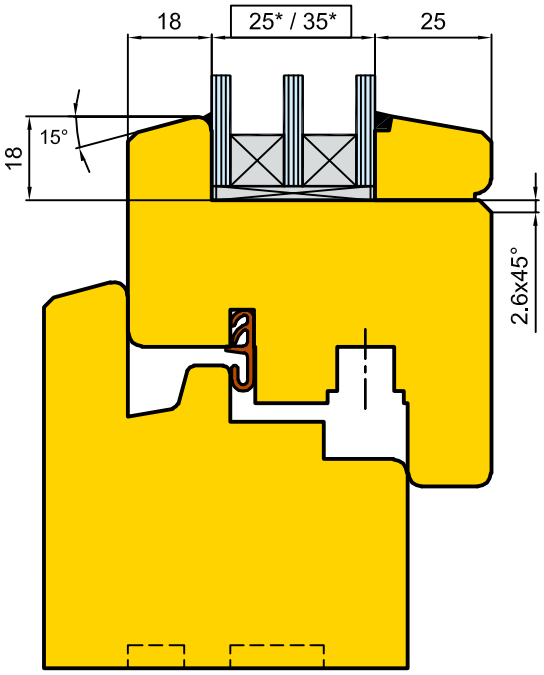

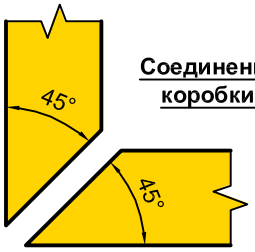

Соединение брусков коробки под <45°

Базовый комплект фрез

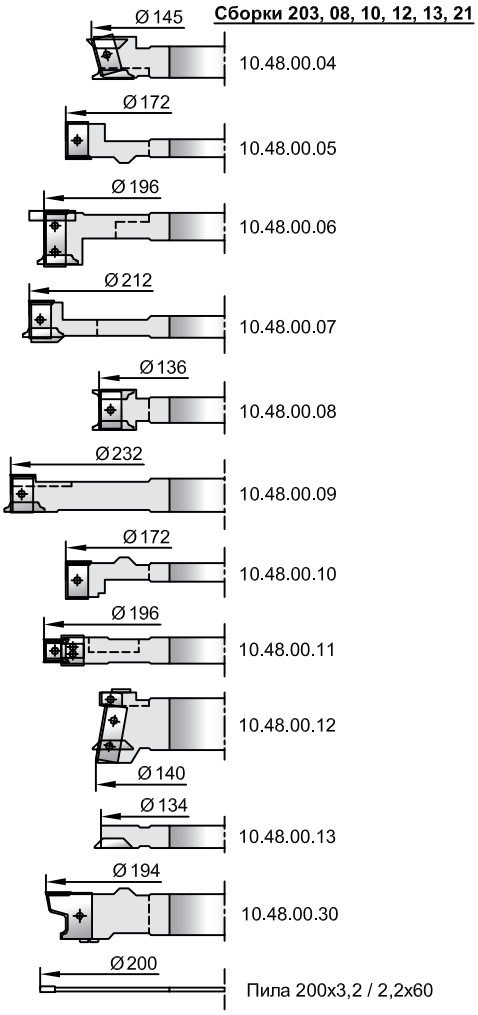

Дополнительные фрезы, расширяющие возможности комплекта :

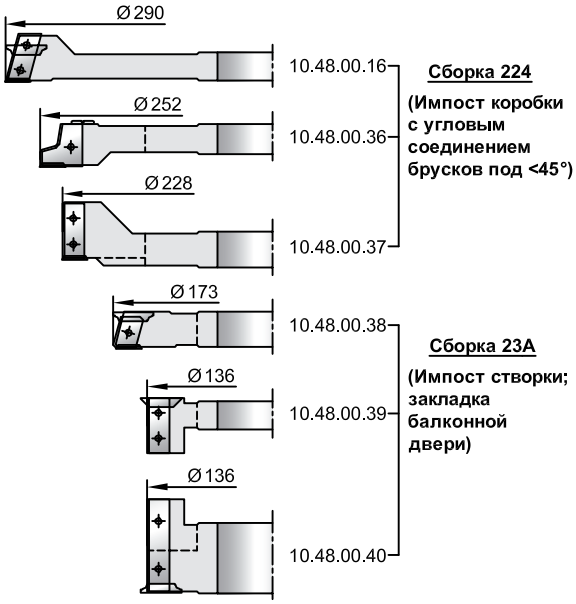

10.48.00
“SoftLine”

Профиль оконного блока в варианте "SoftLine".

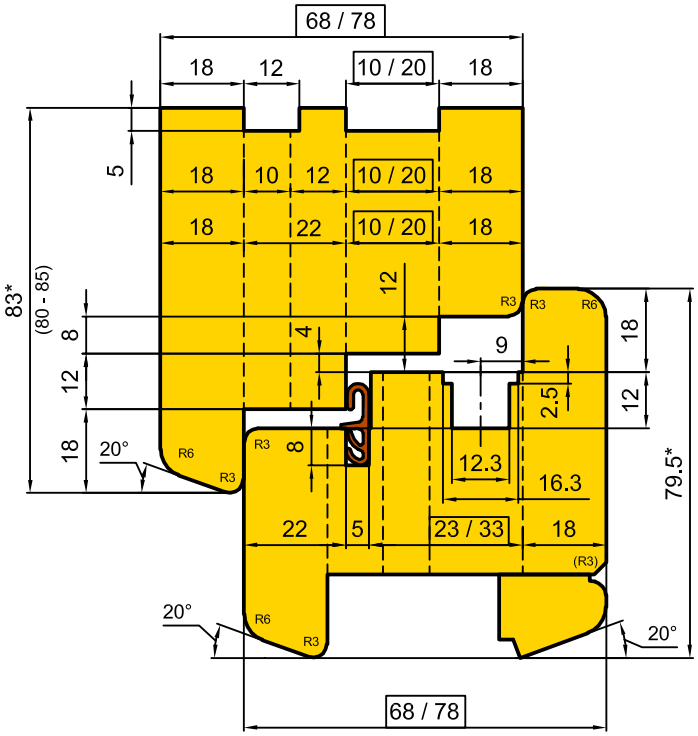

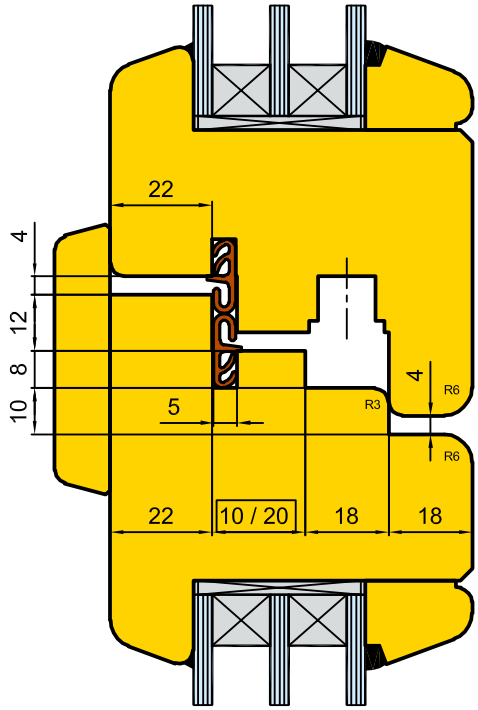

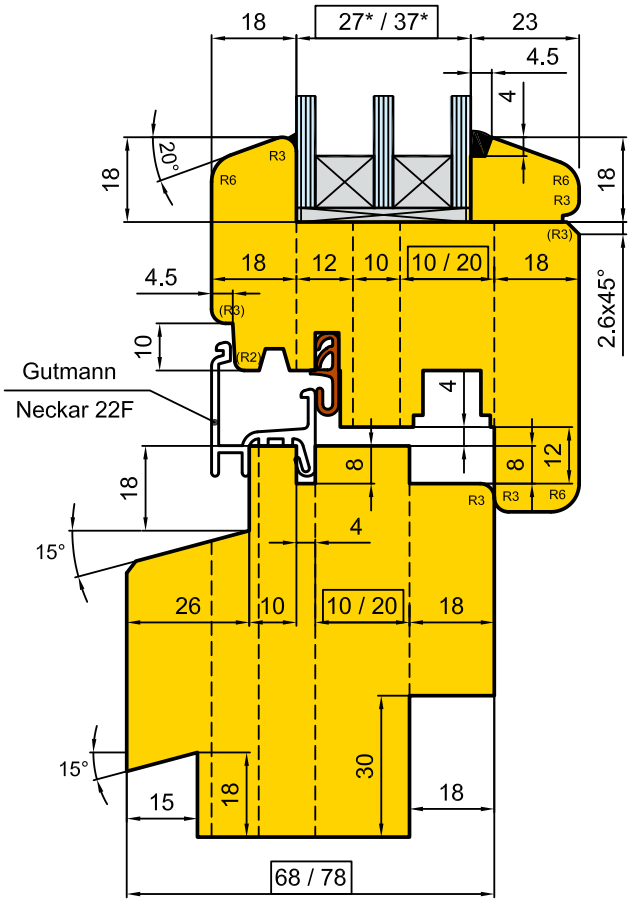

Основной комплект дополнительных фрез для варианта профиля "SoftLIne"
Сборки 303, 305, 310, 312, 313, 314

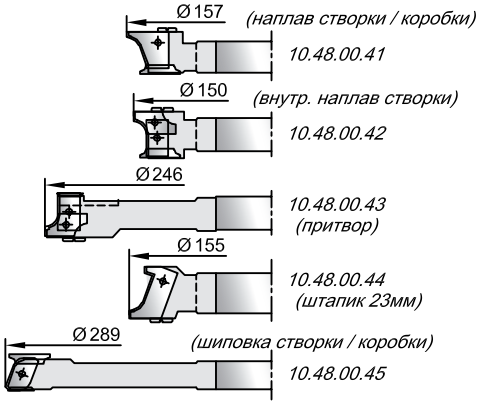

Дополнительные фрезы, расширяющие возможности комплекта :
Сборки 311, 313Б, 319, 321, 323А, 324А

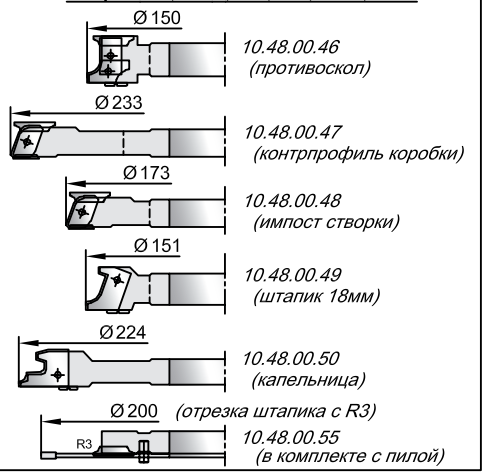

УНИВЕРСАЛЬНЫЙ КОМБИНИРУЕМЫЙ КОМПЛЕКТ ФРЕЗ ДЛЯ ПРОФИЛИРОВАНИЯ ОКОННЫХ БЛОКОВ СО СТЕКЛОПАКЕТОМ (БРУС 68/78x83; ФУРНИТУРА 12/18-9)

10.48.00
угол 45 / “SoftLine”

Профиль оконного блока с угловым соединением брусков под <45° в варианте "SoftLine".

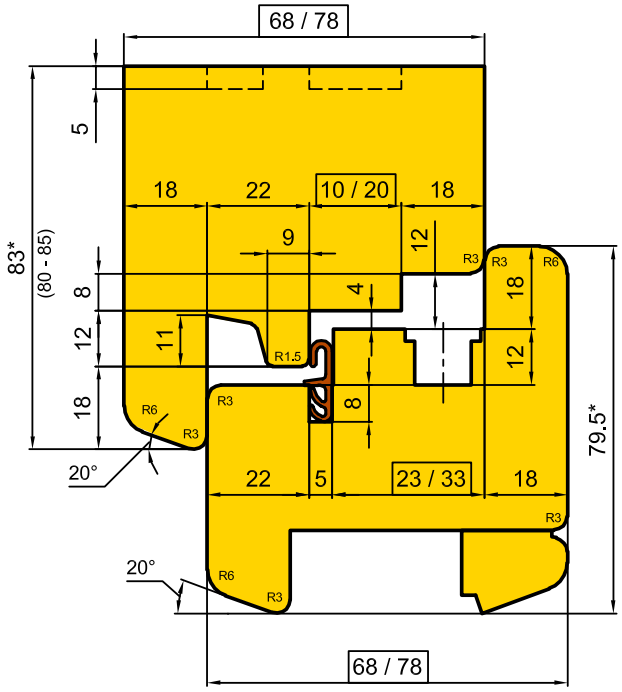

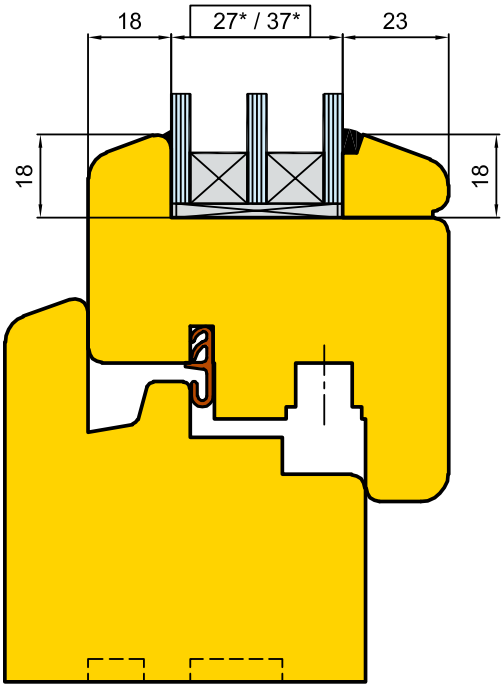

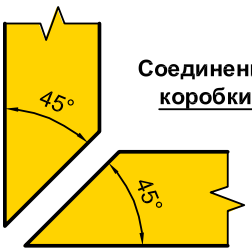

Соединение брусков коробки под <45°

Базовый комплект фрез

Сборки 08, 310, 312, 313, 321, 403

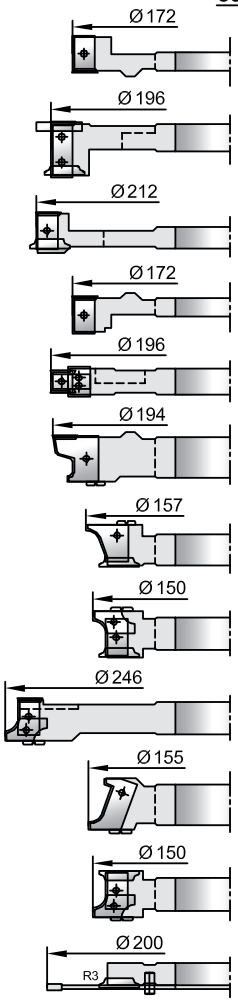

Дополнительные фрезы, расширяющие возможности комплекта :

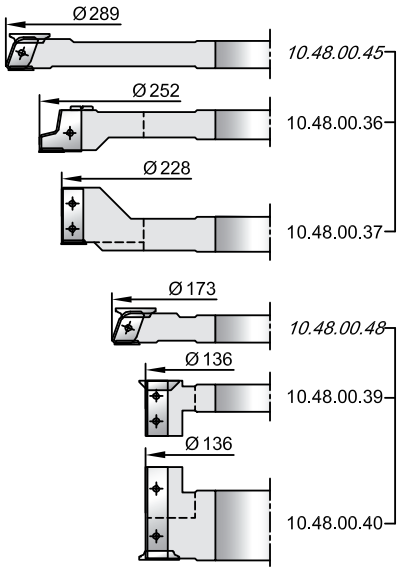

Сборка 424
(Импост коробки с угловым соединением брусков под <45°)

Сборка 323А
(Импост створки; закладка балконной двери)

10.48.00

Сборка 05

Коробка. Верхний шип вертикального бруска.

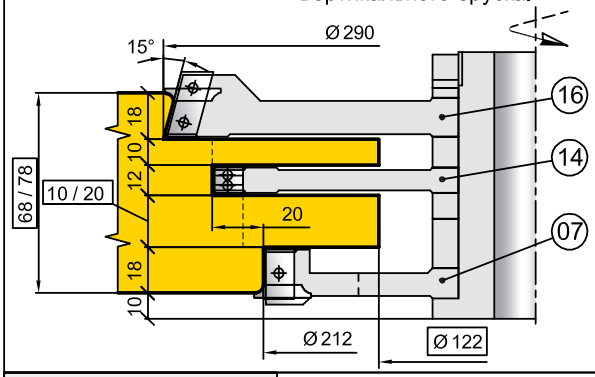

Сборка 03

Коробка. Профиль. Верх. Бок.

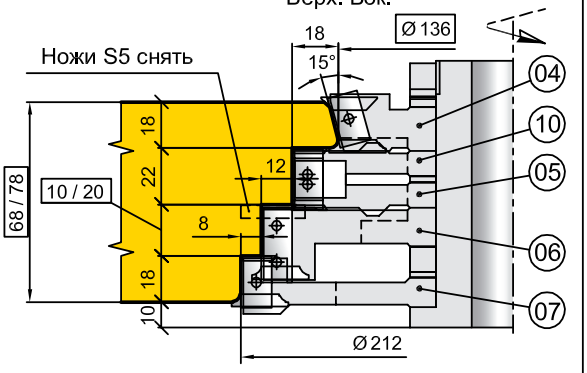

Сборка 06

Брус 78мм.

Коробка. Проушина горизонтальных брусков.

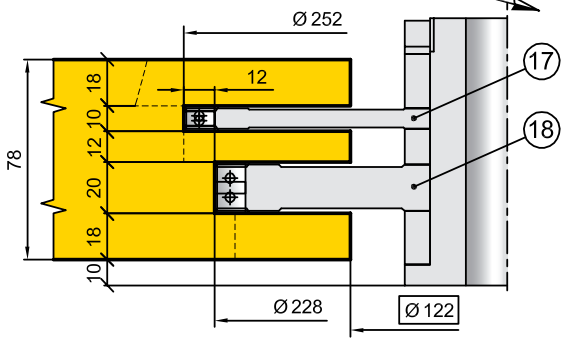

Сборка 04

Коробка. Профиль. Низ.

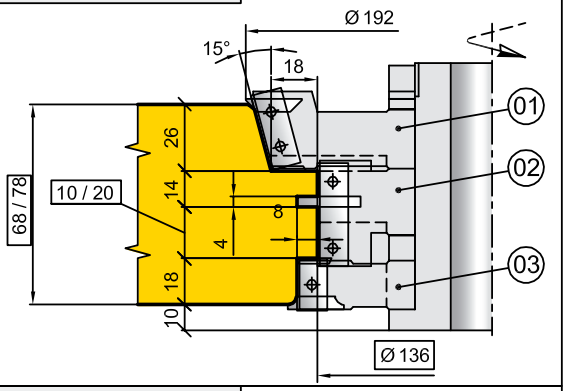

Сборка 06А

Брус 68мм.

Коробка. Проушина горизонтальных брусков.

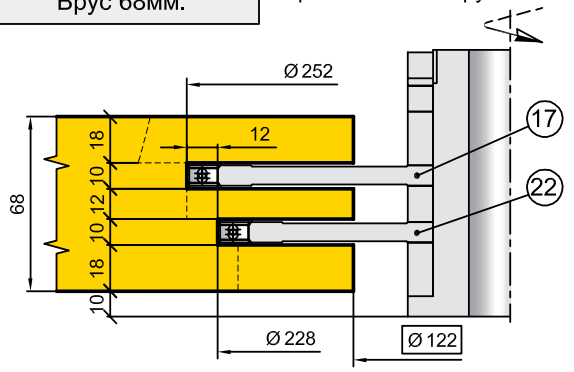

Сборка 01

Коробка. Наружный профиль. Верх. Бок.

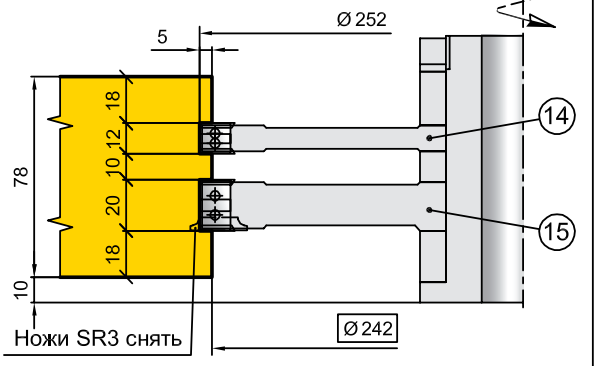

Сборка 07

Коробка. Нижний шип вертикального бруска.

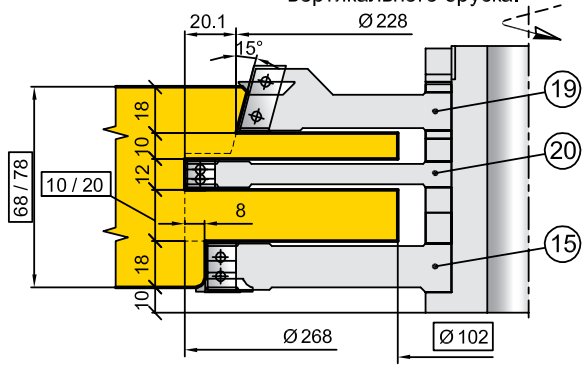

Сборка 02

Коробка. Наружный профиль. Низ.

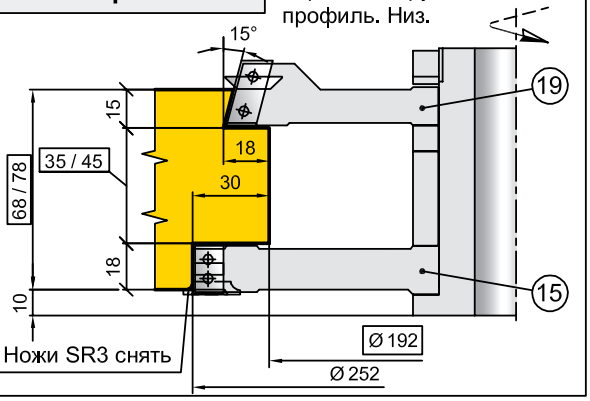

УНИВЕРСАЛЬНЫЙ КОМБИНИРУЕМЫЙ КОМПЛЕКТ ФРЕЗ ДЛЯ ПРОФИЛИРОВАНИЯ ОКОННЫХ БЛОКОВ СО СТЕКЛОПАКЕТОМ (БРУС 68/78х83; ФУРНИТУРА 12/18-9)

10.48.00

Сборка 14

Створка. Шип.

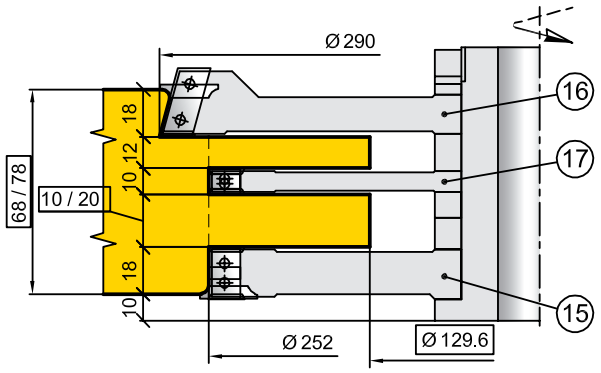

Сборка 21

Створка. Внутренний профиль. Отрезка штапика.

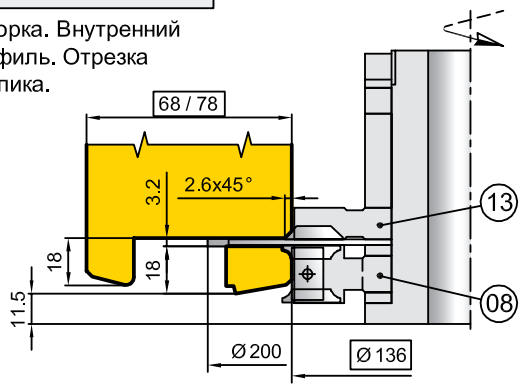

Сборка 15

Брус 78мм.

Створка. Проушина.

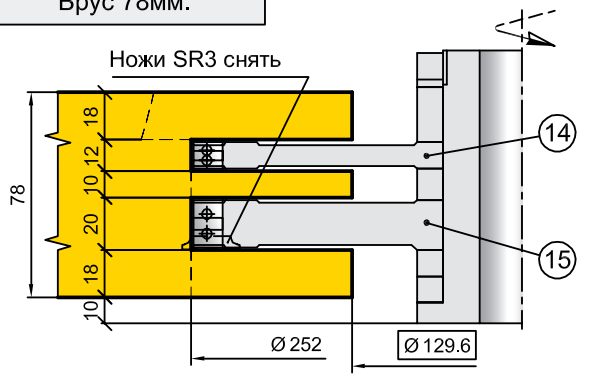

Сборка 10

Створка. Наружный профиль.

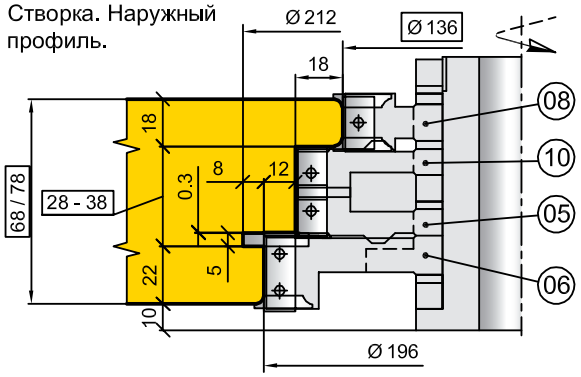

Сборка 15А

Брус 68мм.

Створка. Проушина.

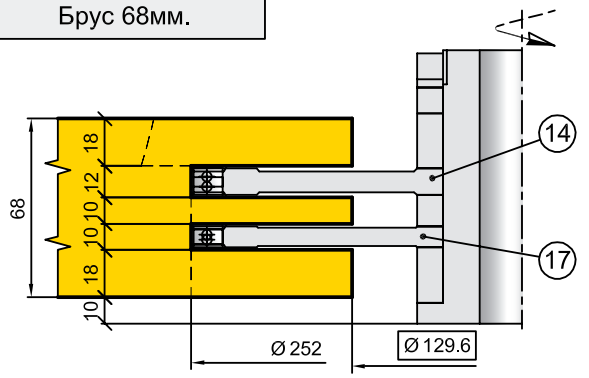

Сборка 11

Створка. Наружный профиль. Капельница.

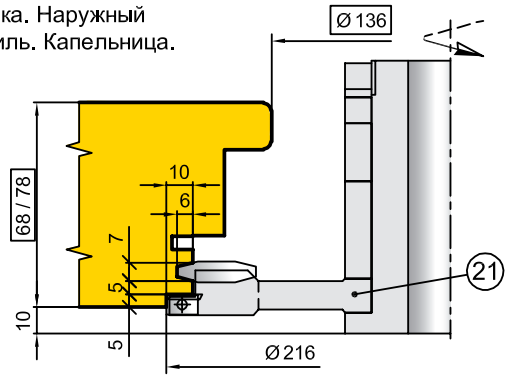

Сборка 13

Створка. Внутренний профиль и профиль штапика.

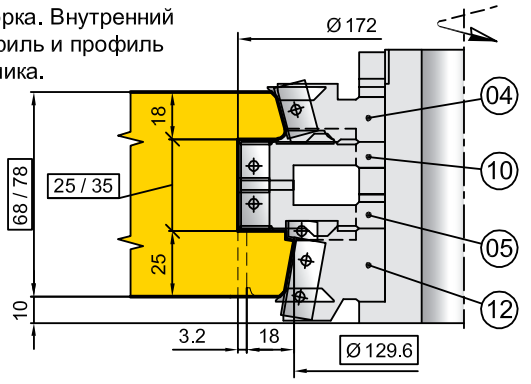

Сборка 08

Створка. Фурнитурный паз.

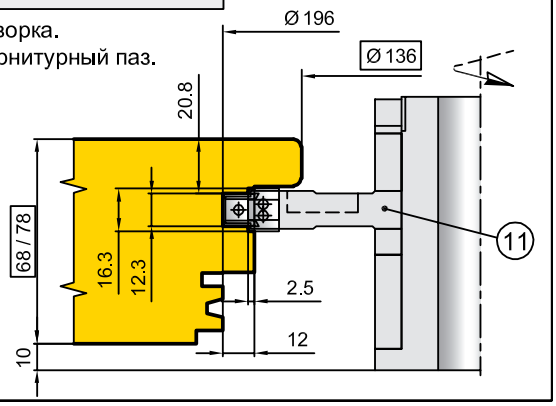

10.48.00

Сборка 12

Створка. Наружный профиль.
Притвор.

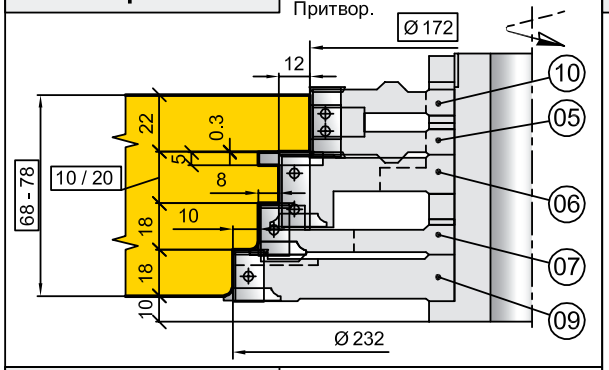

Сборка 24

Импост коробки.
Верх. Бок.

Сборка 05

1-й проход

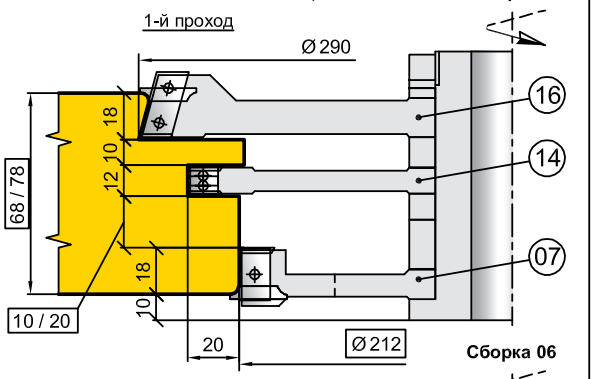

Сборка 06

2-й проход.

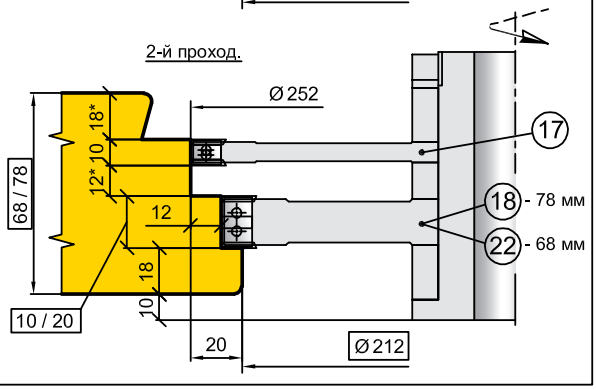

Сборка 23

Импост створки.

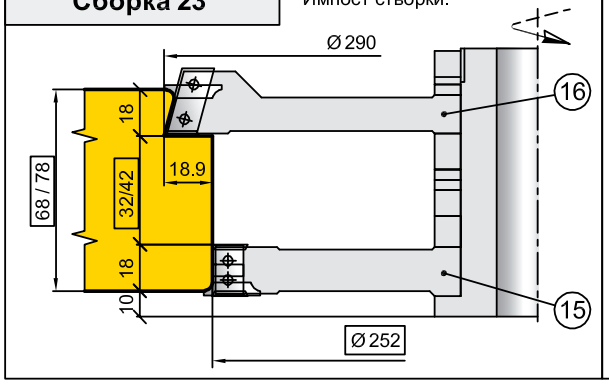

Дополнительные варианты сборок, расширяющие возможности базового комплекта:

Сборка 19

Створка. Наружный профиль.
Противоскол.

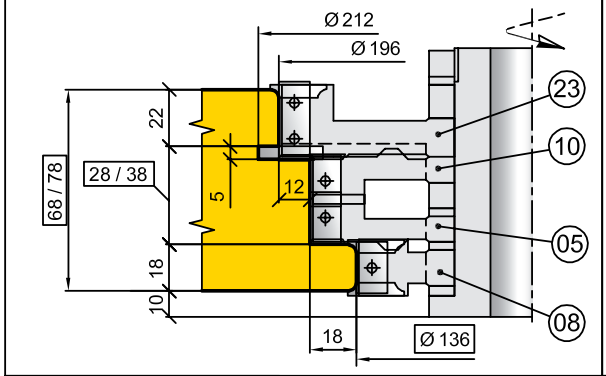

Сборка 28

Створка. Фурнитурный паз.
Паз под дополнительное
уплотнение.

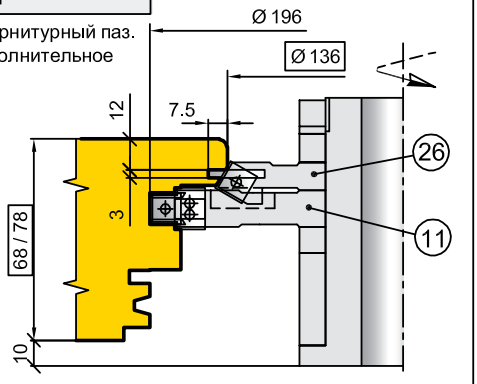

Сборка 02А

Коробка. Наружный профиль.
Низ.

Вариант №2.

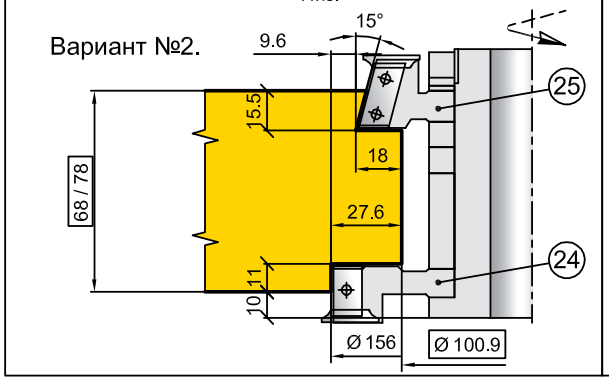

Сборка 25

Импост коробки. Низ.

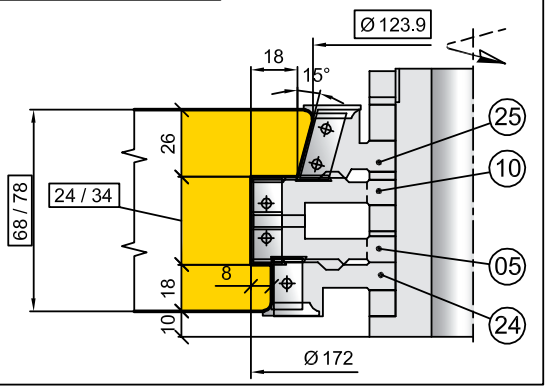

УНИВЕРСАЛЬНЫЙ КОМБИНИРУЕМЫЙ КОМПЛЕКТ ФРЕЗ ДЛЯ ПРОФИЛИРОВАНИЯ ОКОННЫХ БЛОКОВ СО СТЕКЛОПАКЕТОМ (БРУС 68/78х83; ФУРНИТУРА 12/18-9)

10.48.00

Сборка 13А

Створка. Внутренний профиль без штапика.

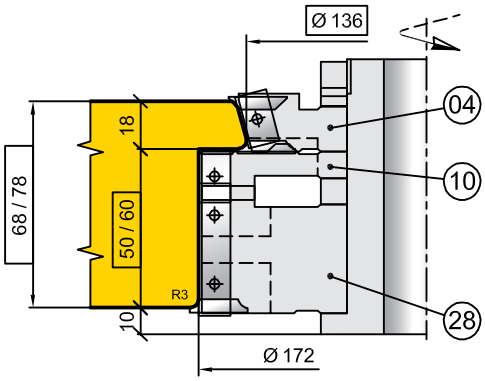

Сборка 13Б

Створка. Внутренний профиль и профиль штапика 16/18мм.

(только для бруса 68мм)

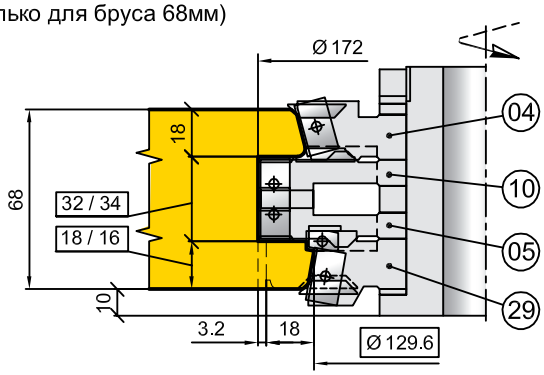

Сборка 64

Коробка балконной двери. Профиль порога.

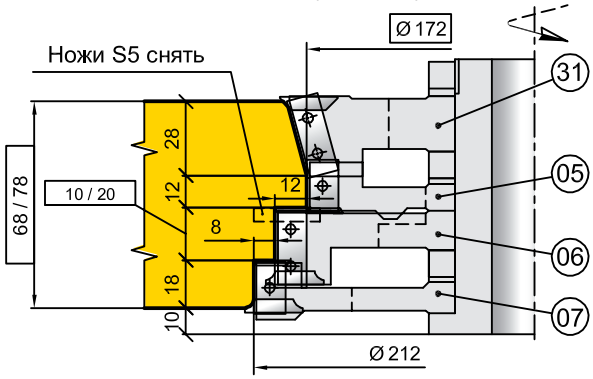

Сборка 67

Коробка балконной двери. Нижние шипы вертикальных брусков.

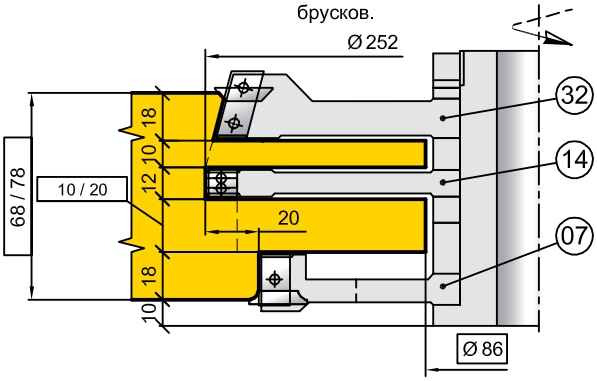

Сборка 203

Внутренний профиль коробки для конструкций с угловым соединением брусков под <45°.

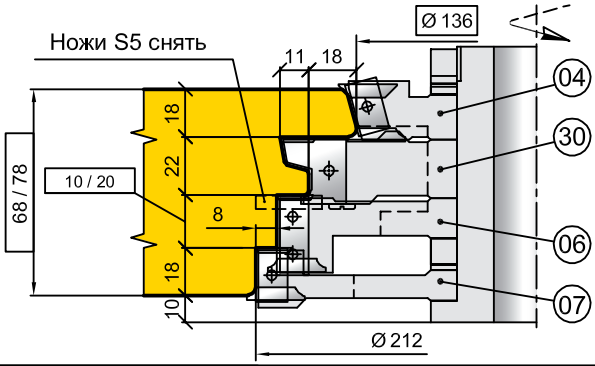

Сборка 224

Импост коробки для конструкций с угловым соединением брусков под <45°.

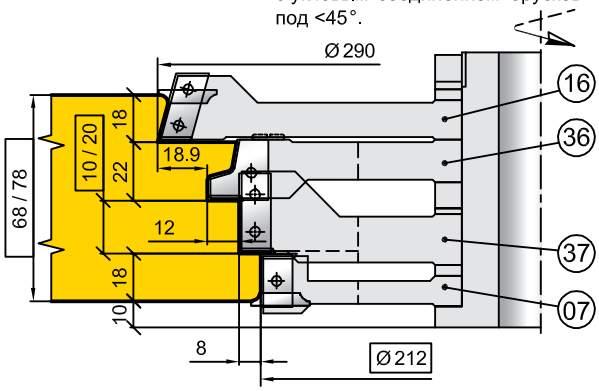

Сборка 24А

Импост-контрпрофиль коробки. Верх, бок

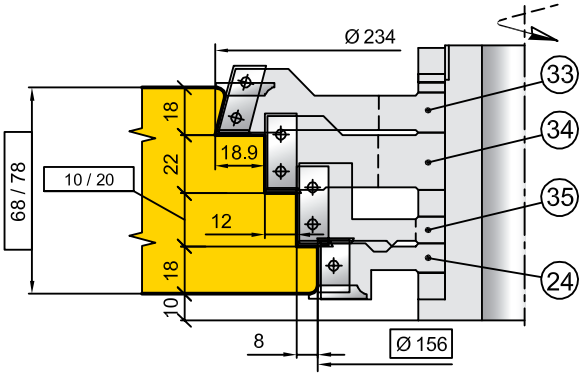

Сборка 23А

Импост створки и профиль закладки балконной двери.

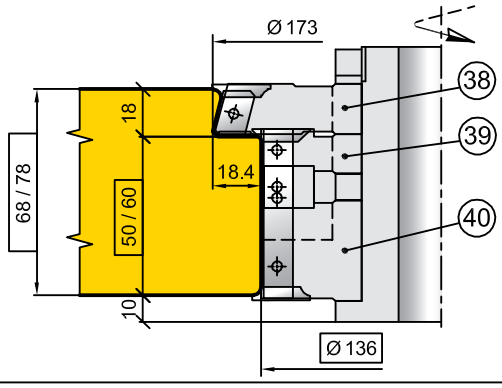

10.48.00

Сборка 33 Арочная коробка. Внутренний профиль. Верх, бок.

1-й проход

Ножи S5 снять

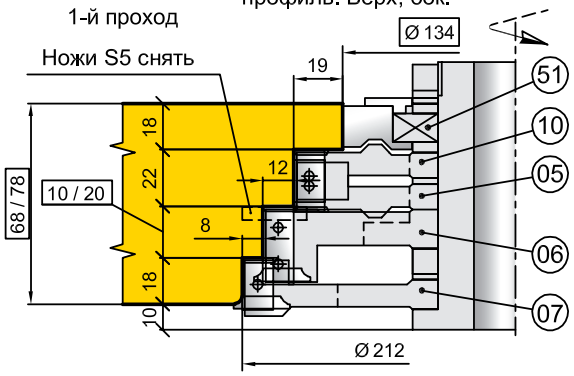

Комплект роликов.

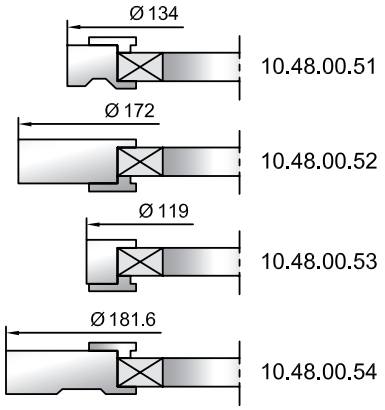

Сборка 34 Арочная коробка. Внутренний профиль. Верх, бок.

2-й проход

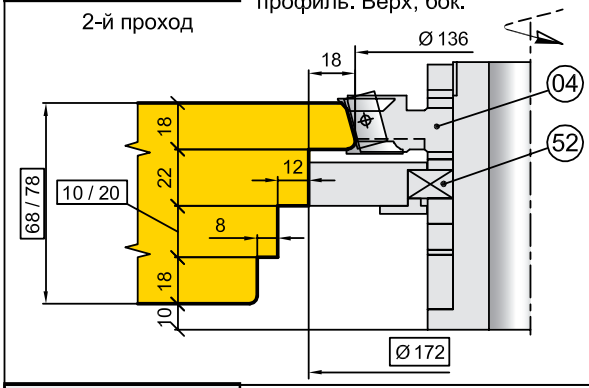

Сборка 35 Арочная створка. Наружный профиль.

1-й проход

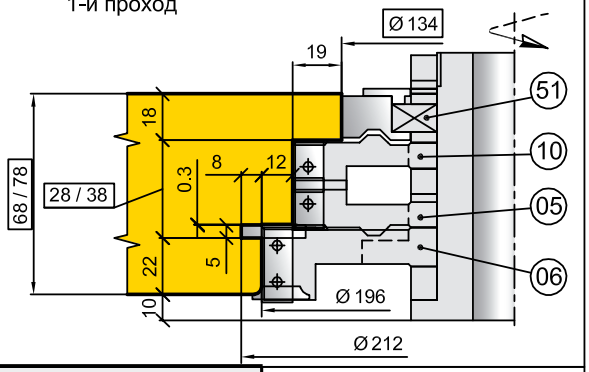

Сборка 37 Арочная створка. Внутренний профиль и профиль штапика.

1-й проход

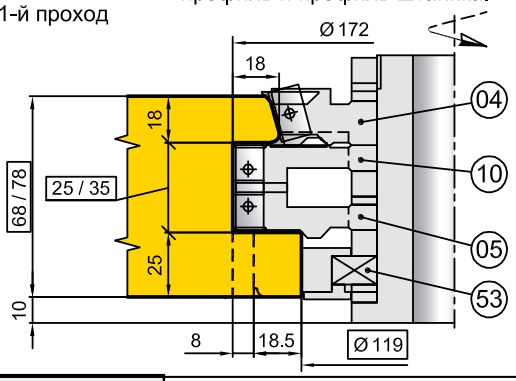

Сборка 36 Арочная створка. Наружный профиль.

2-й проход

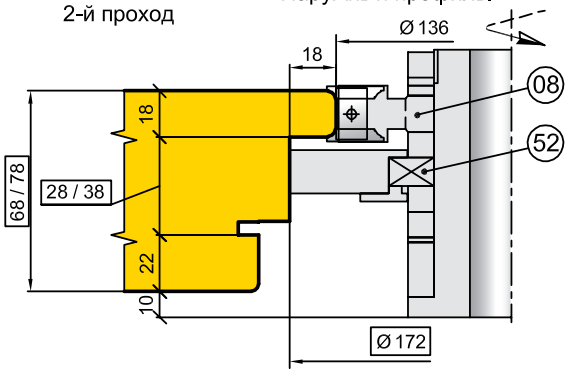

Сборка 38 Арочная створка. Внутренний профиль и профиль штапика.

2-й проход

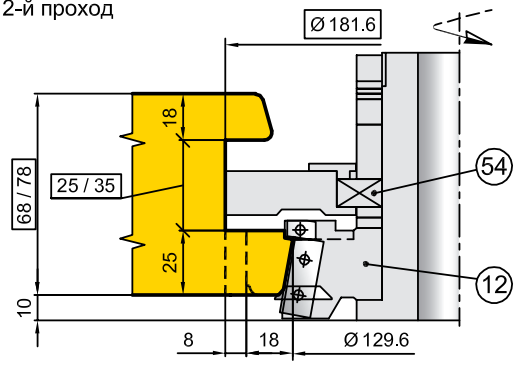

Сборка 56 Арочная створка. Паз под дополнительное уплотнение

3-й проход

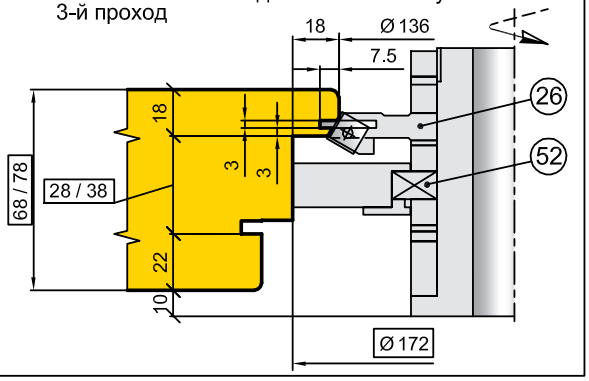

УНИВЕРСАЛЬНЫЙ КОМБИНИРУЕМЫЙ КОМПЛЕКТ ФРЕЗ ДЛЯ ПРОФИЛИРОВАНИЯ ОКОННЫХ БЛОКОВ СО СТЕКЛОПАКЕТОМ (БРУС 68/78x83; ФУРНИТУРА 12/18-9)

10.48.00
“SoftLine”

Дополнительные сборки для варианта профиля "SoftLine":

Сборка 305
Коробка. Верхний шип вертикального бруса.

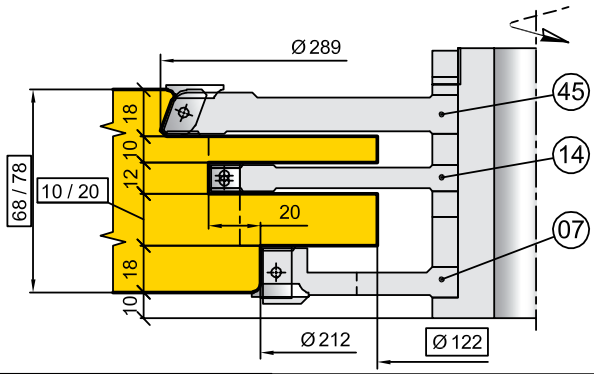

Сборка 303
Коробка. Профиль. Верх. Бок.

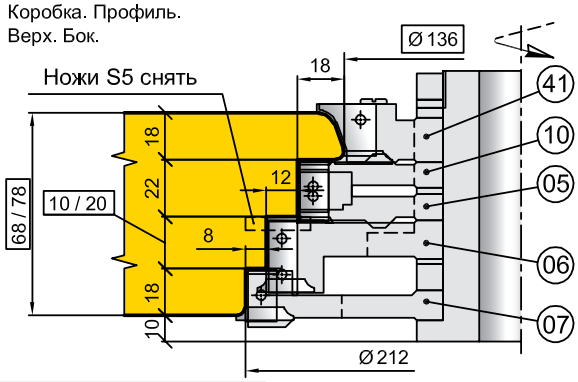

Сборка 314
Створка. Шип.

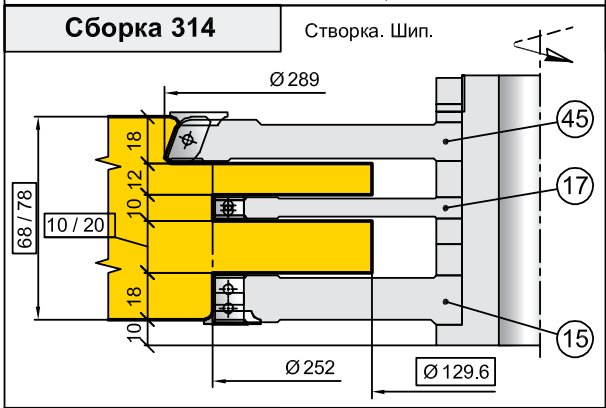

Сборка 313
Створка. Внутренний профиль и профиль штапика.

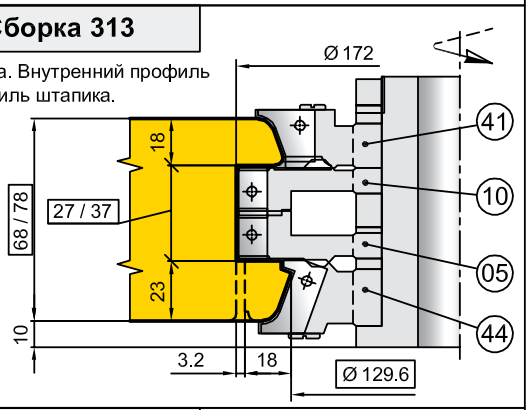

Сборка 310
Створка. Наружный профиль.

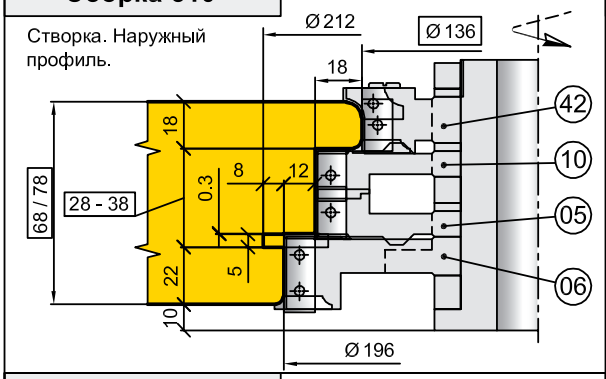

Сборка 312
Створка. Наружный профиль. Притвор.

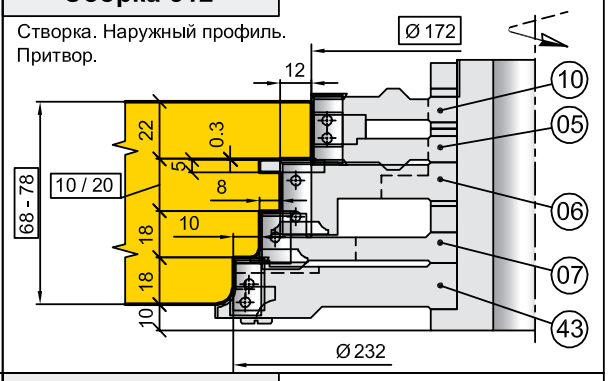

Сборка 319
Створка. Наружный профиль. Противоскол.

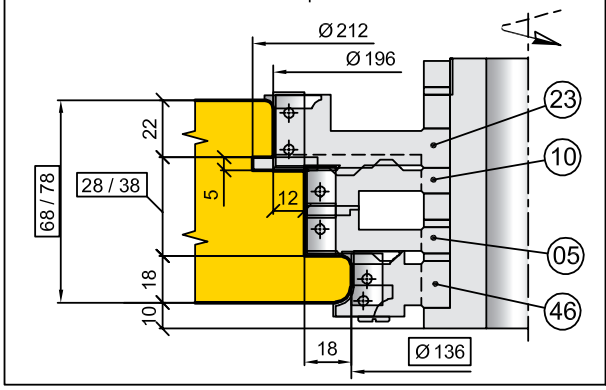

Сборка 321
Створка. Внутренний профиль. Отрезка штапика.

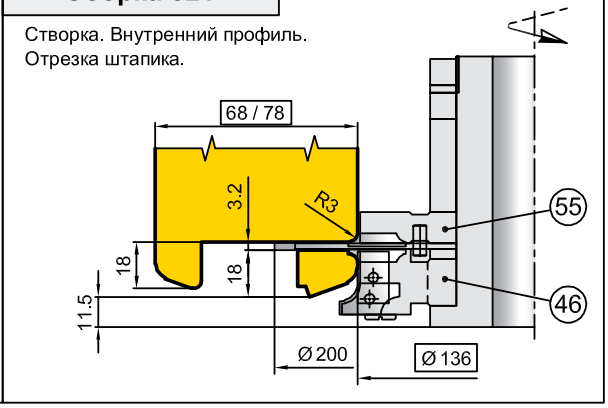

10.48.00
“SoftLine”

Сборка 313А

Створка. Внутренний профиль без штапика.

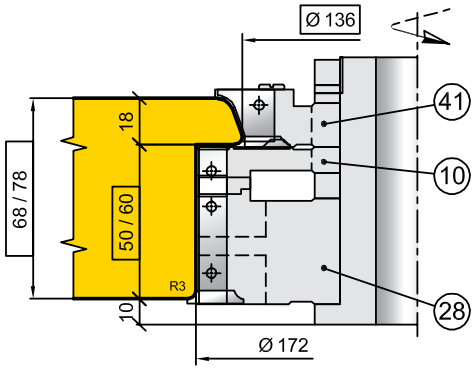

Сборка 313Б

Створка. Внутренний профиль и профиль штапика 18мм.

(только для бруса 68мм)

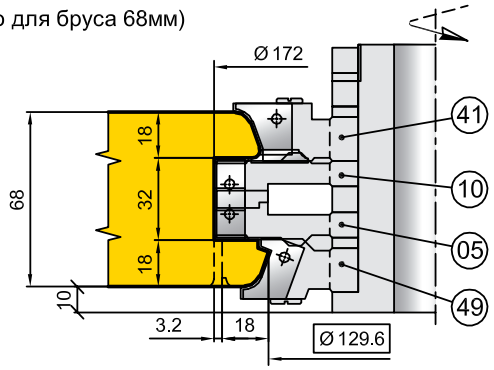

Сборка 311

Створка. Наружный профиль. Капельница.

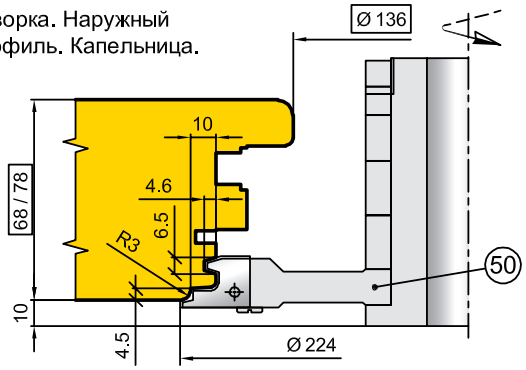

Сборка 323

Импост створки.

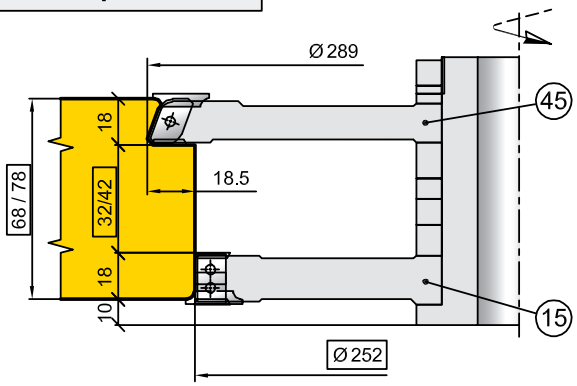

Сборка 403

Внутренний профиль коробки для конструкций с угловым соединением брусков под <45°.

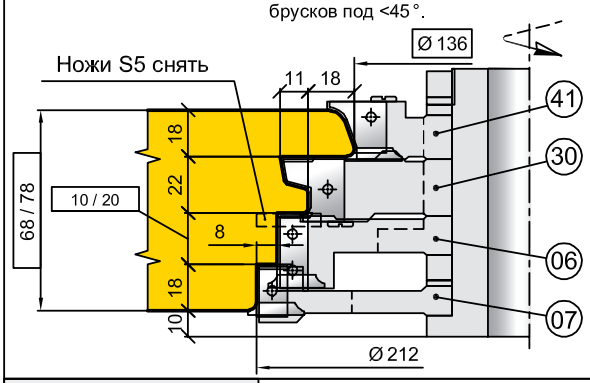

Сборка 424

Импост коробки для конструкций с угловым соединением брусков под <45°.

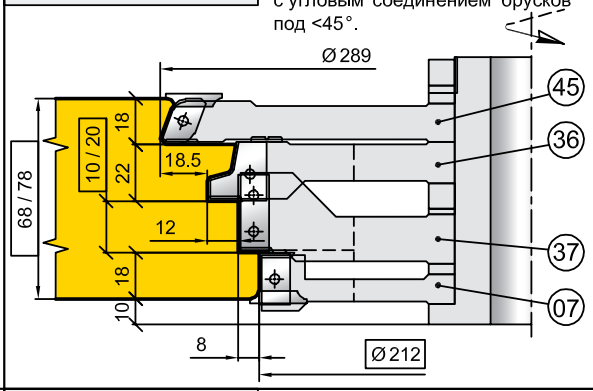

Сборка 324А

Импост-контрпрофиль коробки. Верх, бок

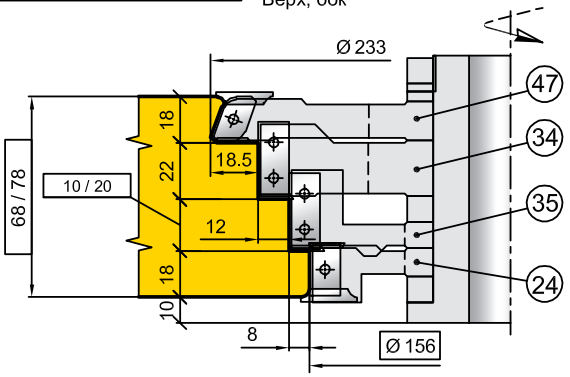

Сборка 323А

Импост створки и профиль закладки балконной двери.

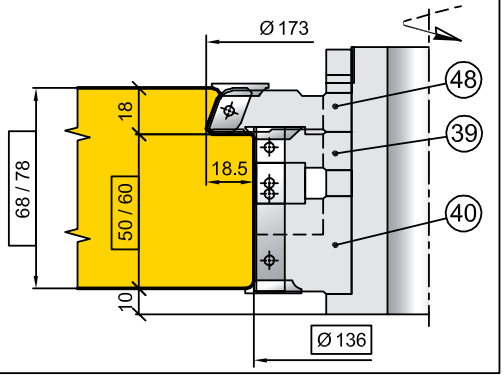

УНИВЕРСАЛЬНЫЙ КОМБИНИРУЕМЫЙ КОМПЛЕКТ ФРЕЗ ДЛЯ ПРОФИЛИРОВАНИЯ ОКОННЫХ БЛОКОВ СО СТЕКЛОПАКЕТОМ

10.48.00 - 10.69.00

Обозначение фрезы	D мм	d мм	B мм	Ножи									
				Z		V		R		C		S	
				Обозн.	Кол.	Обозн.	Кол.	Обозн.	Кол.	Обозн.	Кол.	Обозн.	Кол.
10.48.00.01	188	60	30	TS30	2	TS14.20	2			S45	2		
10.48.00.02	136	60	40	TS40	2							S4	2
10.48.00.03	152	60	20	TS20	2	TS14.20	2	SR3	2				
10.48.00.04	145	60	20	TS20	2			SR3	2	S45	2		
10.48.00.05	172	60	20	TS20	2	TS14.20	2						
10.48.00.06	196	60	30	TS30	2	TS14.20	2	SR3	2			S5	2
10.48.00.07	212	60	20	TS20	2	TS14.20	2	SR3	2				
10.48.00.08	136	60	20	TS20	2			SR3	2+2				
10.48.00.09	232	60	20	TS20	2	TS14.20	2	SR3	2				
10.48.00.10	172	60	20	TS20	2	TS14.20	2						
10.48.00.11	196	60	16	TS12	6	TS14.20	2+2						
10.48.00.12	140	60	37	TS30 10.48.00.12.01	2 2					S45	2		
10.48.00.13	134	60	12							S45	2		
10.48.00.14	252	60	12	TS7.5	2+2	TS14.20	2+2						
10.48.00.15	252	60	20	TS12	2+2	TS14.20	2+2	SR3	2				
10.48.00.16	290	60	26	10.48.00.16.01	3	TS14.20	3	SR3	3				
10.48.00.17	252	60	10	TS7.5	2+2	TS14.20	2+2						
10.48.00.18	228	60	20	TS12	2+2	TS14.20	2+2						
10.48.00.19	228	60	26	10.48.00.16.01	3	TS14.20	3			S45	3		
10.48.00.20	268	60	12	TS7.5	2+2	TS14.20	2+2						
10.48.00.21	216	60	21	TS7.5 10.48.00.21.01	2 2	TS14.20	2						
10.48.00.22	228	60	10	TS7.5	2+2	TS14.20	2+2						
10.48.00.23	196	60	30	TS30	2	TS14.20	2	SR3	2			S5	2
10.48.00.24	156	60	20	TS20	2	TS14.20	2	SR3	2				
10.48.00.25	137	60	26	10.48.00.16.01	2	TS14.20	2	SR3	2				
10.48.00.26	146	60	10	TS12	2							S3.01	2
10.48.00.28	172	60	50	TS50	2			SR3	2				
10.48.00.29	136	60	27	TS20 10.48.00.12.01	2 2					S45	2		
10.48.00.30	194	60	25	10.48.00.30.01	2	TS14.20	2						
10.48.00.31	187	60	30	TS30	2					S45	2		
10.48.00.32	247	60	26	10.48.00.16.01	3	TS14.20	3			S45	3		
10.48.00.33	234	60	26	10.48.00.16.01	2	TS14.20	2	SR3	2				
10.48.00.34	196	60	30	TS30	2	TS14.20	2						
10.48.00.35	172	60	30	TS30	2	TS14.20	2						
10.48.00.36	252	60	22	10.48.00.36.01	2	TS14.20	2						
10.48.00.37	228	60	30	TS30	2	TS14.20	2						
10.48.00.38	173	60	18	10.48.00.38.01	2	TS14.20	2	SR3	2				
10.48.00.39	136	60	30	TS30	2					S45	2		
10.48.00.40	136	60	50	TS50	2			SR3	2				

10.48.00 - 10.69.00

Обозначение фрезы	D мм	d мм	B мм	Ножи									
				Z		V		R		C		S	
				Обозн.	Кол.	Обозн.	Кол.	Обозн.	Кол.	Обозн.	Кол.	Обозн.	Кол.
10.48.00.41	157	60	23	10.48.00.41.01	2			SR3	2				
10.48.00.42	150	60	25	TS20 10.48.00.42.01	2 2			SR3	2				
10.48.00.43	246	60	23	TS20 10.48.00.43.01	2 2	TS14.20	2						
10.48.00.44	155	60	28	10.48.00.44.01	2								
10.48.00.45	289	60	20	10.48.00.45.01	3	TS14.20	3	SR3	3				
10.48.00.46	150	60	25	TS20 10.48.00.43.01	2 2			SR3	2				
10.48.00.47	233	60	20	10.48.00.45.01	2	TS14.20	2	SR3	2				
10.48.00.48	173	60	20	10.48.00.45.01	2	TS14.20	2	SR3	2				
10.48.00.49	151	60	23	10.48.00.49.01	2								
10.48.00.50	224	60	20	10.48.00.50.01	3								
10.48.00.55	200	60	15	пила 10.48.00.55.03	1			SR3	2				
10.58.00.02	136	60	50	TS50	2							S4	2
10.58.00.06	196	60	30	TS30	2	TS14.20	2	SR3	2			S5	2
10.58.00.10	172	60	30	TS30	2	TS14.20	2						
10.58.00.18	228	60	28	TS15	2+2	TS14.20	2+2						
10.58.00.22	228	60	20	TS12	2+2	TS14.20	2+2						
10.58.00.27	252	60	18	TS12	2+2	TS14.20	2+2						
10.49.00.01	*242*	*60*	*20*	*TS20*	*2*	*TS14.20*	*2*			*S45*	*2*		
10.49.00.02	*196*	*60*	*28*	*TS15*	*2+2*	*TS14.20*	*2*			*S45*	*2*	*S4*	*2*
10.49.00.04	*145*	*60*	*20*	*TS20*	*2*			*SR3*	*2*	*S45*	*2*		
10.49.00.05	*172*	*60*	*23*	*10.49.00.05.01*	*2*	*TS14.20*	*2*						
10.49.00.06	*196*	*60*	*30*	*TS30*	*2*	*TS14.20*	*2*	*SR3*	*2*			*S5*	*2*
10.49.00.07	*212*	*60*	*20*	*TS20*	*2*	*TS14.20*	*2*	*SR3*	*2*				
10.49.00.08	*136*	*60*	*20*	*TS20*	*2*			*SR3*	*2+2*				
10.49.00.09	*232*	*60*	*20*	*TS20*	*2*	*TS14.20*	*2*	*SR3*	*2*				
10.49.00.10	*172*	*60*	*23*	*10.49.00.05.01*	*2*	*TS14.20*	*2*						
10.49.00.11	*196*	*60*	*16*	*TS12*	*6*	*TS14.20*	*2+2*						
10.49.00.12	*140*	*60*	*37*	*TS30* *10.48.00.12.01*	*2* *2*					*S45*	*2*		
10.49.00.13	*134*	*60*	*12*							*S45*	*2*		
10.49.00.14	*252*	*60*	*12*	*TS9.5*	*2+2*	*TS14.20*	*2+2*						
10.49.00.15	*252*	*60*	*20*	*TS12*	*2+2*	*TS14.20*	*2+2*	*SR3*	*2*				
10.49.00.16	*290*	*60*	*26*	*10.48.00.16.01*	*3*	*TS14.20*	*3*	*SR3*	*3*				
10.49.00.17	*252*	*60*	*10*	*TS9.5*	*3*	*TS14.20*	*3+3*						
10.49.00.18	*228*	*60*	*20*	*TS12*	*2+2*	*TS14.20*	*2+2*						
10.49.00.19	*212*	*60*	*26*	*10.48.00.16.01*	*3*	*TS14.20*	*3*			*S45*	*3*		
10.49.00.20	*266*	*60*	*12*	*TS9.5* *10.49.00.20.01*	*2* *2*	*TS14.20*	*2+2+2*						
10.49.00.21	*216*	*60*	*21*	*TS7.5* *10.48.00.21.01*	*2* *2*	*TS14.20*	*2*						

УНИВЕРСАЛЬНЫЙ КОМБИНИРУЕМЫЙ КОМПЛЕКТ ФРЕЗ ДЛЯ ПРОФИЛИРОВАНИЯ ОКОННЫХ БЛОКОВ СО СТЕКЛОПАКЕТОМ

10.48.00 - 10.69.00

Обозначение фрезы	D мм	d мм	B мм	Ножи									
				Z		V		R		C		S	
				Обозн.	Кол.	Обозн.	Кол.	Обозн.	Кол.	Обозн.	Кол.	Обозн.	Кол.
10.49.00.22	228	60	10	TS9.5	3	TS14.20	3+3						
10.49.00.23	196	60	30	TS30	2	TS14.20	2	SR3	2			S5	2
10.49.00.24	156	60	20	TS20	2	TS14.20	2	SR3	2				
10.49.00.25	139	60	26	10.48.00.16.01	2	TS14.20	2	SR3	2				
10.49.00.26	146	60	10	TS12	2							S3.01	2
10.49.00.28	172	60	50	TS50	2			SR3	2				
10.49.00.29	136	60	27	TS20 10.48.00.12.01	2 2					S45	2		
10.49.00.30	194	60	25	10.48.00.30.01	2	TS14.20	2						
10.49.00.31	187	60	30	TS30	2					S45	2		
10.49.00.32	247	60	26	10.48.00.16.01	3	TS14.20	3			S45	3		
10.49.00.33	234	60	26	10.48.00.16.01	2	TS14.20	2	SR3	2				
10.49.00.34	196	60	30	TS30	2	TS14.20	2						
10.49.00.35	172	60	30	TS30	2	TS14.20	2						
10.49.00.36	252	60	22	10.48.00.36.01	2	TS14.20	2						
10.49.00.37	228	60	30	TS30	2	TS14.20	2						
10.49.00.38	173	60	18	10.48.00.38.01	2	TS14.20	2	SR3	2				
10.49.00.39	136	60	30	TS30	2					S45	2		
10.49.00.40	136	60	50	TS50	2			SR3	2				
10.49.00.41	157	60	23	10.48.00.41.01	2			SR3	2				
10.49.00.42	150	60	25	TS20 10.48.00.42.01	2 2			SR3	2				
10.49.00.43	246	60	23	TS20 10.48.00.43.01	2 2	TS14.20	2						
10.49.00.44	155	60	28	10.48.00.44.01	2								
10.49.00.45	289	60	20	10.48.00.45.01	3	TS14.20	3	SR3	3				
10.49.00.46	150	60	25	TS20 10.48.00.43.01	2 2			SR3	2				
10.49.00.47	233	60	20	10.48.00.45.01	2	TS14.20	2	SR3	2				
10.49.00.48	173	60	20	10.48.00.45.01	2	TS14.20	2	SR3	2				
10.49.00.49	151	60	23	10.48.00.49.01	2								
10.49.00.50	224	60	20	10.48.00.50.01	3								
10.49.00.55	200	60	15	пила 10.48.00.55.03	1			SR3	2				
10.59.00.05	172	60	30	TS30	2	TS14.20	2						
10.59.00.18	228	60	28	TS15	2+2	TS14.20	2+2						
10.59.00.22	228	60	20	TS12	2+2	TS14.20	2+2						
10.59.00.27	252	60	18	TS12	2+2	TS14.20	2+2						
10.69.00.06	196	60	40	TS40	2	TS14.20	2	SR3	2			S5	2
10.69.00.10	172	60	30	TS30	2	TS14.20	2						
10.69.00.22	228	60	34	TS20	2+2	TS14.20	2+2						
10.69.00.35	172	60	40	TS40	2	TS14.20	2						
10.69.00.37	228	60	40	TS40	2	TS14.20	2						

10.48.00 - 10.69.00

Обозначение фрезы	D мм	d мм	B мм	Ножи									
				Z		V		R		C		S	
				Обозн.	Кол.	Обозн.	Кол.	Обозн.	Кол.	Обозн.	Кол.	Обозн.	Кол.
10.56.00.01	242	60	20	TS20	2	TS14.20	2			S45	2		
10.56.00.02	196	60	28	TS15	2+2	TS14.20	2			S45	2	S4	2
10.56.00.03	150	60	25	TS20 10.48.00.43.01	2 2			SR3	2				
10.56.00.04	157	60	23	10.48.00.41.01	2			SR3	2				
10.56.00.05	172	60	23	10.49.00.05.01	2	TS14.20	2						
10.56.00.06	196	60	30	TS30	2	TS14.20	2	SR3	2			S5	2
10.56.00.07	212	60	20	TS20	2	TS14.20	2	SR3	2				
10.56.00.08	150	60	25	TS20 10.48.00.42.01	2 2			SR3	2				
10.56.00.09	246	60	23	TS20 10.48.00.43.01	2 2	TS14.20	2						
10.56.00.10	172	60	23	10.49.00.05.01	2	TS14.20	2						
10.56.00.11	196	60	16	TS12	6	TS14.20	2+2						
10.56.00.12	155	60	28	10.48.00.44.01	2								
10.56.00.13	200	60	15	пила 10.56.00.13.03	1			SR3	2				
10.56.00.14	216	60	12	TS9.5	2+2	TS14.20	2+2						
10.56.00.15	216	60	20	TS12	2+2	TS14.20	2+2	SR3	2				
10.56.00.16	253	60	20	10.48.00.45.01	3	TS14.20	3	SR3	3				
10.56.00.17	216	60	10	TS9.5	3	TS14.20	3+3						
10.56.00.18	192	60	20	TS12	2+2	TS14.20	2+2						
10.56.00.19	196	60	26	10.48.00.16.01	3	TS14.20	3			S45	3		
10.56.00.20	250	60	12	TS9.5 10.49.00.20.01	2 2	TS14.20	2+2+2						
10.56.00.21	224	60	20	10.48.00.50.01	3								
10.56.00.61	176	60	20	TS20	2	TS14.20	2	SR3	2				
10.56.00.22	192	60	10	TS9.5	3	TS14.20	3+3						
10.56.00.23	196	60	30	TS30	2	TS14.20	2	SR3	2			S5	2
10.56.00.24	156	60	20	TS20	2	TS14.20	2	SR3	2				
10.56.00.25	139	60	26	10.48.00.16.01	2	TS14.20	2	SR3	2				
10.56.00.26	146	60	10	TS12	2							S3.01	2
10.56.00.28	172	60	50	TS50	2			SR3	2				
10.56.00.29	151	60	23	10.48.00.49.01	2								
10.56.00.30	194	60	25	10.48.00.30.01	2	TS14.20	2						
10.56.00.31	187	60	30	TS30	2					S45	2		
10.56.00.32	247	60	26	10.48.00.16.01	3	TS14.20	3			S45	3		
10.56.00.62	252	60	12	TS9.5	2+2	TS14.20	2+2						
10.56.00.33	233	60	20	10.48.00.45.01	2	TS14.20	2	SR3	2				
10.56.00.34	196	60	30	TS30	2	TS14.20	2						
10.56.00.35	172	60	30	TS30	2	TS14.20	2						
10.56.00.36	216	60	22	10.48.00.36.01	2	TS14.20	2						
10.56.00.37	192	60	30	TS30	2	TS14.20	2						

УНИВЕРСАЛЬНЫЙ КОМБИНИРУЕМЫЙ КОМПЛЕКТ ФРЕЗ ДЛЯ ПРОФИЛИРОВАНИЯ ОКОННЫХ БЛОКОВ СО СТЕКЛОПАКЕТОМ

10.48.00 - 10.69.00

Обозначение фрезы	D мм	d мм	B мм	Ножи									
				Z		V		R		C		S	
				Обозн.	Кол.	Обозн.	Кол.	Обозн.	Кол.	Обозн.	Кол.	Обозн.	Кол.
10.56.00.38	*173*	*60*	*20*	*10.48.00.45.01*	*2*	*TS14.20*	*2*	*SR3*	*2*				
10.56.00.39	*136*	*60*	*30*	*TS30*	*2*					*S45*	*2*		
10.56.00.40	*136*	*60*	*50*	*TS50*	*2*			*SR3*	*2*				
10.68.00.01	248	60	30	TS30	2	TS14.20	2			S45	2		
10.68.00.02	196	60	20	TS20	2	TS14.20	2					S4	2
10.68.00.04	145	60	20	TS20	2			SR3	2	S45	2		
10.68.00.05	172	60	20	TS20	2	TS14.20	2						
10.68.00.06	196	60	40	TS40	2	TS14.20	2	SR3	2			S5	2
10.68.00.07	212	60	20	TS20	2	TS14.20	2	SR3	2				
10.68.00.08	136	60	20	TS20	2			SR3	2+2				
10.68.00.09	232	60	20	TS20	2	TS14.20	2	SR3	2				
10.68.00.10	172	60	30	TS30	2	TS14.20	2						
10.68.00.11	196	60	16	TS12	6	TS14.20	2+2						
10.68.00.12	140	60	37	TS30 10.48.00.12.01	2 2					S45	2		
10.68.00.13	134	60	12							S45	2		
10.68.00.14	252	60	12	TS9.5	2+2	TS14.20	2+2						
10.68.00.15	252	60	22	TS12	2+2	TS14.20	2+2	SR3	2				
10.68.00.16	290	60	26	10.48.00.16.01	3	TS14.20	3	SR3	3				
10.68.00.17	252	60	16	TS12	2+2	TS14.20	2+2						
10.68.00.18	228	60	16	TS12	2+2	TS14.20	2+2						
10.68.00.19	188	60	26	10.48.00.16.01	3	TS14.20	3			S45	3		
10.68.00.21	216	60	21	TS7.5 10.48.00.21.01	2 2	TS14.20	2						
10.68.00.22	228	60	22	TS12	2+2	TS14.20	2+2						
10.68.00.23	196	60	40	TS40	2	TS14.20	2	SR3	2			S5	2
10.68.00.24	156	60	20	TS20	2	TS14.20	2	SR3	2				
10.68.00.25	137	60	26	10.48.00.16.01	2	TS14.20	2	SR3	2				
10.68.00.26	146	60	10	TS12	2							S3.01	2
10.68.00.28	172	60	50	TS50	2			SR3	2				
10.68.00.29	136	60	27	TS20 10.48.00.12.01	2 2					S45	2		
10.68.00.31	187	60	30	TS30	2					S45	2		
10.68.00.32	247	60	26	10.48.00.16.01	3	TS14.20	3			S45	3		
10.68.00.33	234	60	26	10.48.00.16.01	2	TS14.20	2	SR3	2				
10.68.00.34	196	60	40	TS40	2	TS14.20	2						
10.68.00.35	172	60	30	TS30	2	TS14.20	2						
10.68.00.38	173	60	18	10.48.00.38.01	2	TS14.20	2	SR3	2				
10.68.00.39	136	60	30	TS30	2					S45	2		
10.68.00.40	136	60	50	TS50	2			SR3	2				

10.48.00 - 10.69.00

Ножи профильные

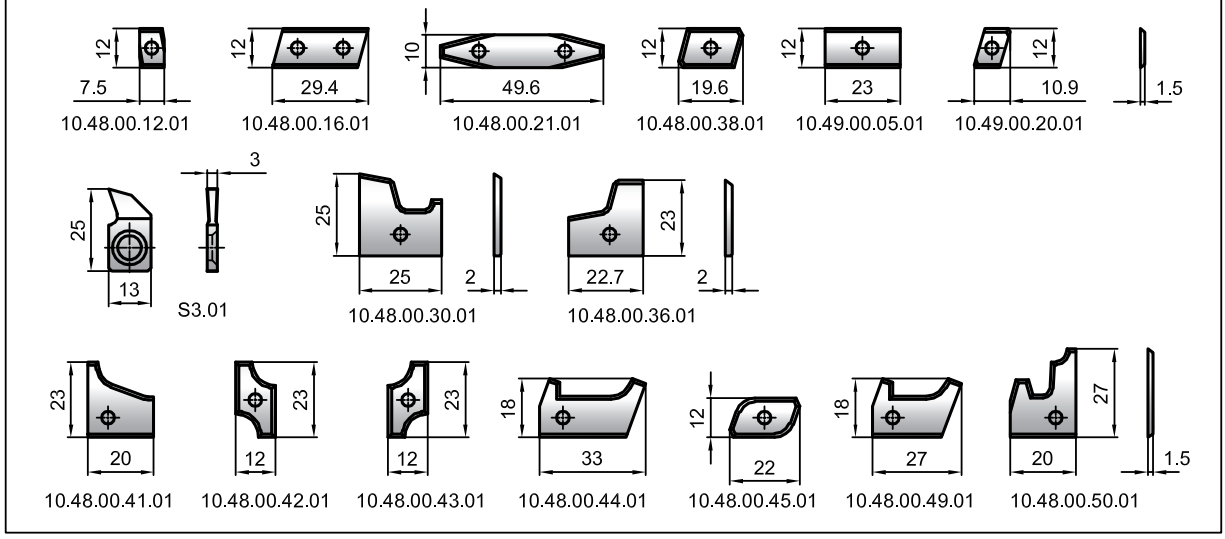

Пример использования настроечной оправки на фрезерном станке

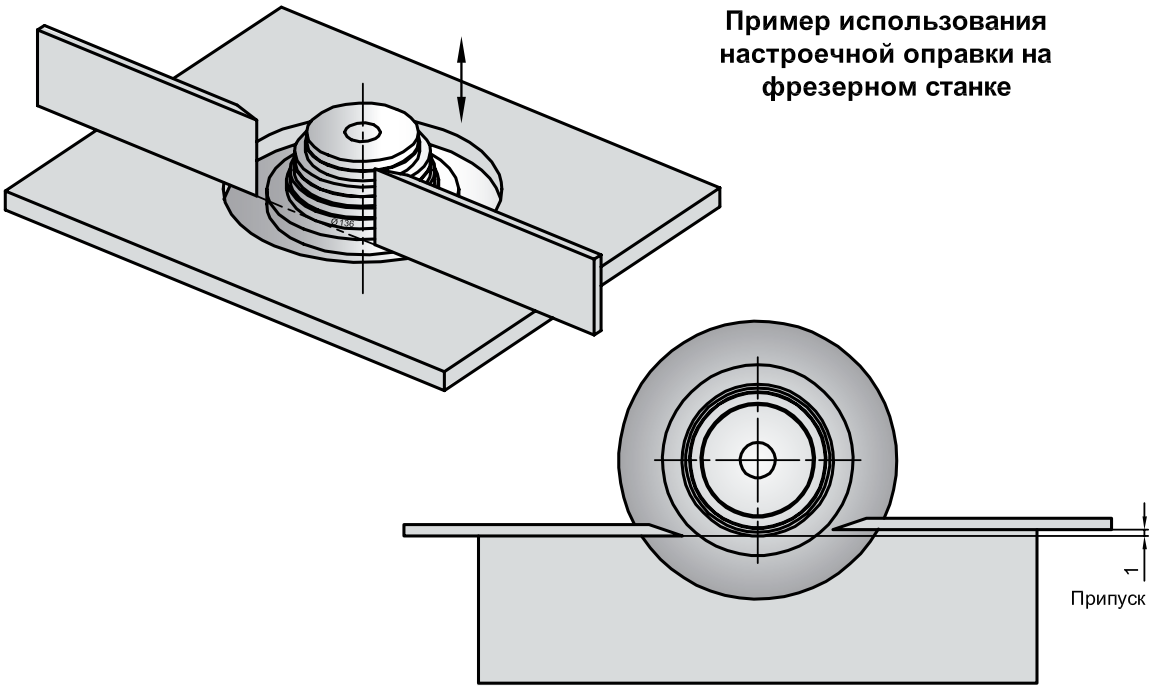

УНИВЕРСАЛЬНЫЙ КОМБИНИРУЕМЫЙ КОМПЛЕКТ ФРЕЗ ДЛЯ ПРОФИЛИРОВАНИЯ ОКОННЫХ БЛОКОВ СО СТЕКЛОПАКЕТОМ (БРУС 78/86х83; ФУРНИТУРА 12/18-9)

10.58.00

Вертикальное сечение оконного блока

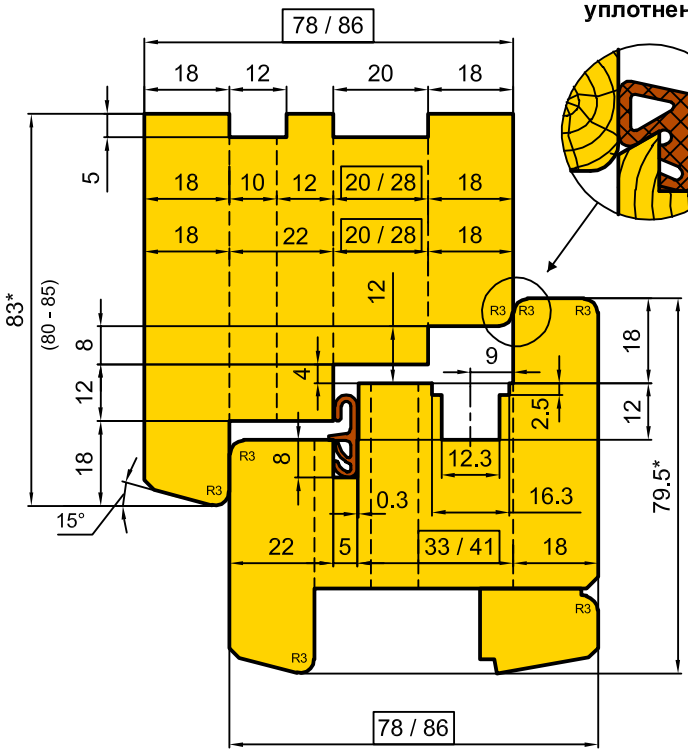

Вариант дополнительного уплотнения

Сечение оконных створок по притвору

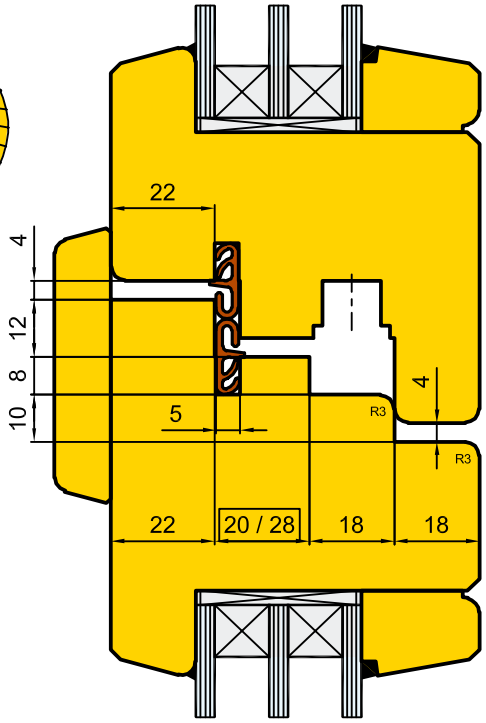

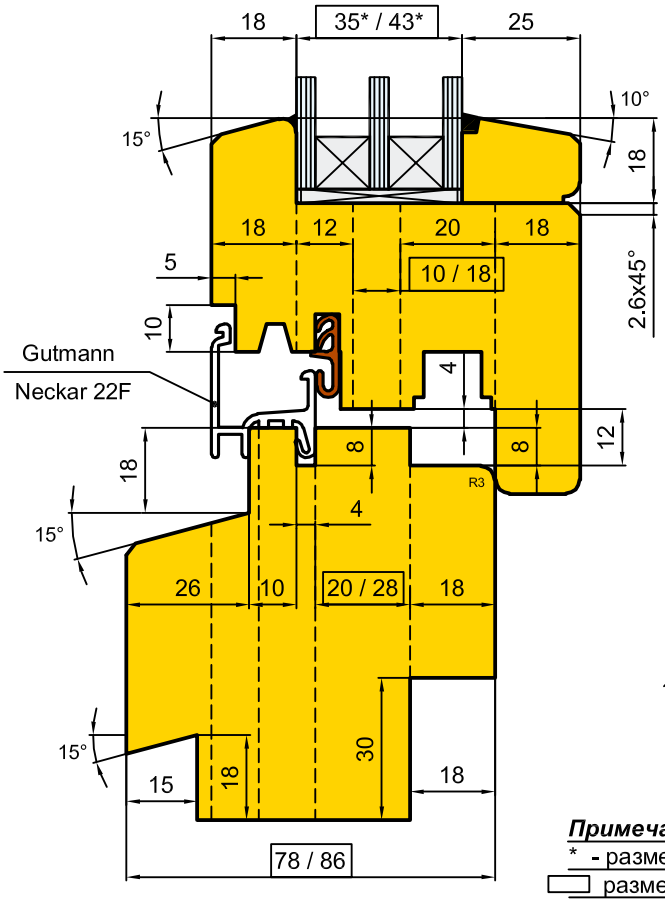

Порог и закладка балконной двери

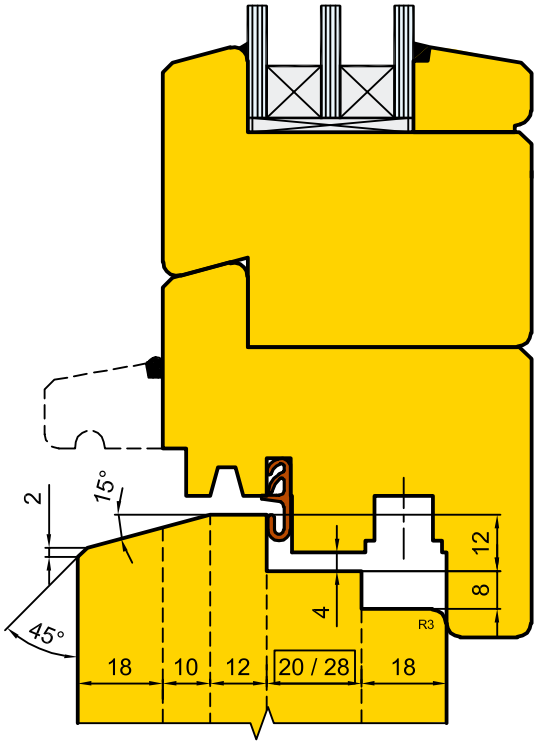

Примечание:

* - размеры справочные;

☐ размеры в рамке - переменные, для исполнений из бруса 78мм и 86мм соответственно.

10.58.00

Базовый комплект фрез:

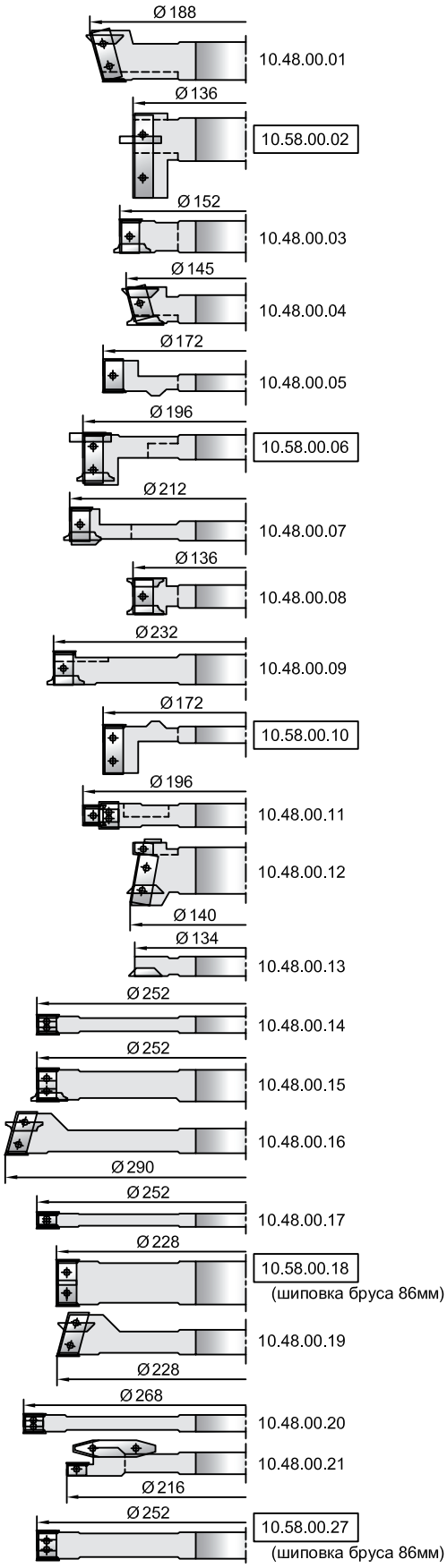

Дополнительные фрезы, расширяющие возможности комплекта:

УНИВЕРСАЛЬНЫЙ КОМБИНИРУЕМЫЙ КОМПЛЕКТ ФРЕЗ ДЛЯ ПРОФИЛИРОВАНИЯ ОКОННЫХ БЛОКОВ СО СТЕКЛОПАКЕТОМ (БРУС 86/92х83; ФУРНИТУРА 12/18-9)

10.68.00

Вертикальное сечение оконного блока

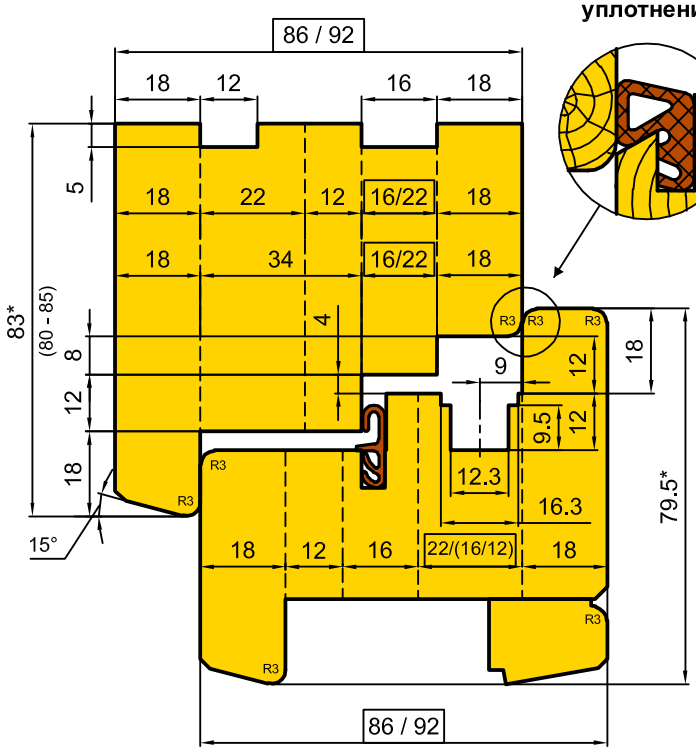

Вариант дополнительного уплотнения

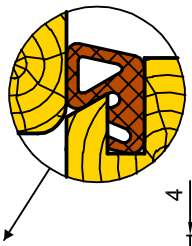

Сечение оконных створок по притвору

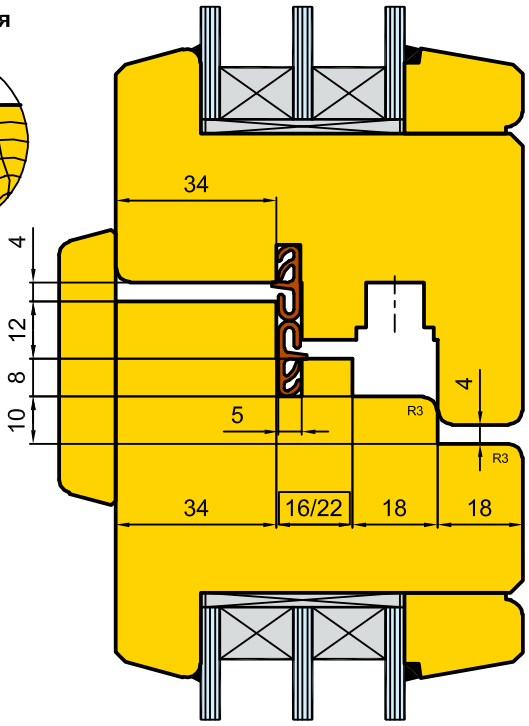

Порог и закладка балконной двери

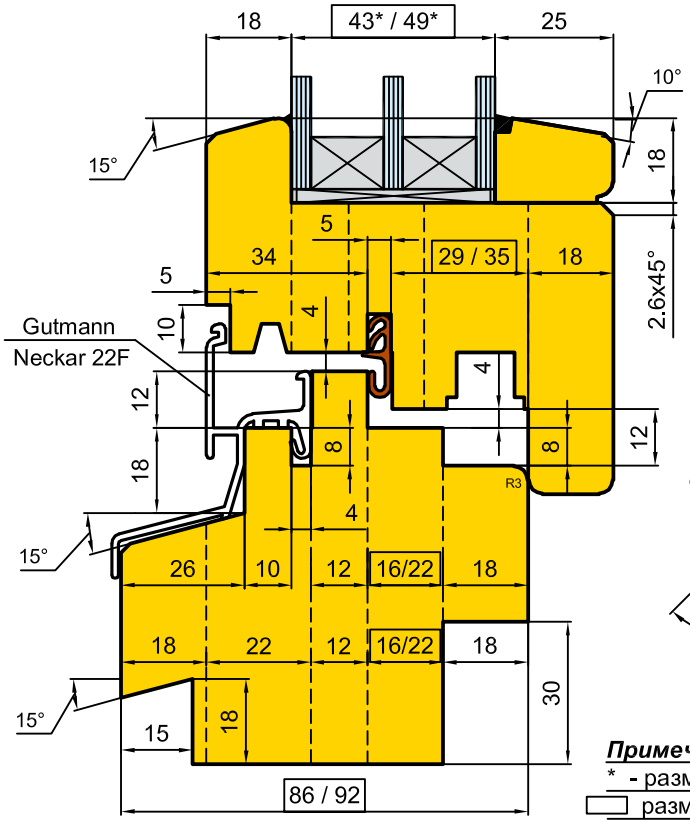

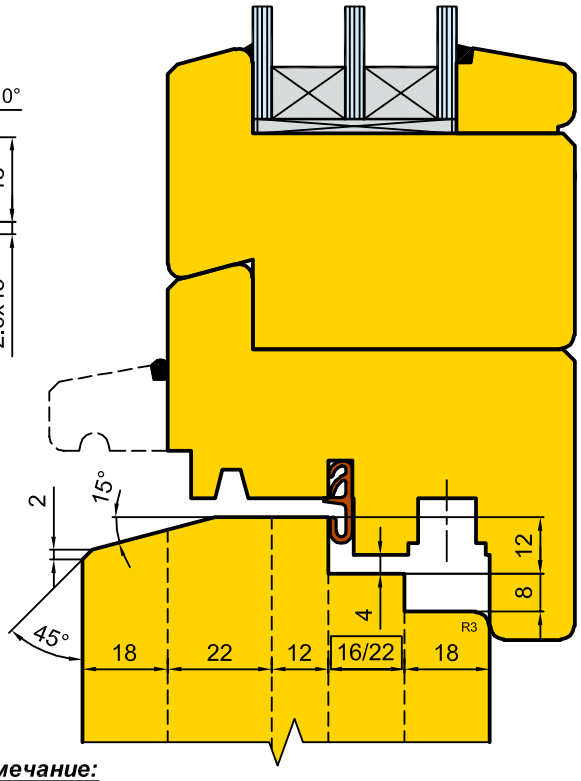

Примечание:

* - размеры справочные;

☐ размеры в рамке - переменные, для исполнений из бруса 86мм и 92мм соответственно.

10.68.00

Базовый комплект фрез:

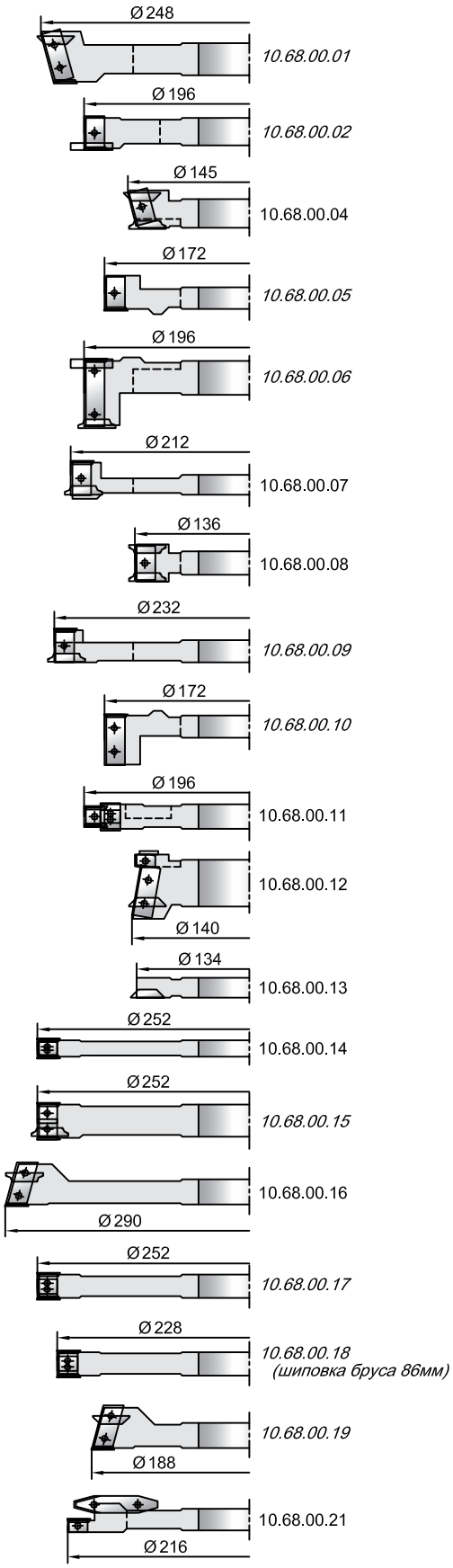

Дополнительные фрезы, расширяющие возможности комплекта:

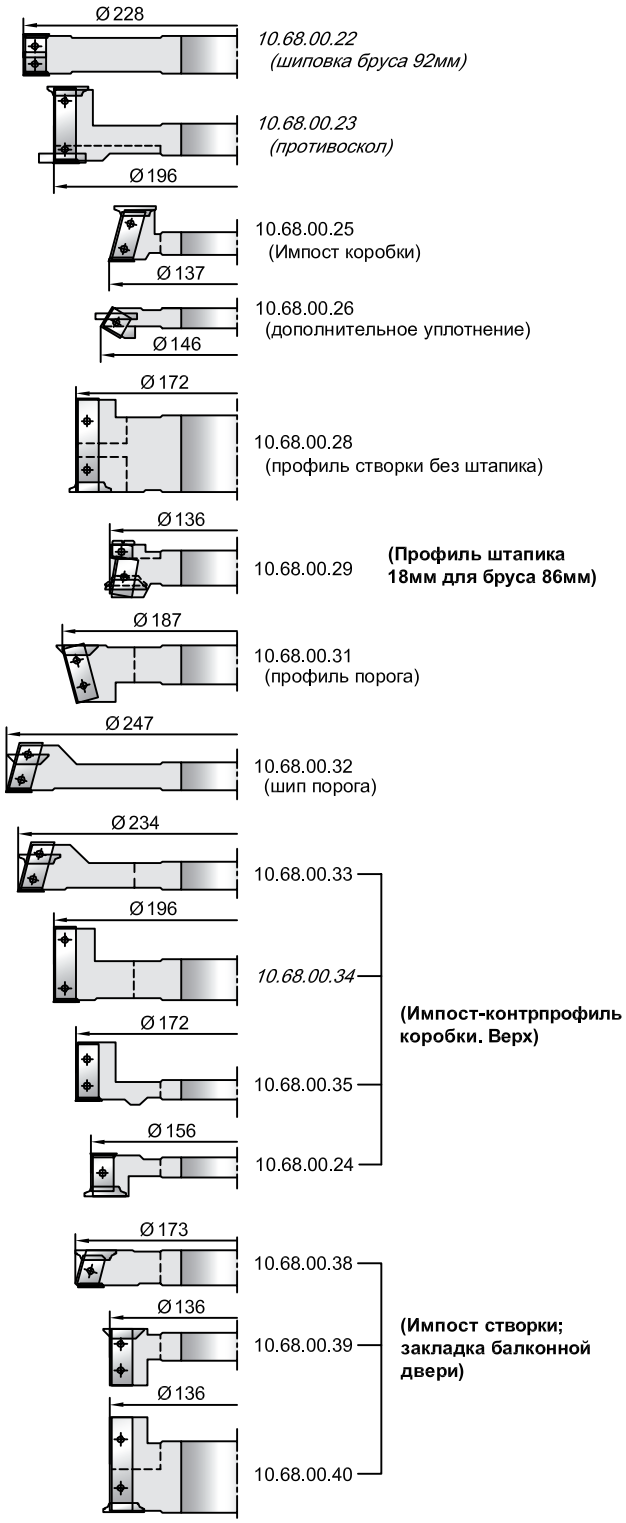

УНИВЕРСАЛЬНЫЙ КОМБИНИРУЕМЫЙ КОМПЛЕКТ ФРЕЗ ДЛЯ ПРОФИЛИРОВАНИЯ ОКОННЫХ БЛОКОВ СО СТЕКЛОПАКЕТОМ (БРУС 68/78х83; ФУРНИТУРА 12/18-9)

10.49.00

Вертикальное сечение оконного блока

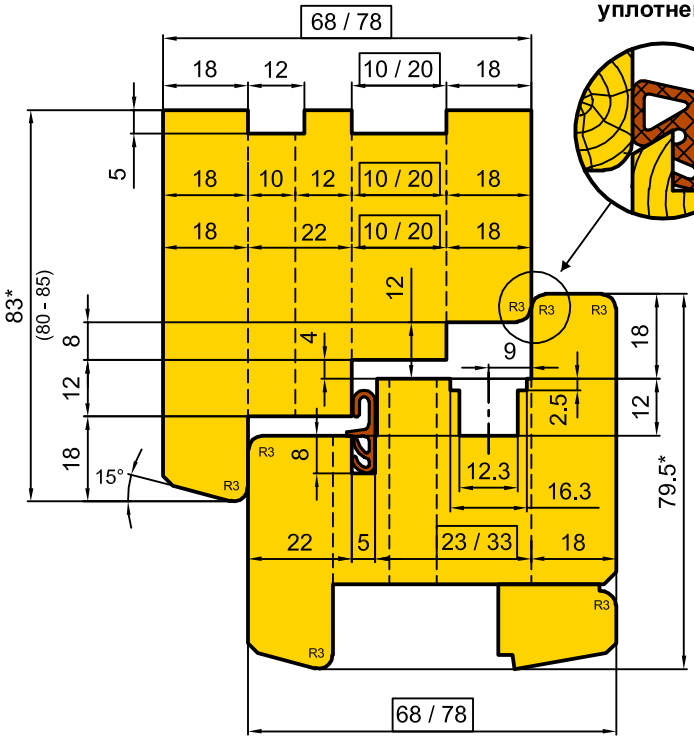

Вариант дополнительного уплотнения

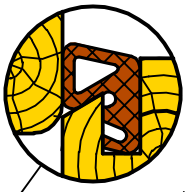

Сечение оконных створок по притвору

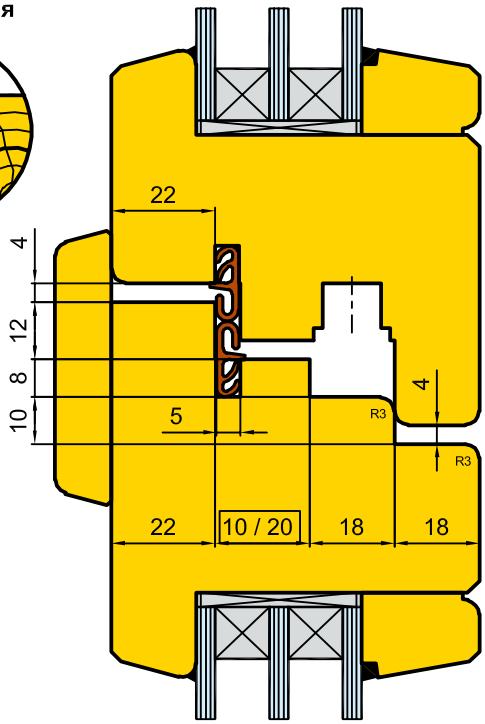

Порог и закладка балконной двери

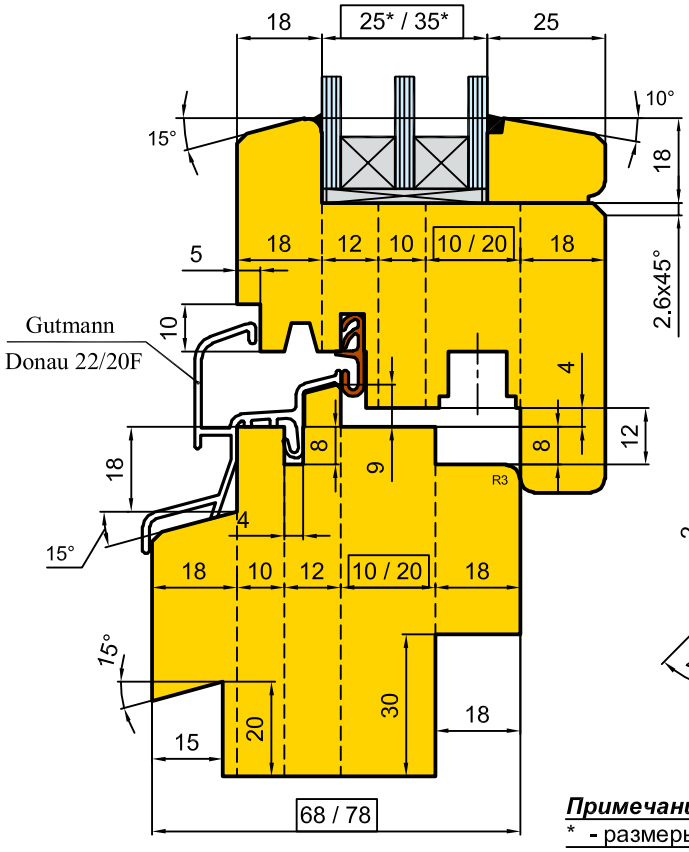

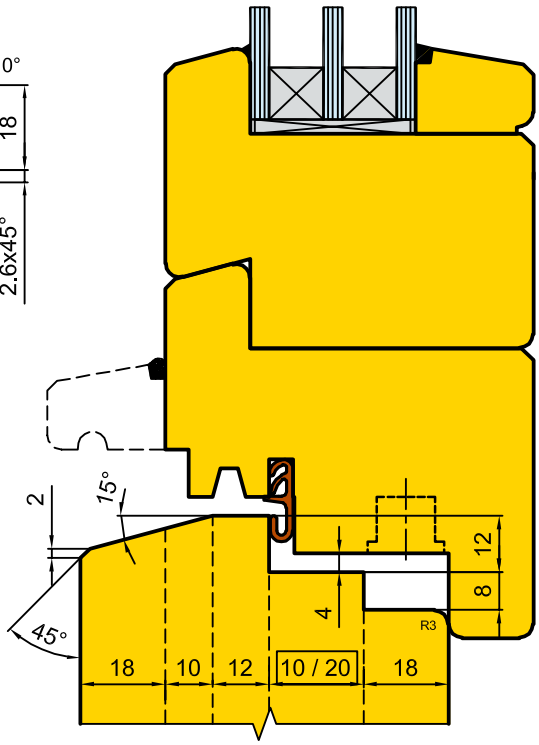

Примечание:

* - размеры справочные;

▭ размеры в рамке - переменные, для исполнений из бруса 68мм и 78мм соответственно.

10.49.00

Базовый комплект фрез:

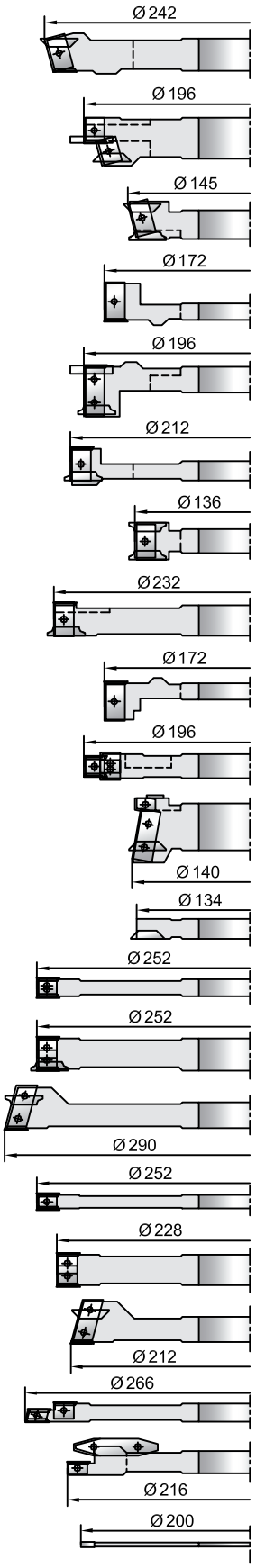

Дополнительные фрезы, расширяющие возможности комплекта:

УНИВЕРСАЛЬНЫЙ КОМБИНИРУЕМЫЙ КОМПЛЕКТ ФРЕЗ ДЛЯ ПРОФИЛИРОВАНИЯ ОКОННЫХ БЛОКОВ СО СТЕКЛОПАКЕТОМ (БРУС 68/78x83; ФУРНИТУРА 12/18-9)

10.49.00

Профиль оконного блока с угловым соединением брусков под <45°.

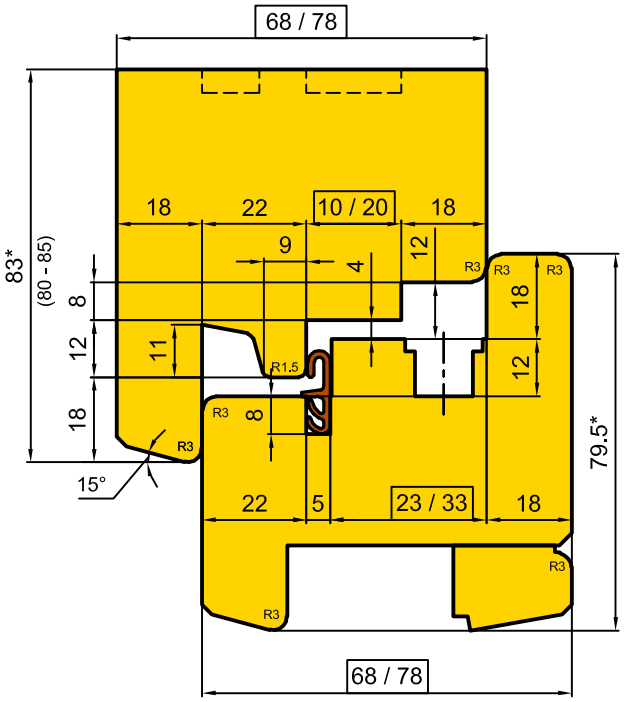

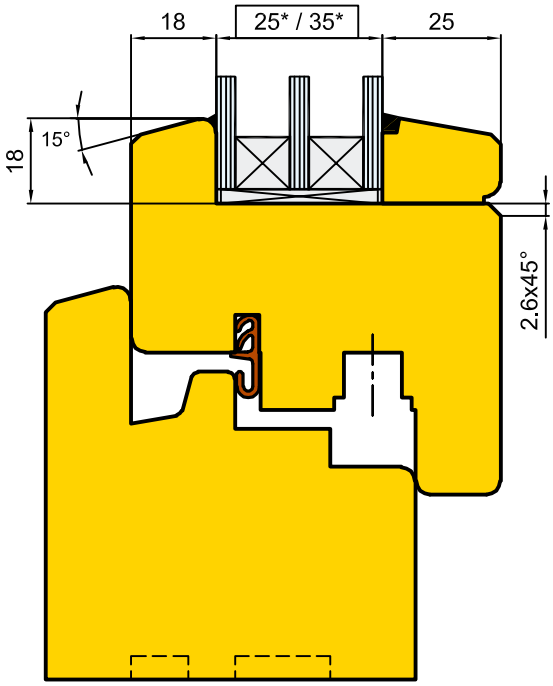

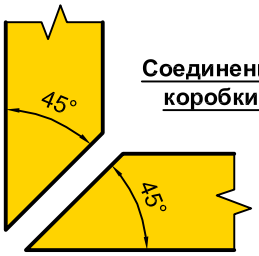

Соединение брусков коробки под <45°

Базовый комплект фрез

Сборки 203, 08, 10, 12, 13, 21

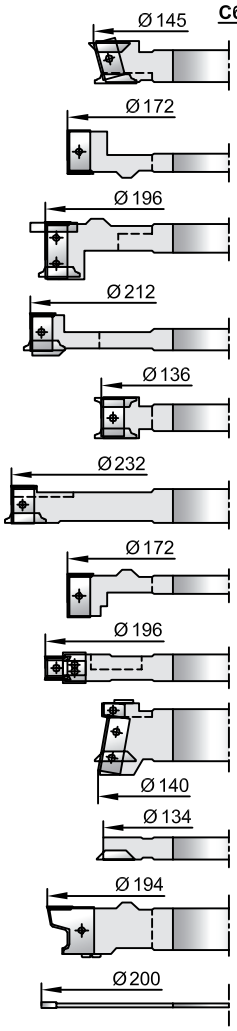

Дополнительные фрезы, расширяющие возможности комплекта :

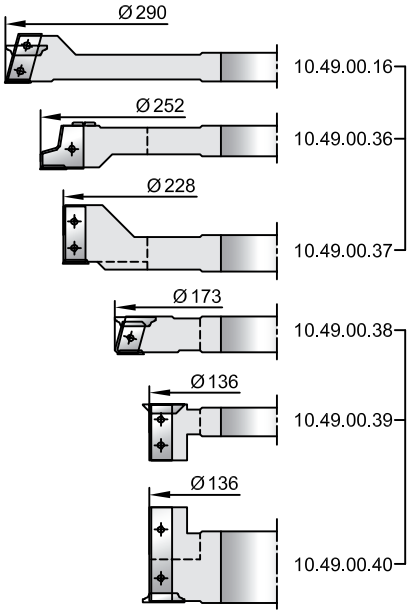

Сборка 224
(Импост коробки с угловым соединением брусков под <45°)

Сборка 23А
(Импост створки; закладка балконной двери)

10.49.00
“SoftLine”

Профиль оконного блока в варианте "SoftLine".

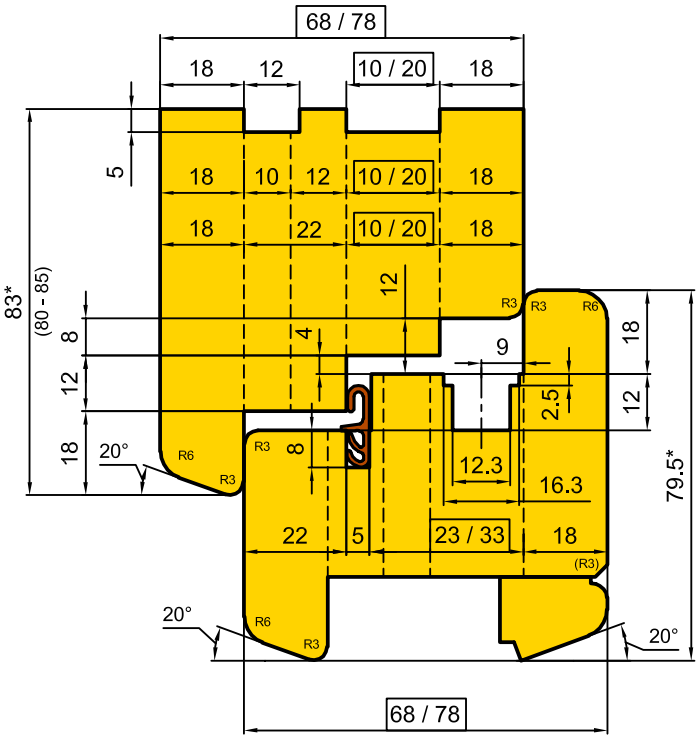

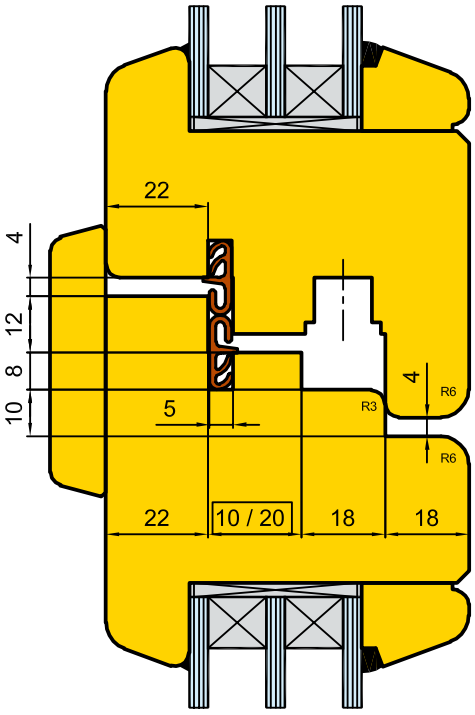

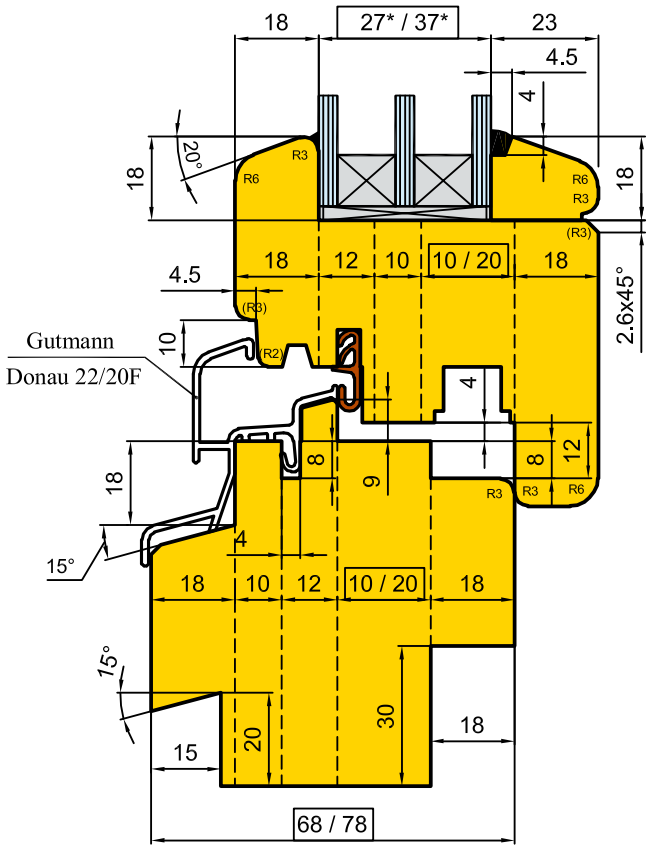

Основной комплект дополнительных фрез для варианта профиля "SoftLine"
Сборки 303, 305, 310, 312, 313, 314

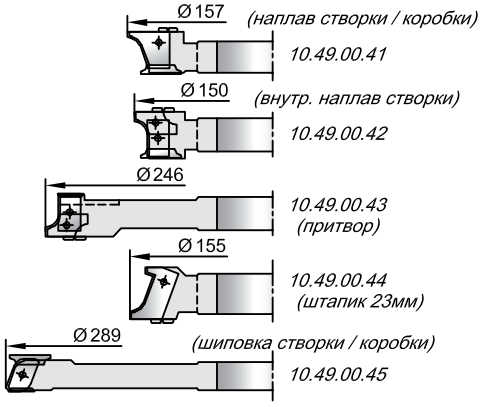

Дополнительные фрезы, расширяющие возможности комплекта :
Сборки 311, 313Б, 319, 321, 323А, 324А

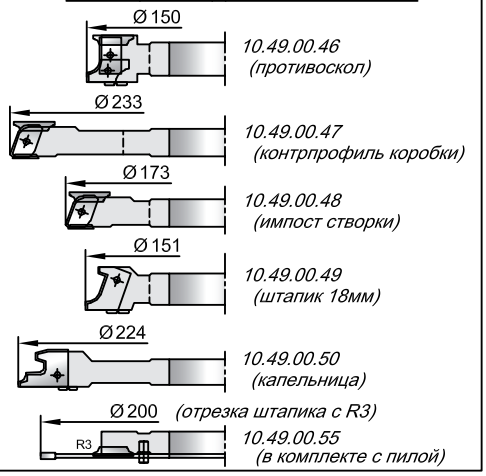

УНИВЕРСАЛЬНЫЙ КОМБИНИРУЕМЫЙ КОМПЛЕКТ ФРЕЗ ДЛЯ ПРОФИЛИРОВАНИЯ ОКОННЫХ БЛОКОВ СО СТЕКЛОПАКЕТОМ (БРУС 68/78x83; ФУРНИТУРА 12/18-9)

10.49.00
угол 45 / “SoftLine”

Профиль оконного блока с угловым соединением брусков под <45° в варианте "SoftLine".

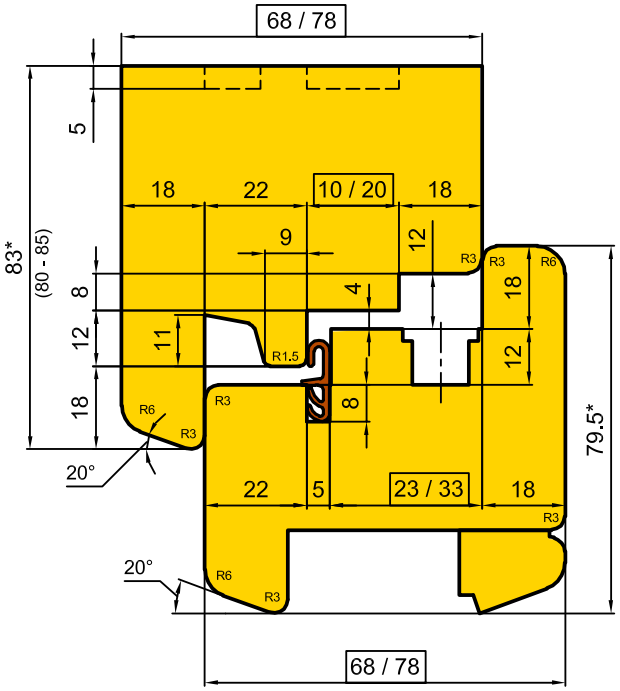

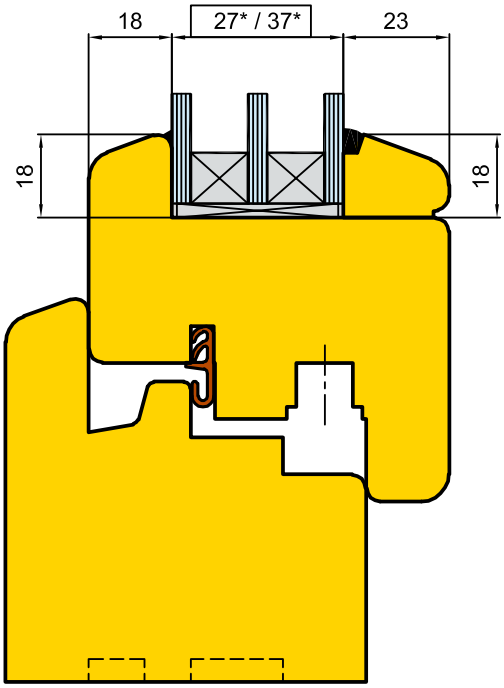

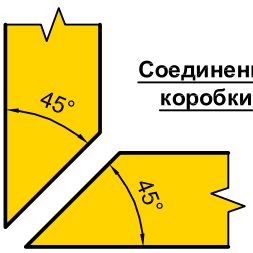

Соединение брусков коробки под <45°

Базовый комплект фрез

Сборки 08, 310, 312, 313, 321, 403

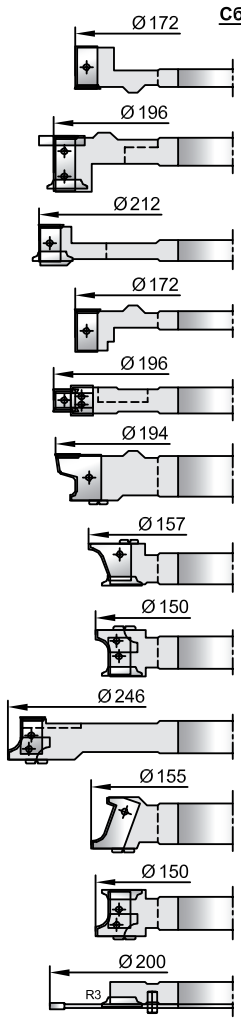

Дополнительные фрезы, расширяющие возможности комплекта :

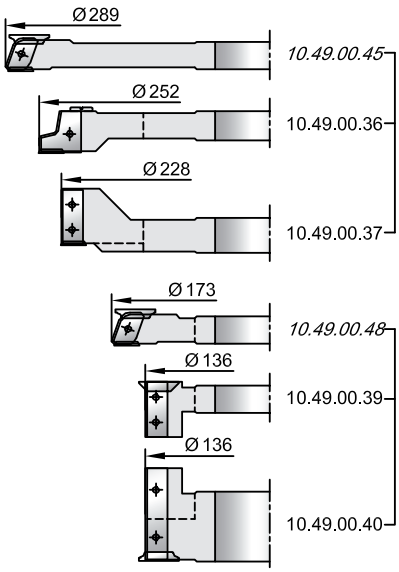

Сборка 424
(Импост коробки с угловым соединением брусков под <45°)

Сборка 323А
(Импост створки; закладка балконной двери)

10.59.00

Вертикальное сечение оконного блока

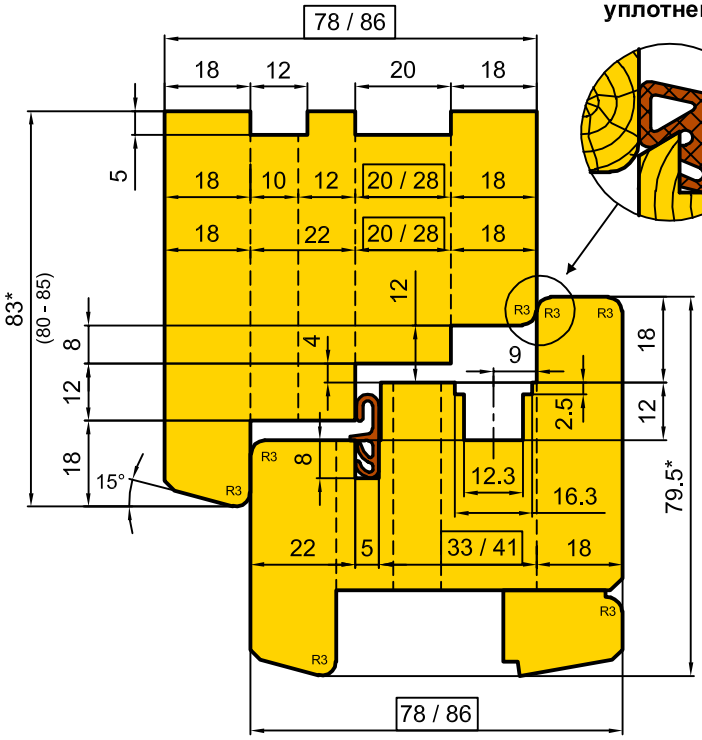

Вариант дополнительного уплотнения

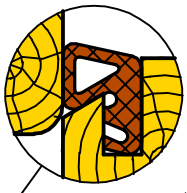

Сечение оконных створок по притвору

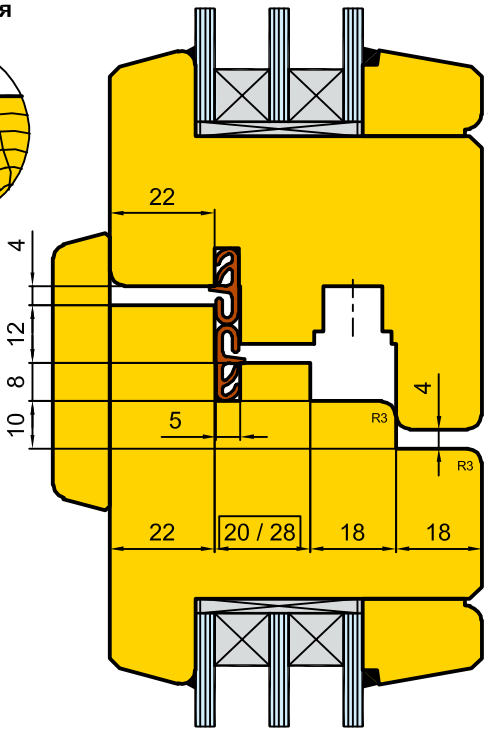

Порог и закладка балконной двери

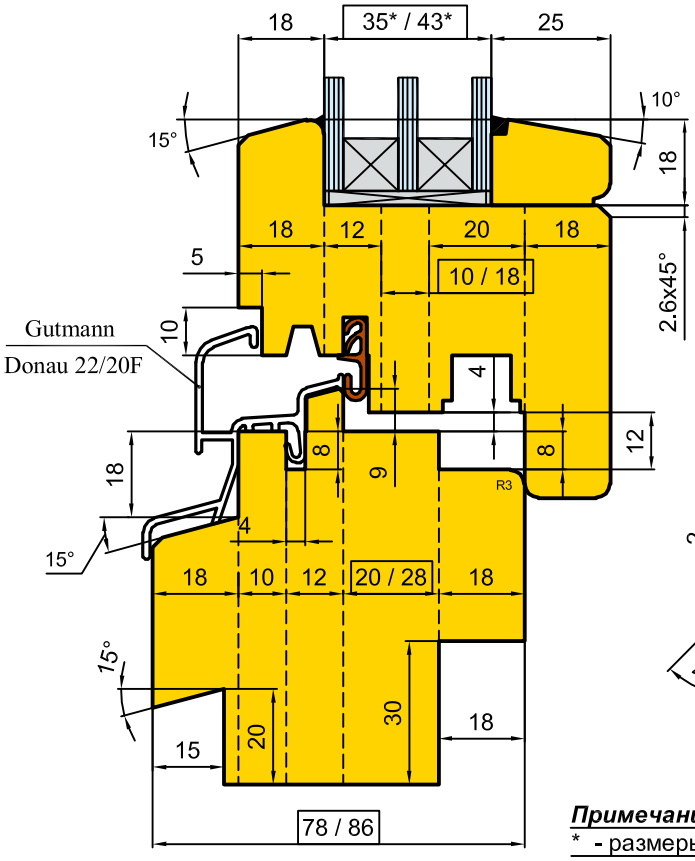

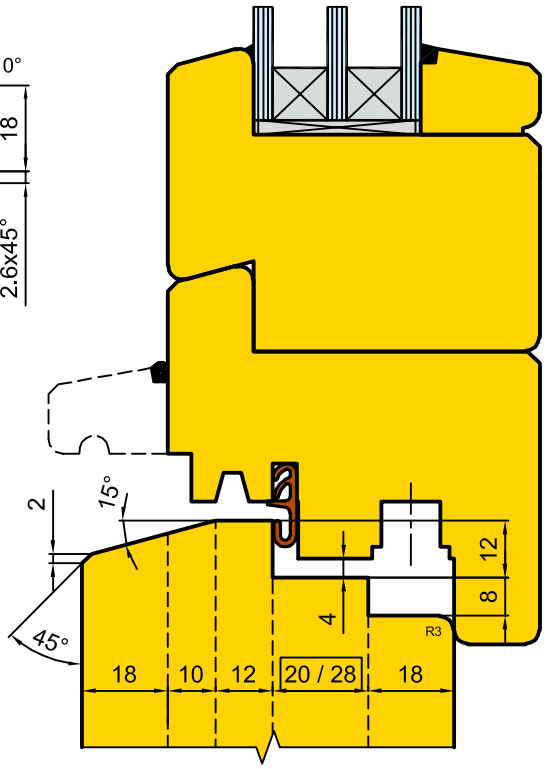

Примечание:

* - размеры справочные;

▭ размеры в рамке - переменные, для исполнений из бруса 78мм и 86мм соответственно.

УНИВЕРСАЛЬНЫЙ КОМБИНИРУЕМЫЙ КОМПЛЕКТ ФРЕЗ ДЛЯ ПРОФИЛИРОВАНИЯ ОКОННЫХ БЛОКОВ СО СТЕКЛОПАКЕТОМ (БРУС 78/86х83; ФУРНИТУРА 12/18-9)

10.59.00

Базовый комплект фрез:

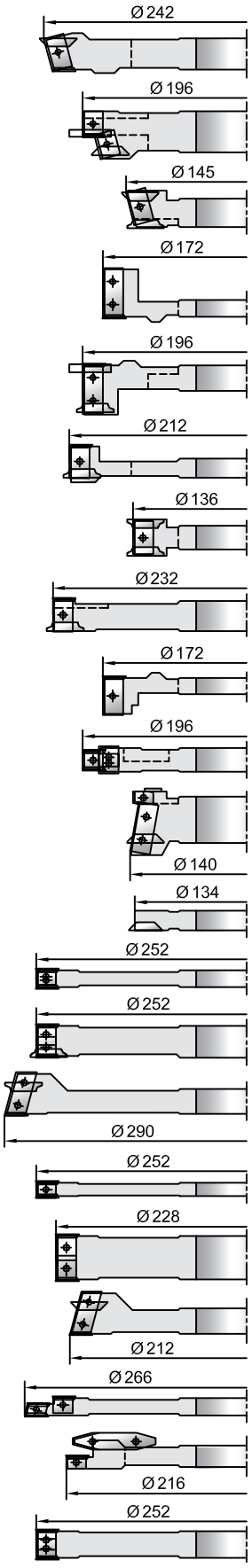

Дополнительные фрезы, расширяющие возможности комплекта:

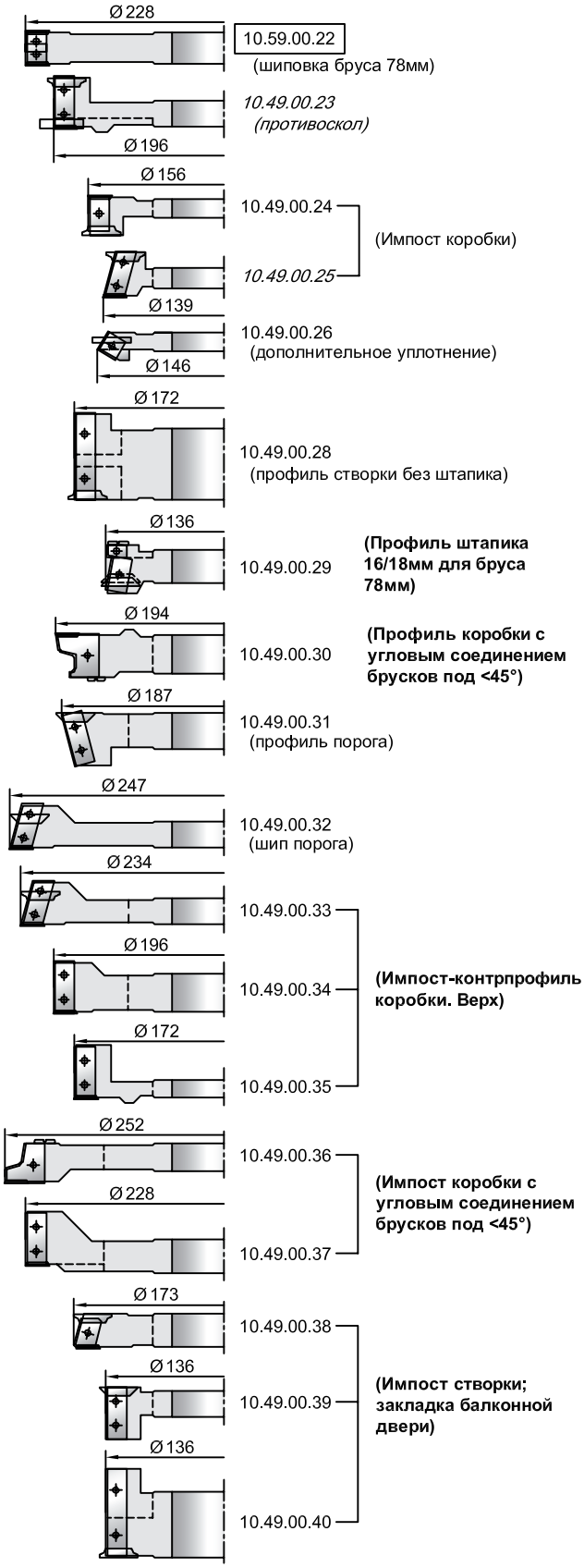

10.69.00

Вертикальное сечение оконного блока

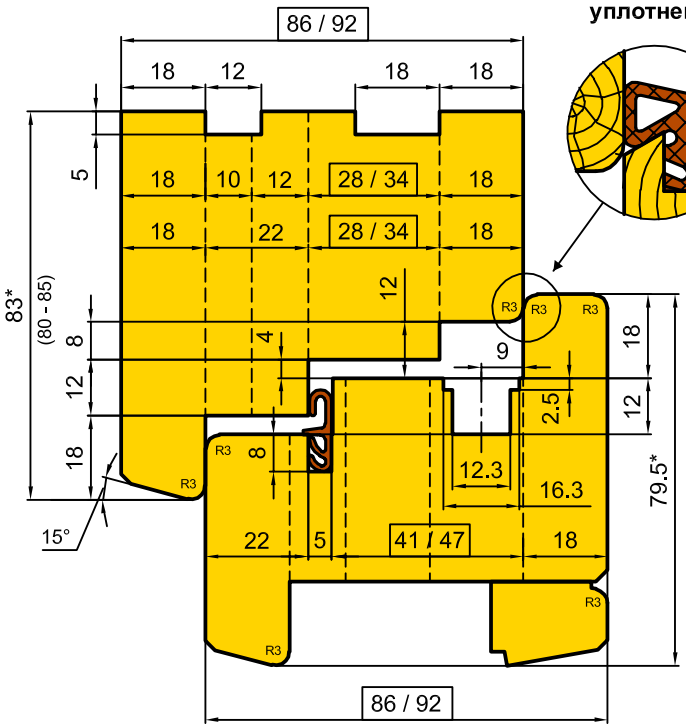

Вариант дополнительного уплотнения

Сечение оконных створок по притвору

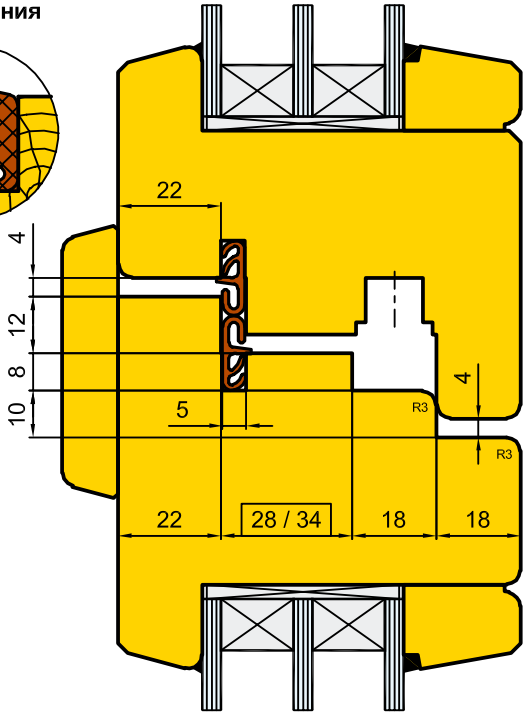

Порог и закладка балконной двери

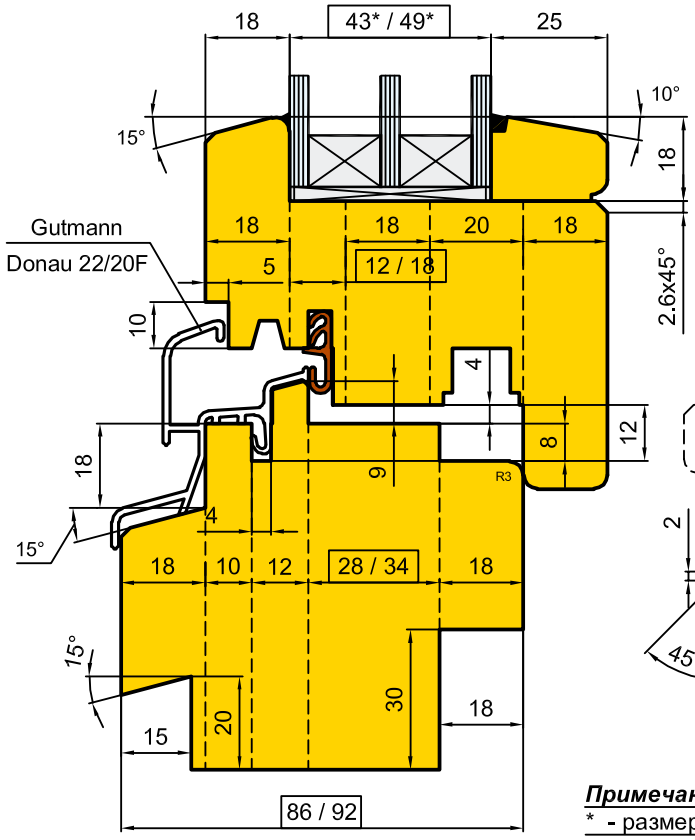

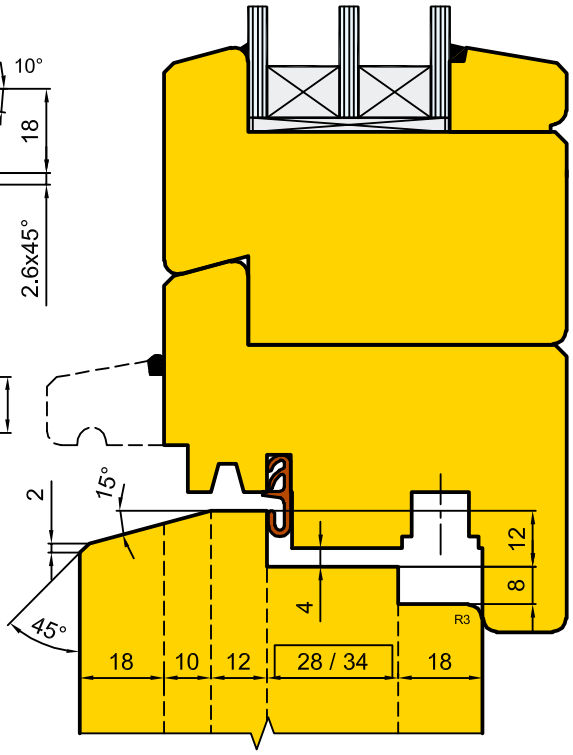

Примечание:

* - размеры справочные;

☐ размеры в рамке - переменные, для исполнений из бруса 86мм и 92мм соответственно.

УНИВЕРСАЛЬНЫЙ КОМБИНИРУЕМЫЙ КОМПЛЕКТ ФРЕЗ ДЛЯ ПРОФИЛИРОВАНИЯ ОКОННЫХ БЛОКОВ СО СТЕКЛОПАКЕТОМ (БРУС 86/92х83; ФУРНИТУРА 12/18-9)

10.69.00

Базовый комплект фрез:

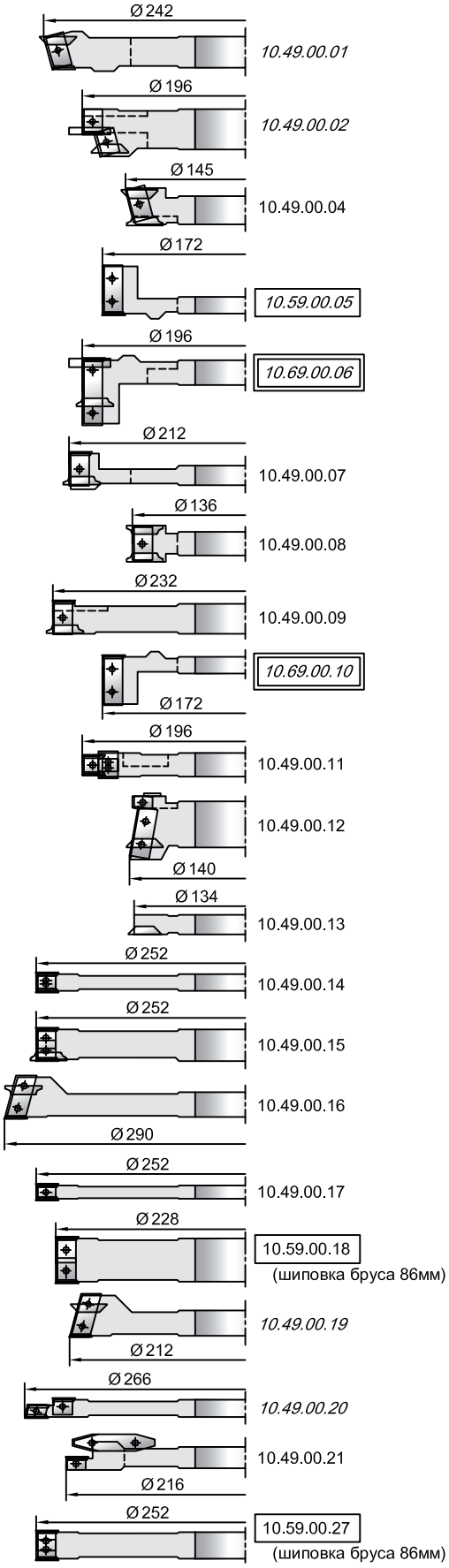

Дополнительные фрезы, расширяющие возможности комплекта:

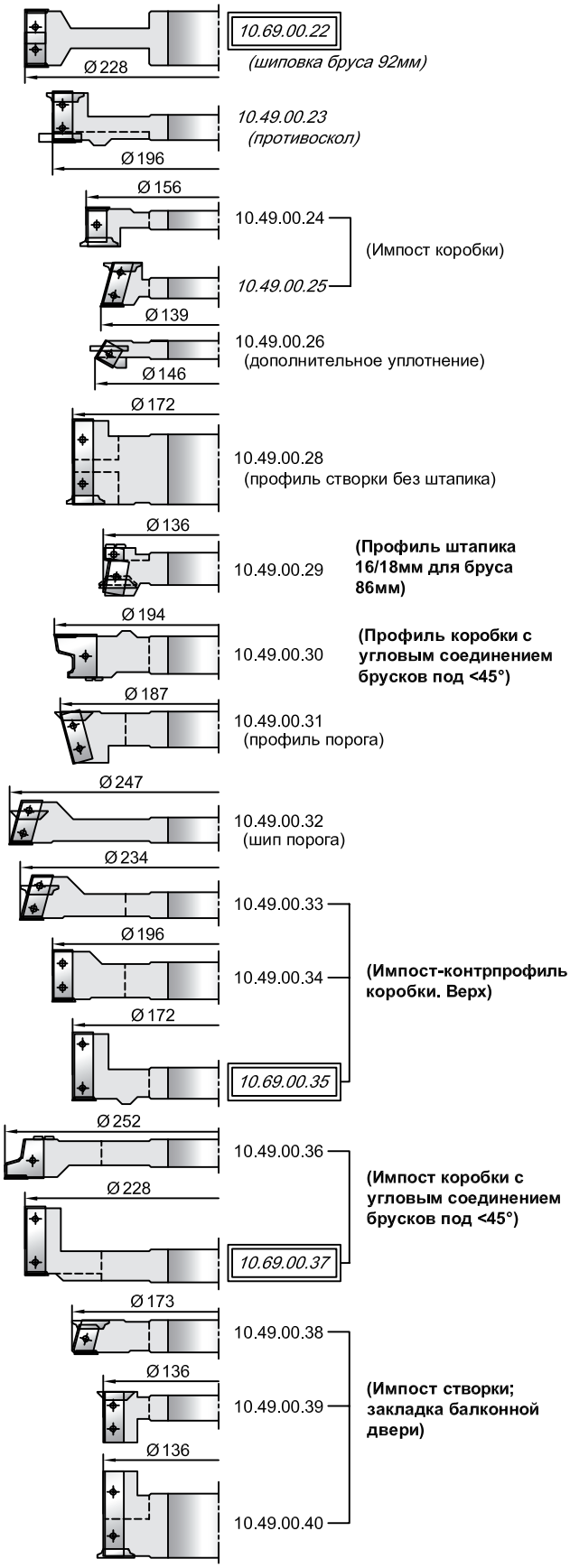

10.52.00 (z=2)
10.52.00 (z=3)

Вертикальное сечение оконного блока:

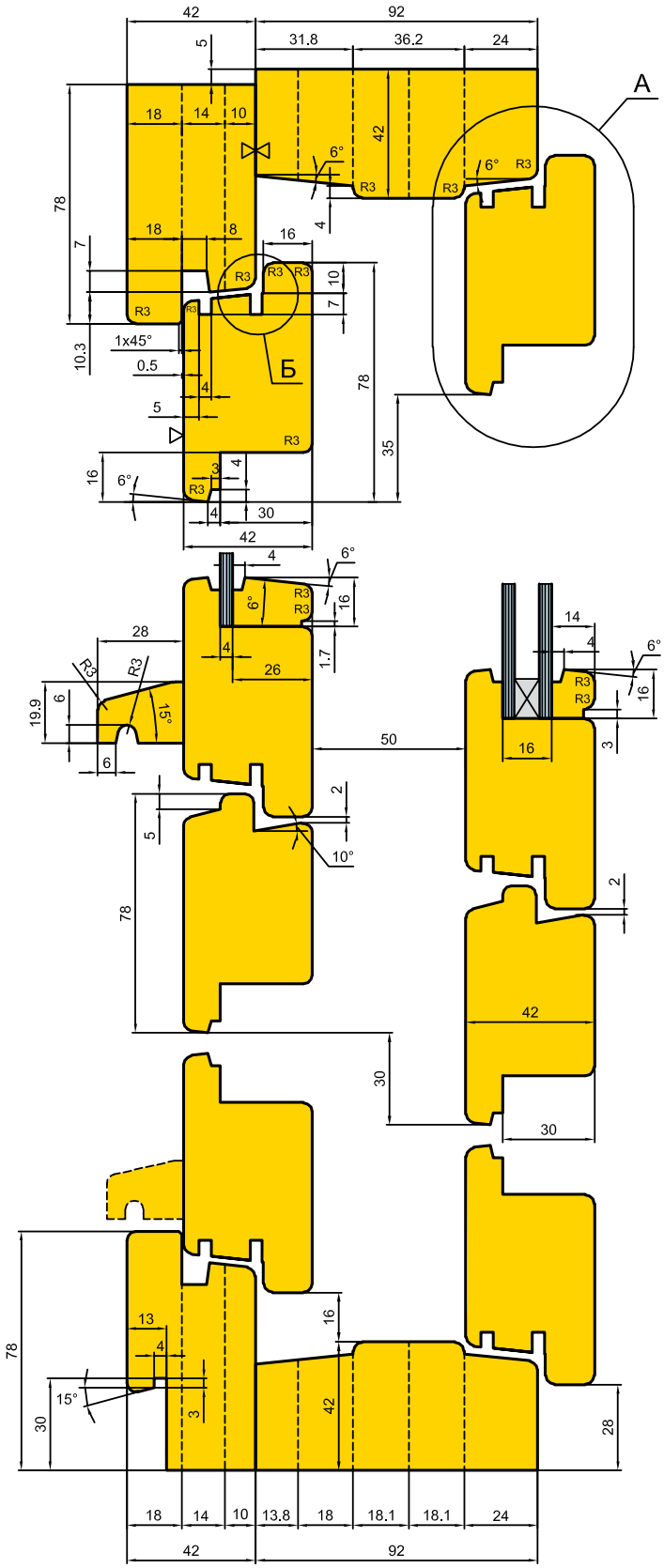

Варианты шиповки створки:

A

Исполнение №1:
одинарный шип + проушина
(гр.14, 15)

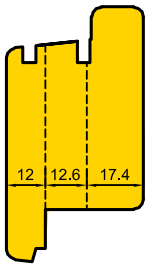

Исполнение №2:
шип-проушина + шип-проушина
(гр.16, 17)

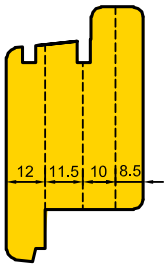

Б

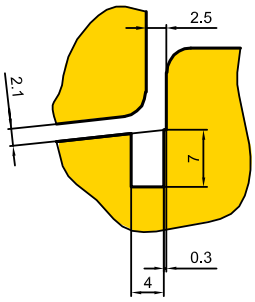

Вариант исполнения бруса основной коробки:
(единство заготовки)

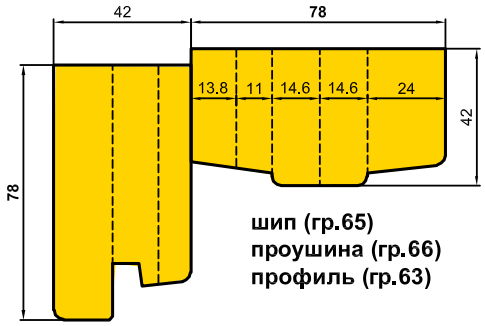

шип (гр.65)
проушина (гр.66)
профиль (гр.63)

10.52.00 (z=2)
10.52.00 (z=3)

1. Базовый комплект:

Группы 10.52.05
10.53.05

Шип брусков основной коробки.

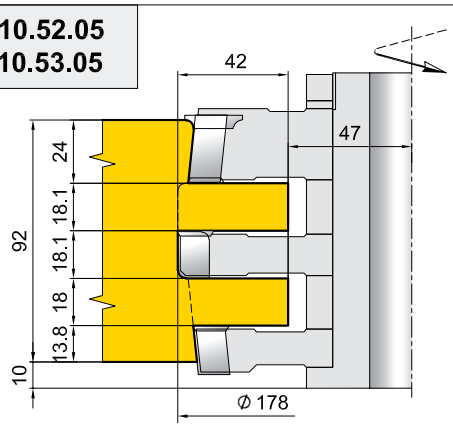

Группы 10.52.36
10.53.36

Проушина брусков накладной коробки.

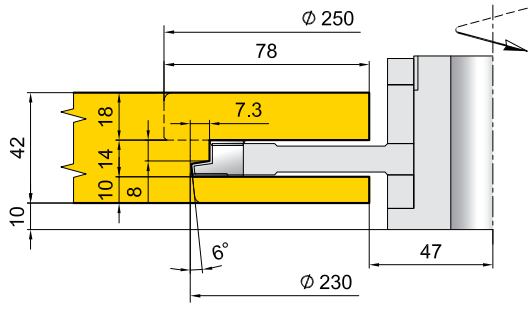

Группы 10.52.06
10.53.06

Проушина брусков основной коробки.

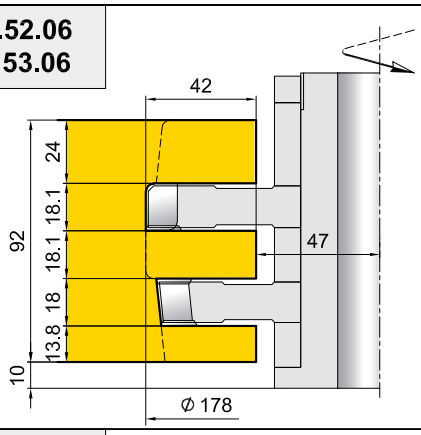

Группы 10.52.33
10.53.33

Внутренний профиль брусков накладной коробки.

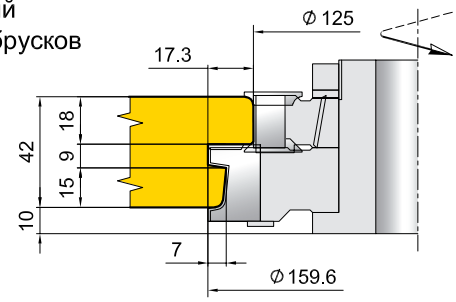

Группы 10.52.03
10.53.03

Внутренний профиль брусков основной коробки, импоста.

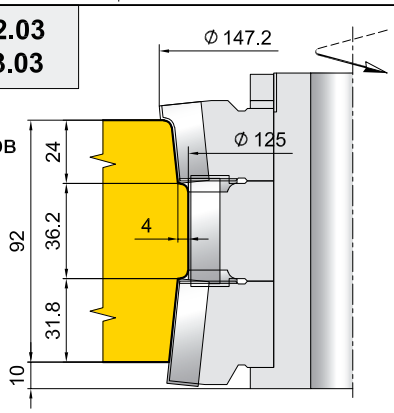

Группы 10.52.32
10.53.32

Наружный профиль нижних брусков накладной коробки.

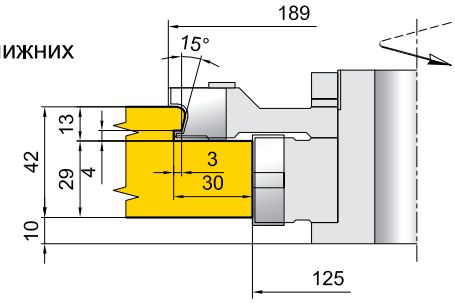

Группы 10.52.35
10.53.35

Шип брусков накладной коробки.

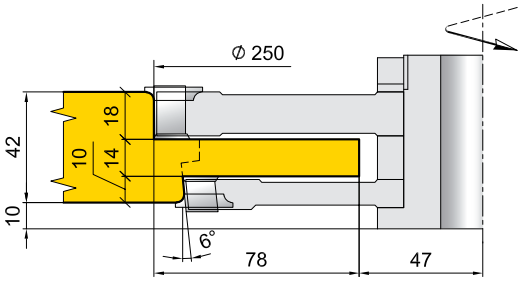

Группы 10.52.14
10.53.14

Шип брусков створки.

Вариант исполнения створки №1:

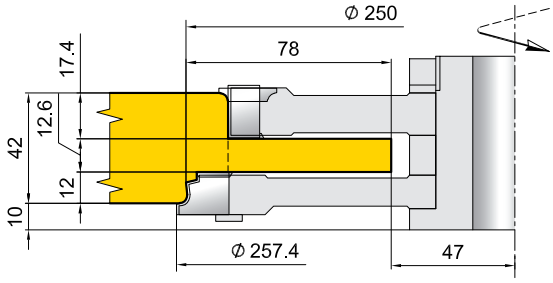

10.52.00 (z=2)
10.52.00 (z=3)

Группы 10.52.15
10.53.15

Проушина брусков створки.

Вариант исполнения створки №1:

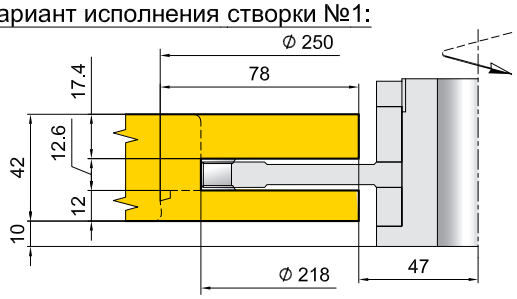

Группы 10.52.13
10.53.13

Внутренний профиль брусков створок.

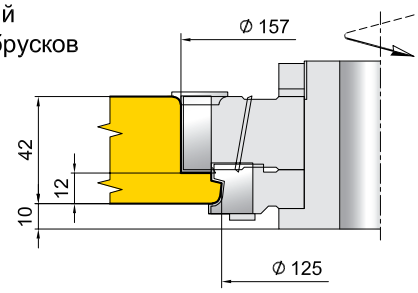

Группы 10.52.16
10.53.16

Шип-проушина брусков створки.

Вариант исполнения створки №2:

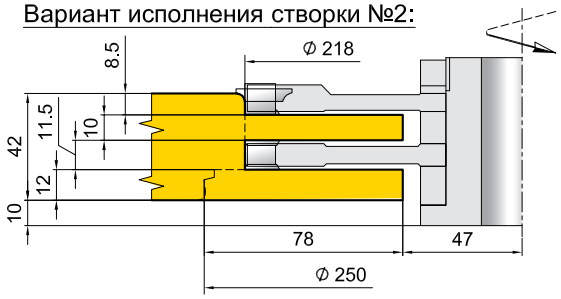

Группы 10.52.10
10.53.10

Наружный профиль брусков створки.

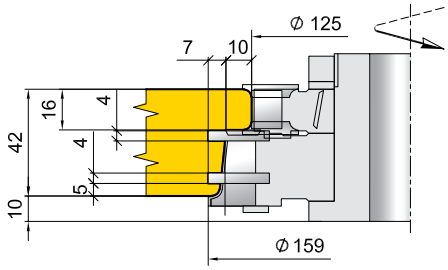

Группы 10.52.17
10.53.17

Шип-проушина брусков створки.

Вариант исполнения створки №2:

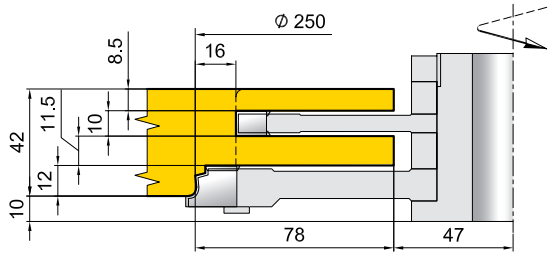

Группы 10.52.12
10.53.12

Наружный профиль притворных брусков створки.

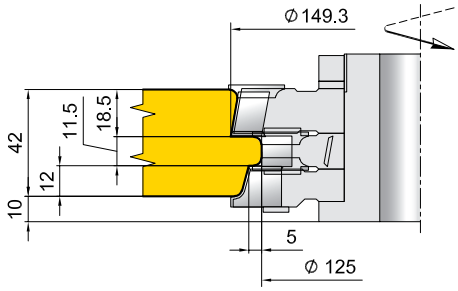

1.1 Дополнительные группы фрез,расширяющие возможности базового комплекта:

Группы 10.52.24
10.53.24

Шип брусков импоста основной коробки. (контрпрофиль к коробке)

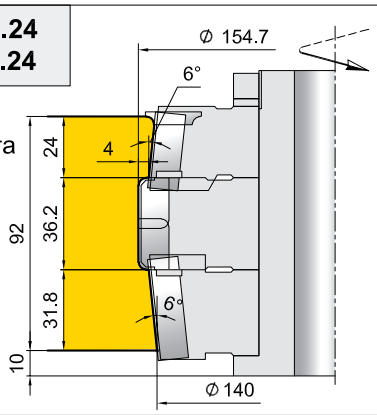

Группы 10.52.44
10.53.44

Шип брусков импоста накладной коробки. (контрпрофиль к коробке)

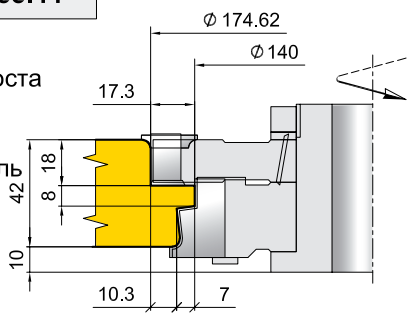

10.52.00 (z=2)
10.52.00 (z=3)

Группы 10.52.19 / 10.53.19

Антискольная группа для предотвращения сколов при работе гр. -10 на станках ФСШ-1А

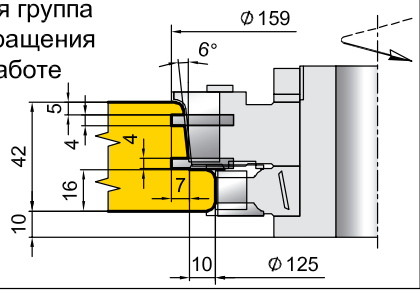

Группы 10.52.22 / 10.53.22

Профиль бруса для заполнения балконной двери.

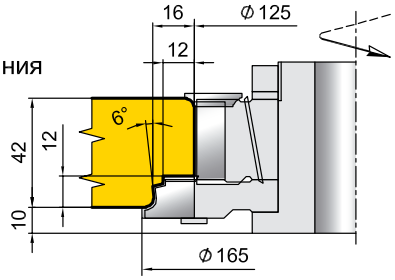

2. Группы фрез для обрезки штапика:

Группы 10.52.41 / 10.53.41

Створка. Внутренний профиль. Профиль штапика.

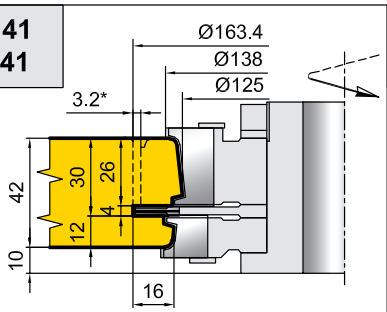

Группы 10.52.47 / 10.53.47

Створка. Отрезка штапика.

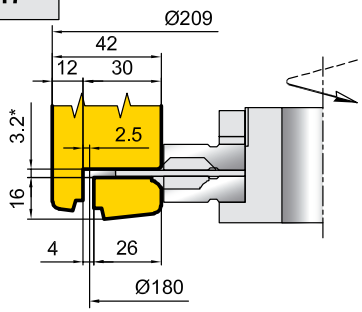

Группы 10.52.42 / 10.53.42

Створка. Внутренний профиль. Профиль штапика.

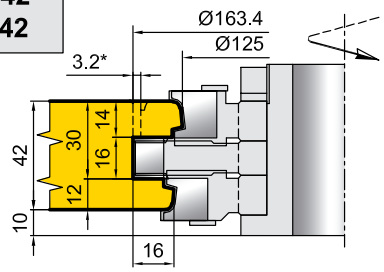

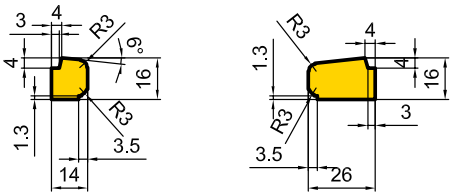

3. Группы фрез для производства арочного окна:

Группы 10.52.51 / 10.53.51

Коробка основная. Внутренний профиль. Проход №1.

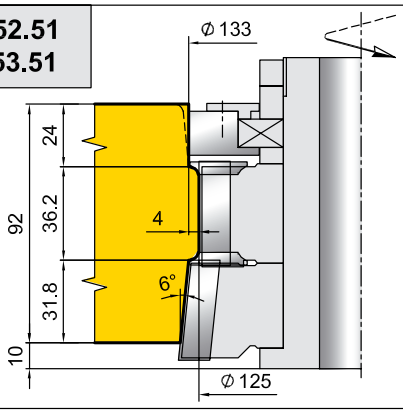

Группы 10.52.52 / 10.53.52

Коробка основная. Внутренний профиль. Проход №2.

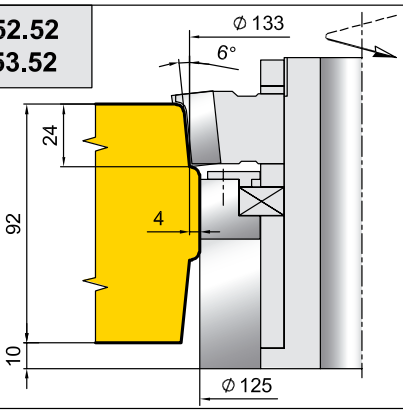

10.52.00 (z=2)
10.52.00 (z=3)

Группы фрез для производства арочного окна:

Группы 10.52.55 10.53.55

Коробка накладная. Внутренний профиль. Проход №1.

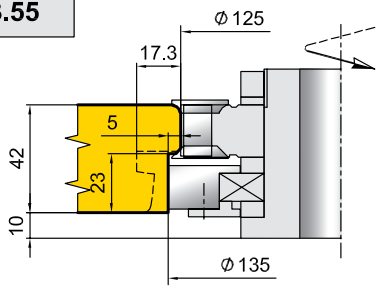

Группы 10.52.56 10.53.56

Коробка накладная. Внутренний профиль. Проход №2.

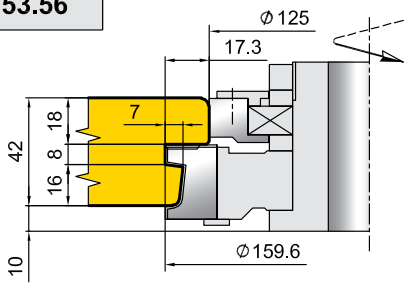

Группы 10.52.53 10.53.53

Створка. Наружный профиль. Проход №1.

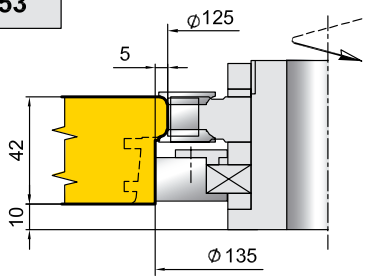

Группы 10.52.54 10.53.54

Створка. Наружный профиль. Проход №1.

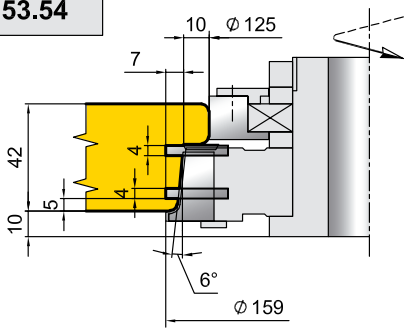

Группы 10.52.57 10.53.57

Створка. Внутренний профиль. Штапик (исполнение 1) Проход №1.

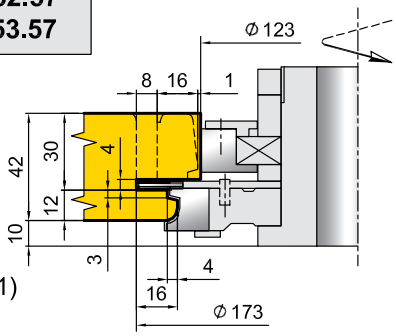

Группы 10.52.58 10.53.58

Створка. Внутренний профиль. Штапик (исполнение 1) Проход №2.

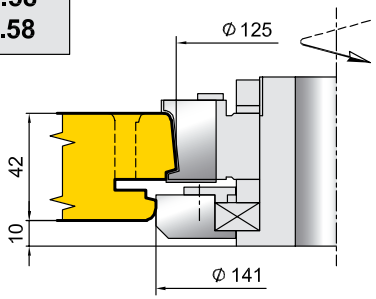

Группы 10.52.59 10.53.59

Створка. Внутренний профиль. Штапик (исполнение 2) Проход №1.

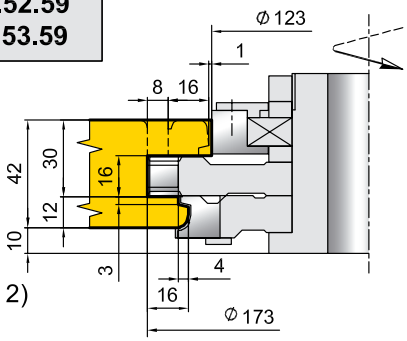

Группы 10.52.60 10.53.60

Створка. Внутренний профиль. Штапик (исполнение 2) Проход №2.

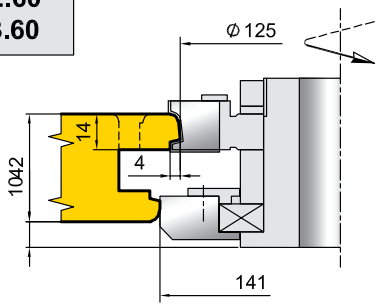

Штапики

(ФСШ)

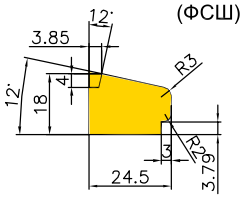

48.495.00
Штапик 10.01.00

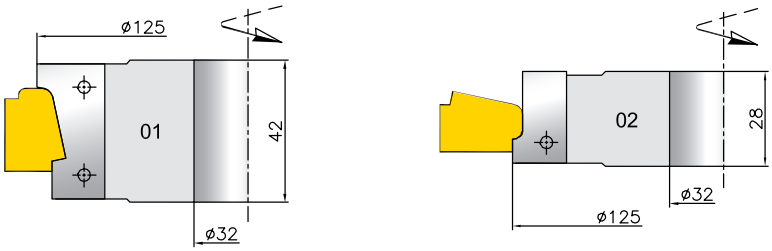

(4-х сторонний станок)

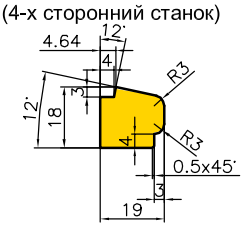

48.1033.00

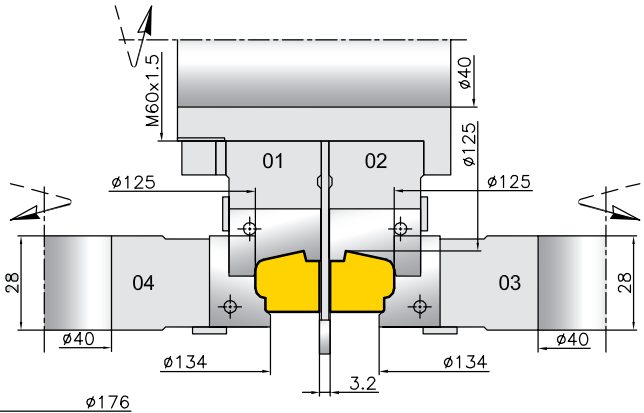

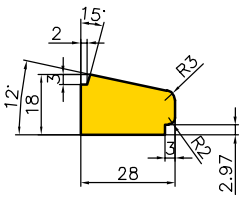

02.1206.01

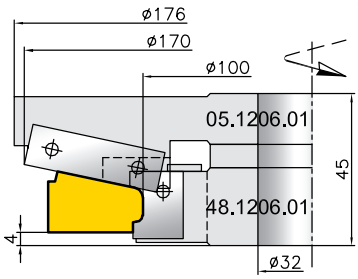

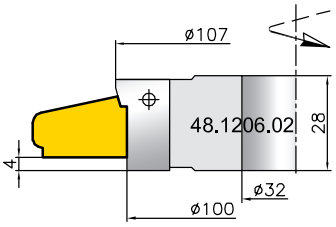

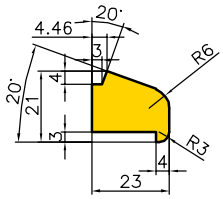

10.1888.00

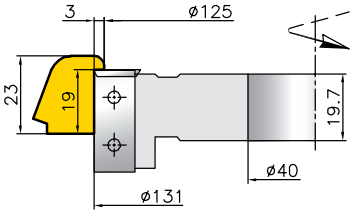

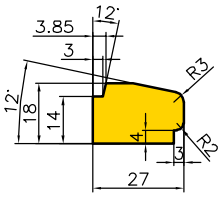

10.2423.00

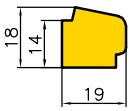

10.2423.00

Возможно производство фигурного штапика.

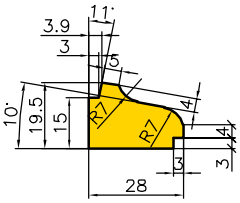

10.209.00

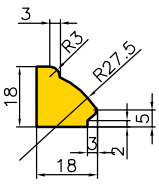

10.369.00

Схемы профилирования штапиков, водозащитной планки ножами из инструментальной стали:

4-х стор. станок:

1. Водозащитная планка:

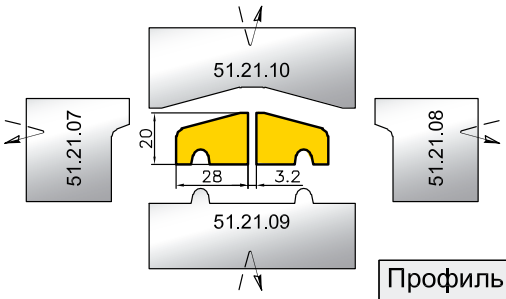

2. Штапики:

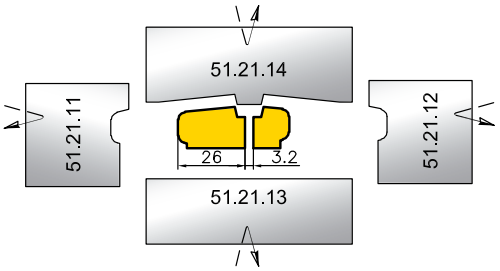

ФСШ:

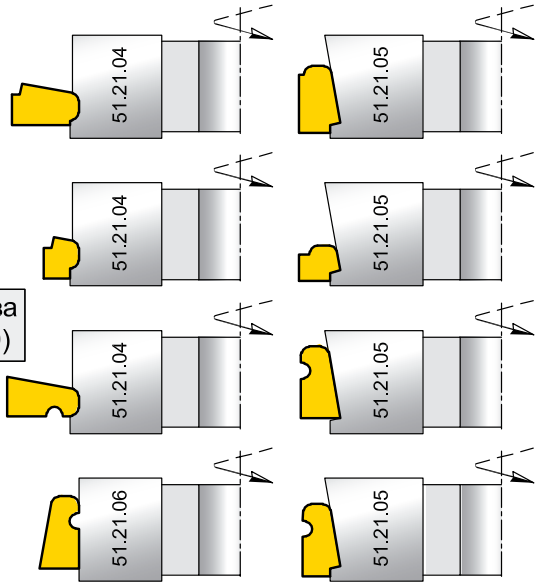

Профиль дерева (10.32/52/53.00)

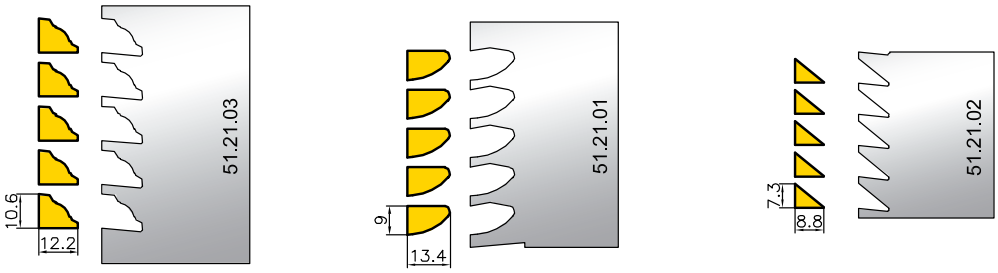

Профиль дерева (10.34.00)

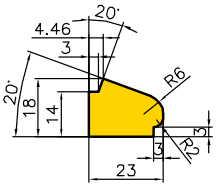

51.19293.00

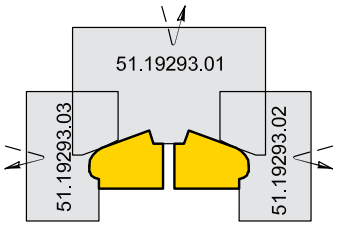

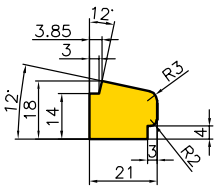

10.621.00

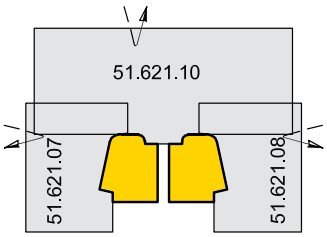

Схемы профилирования штапиков ножами из твердого сплава:

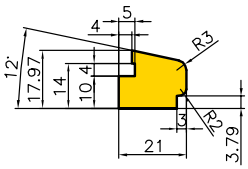

10.813.00

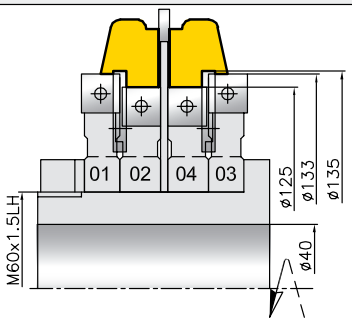

КОМПЛЕКТ ФРЕЗ ДЛЯ ПРОФИЛИРОВАНИЯ РАЗДЕЛЬНЫХ ОКОННЫХ БЛОКОВ СО СТЕКЛОМ И СТЕКЛОПАКЕТОМ

10.54.00

Вертикальное сечение оконного блока

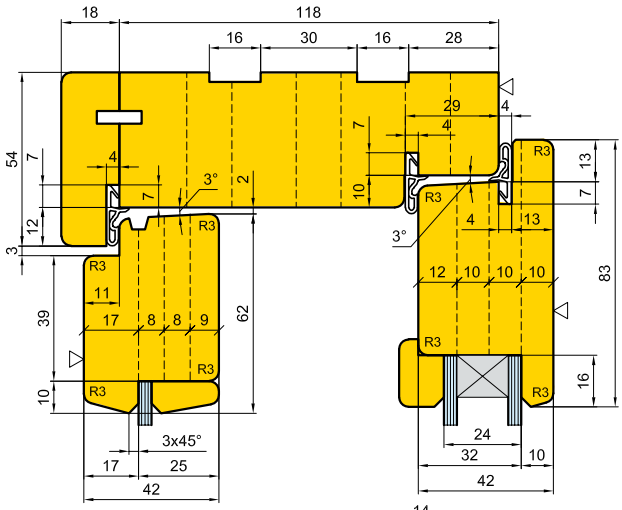

Вертикальный притвор наружной створки:

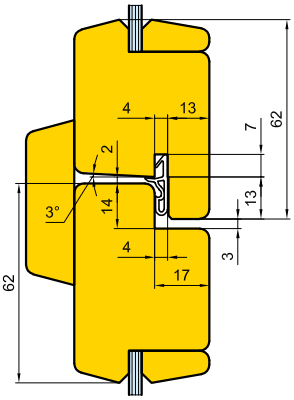

Вертикальный и горизонтальный притворы внутренней створки:

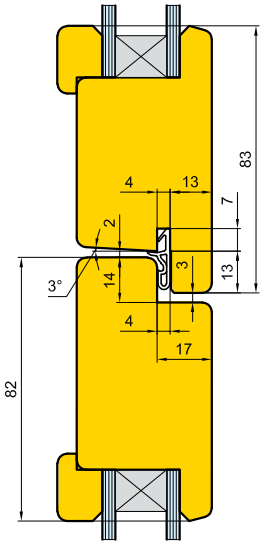

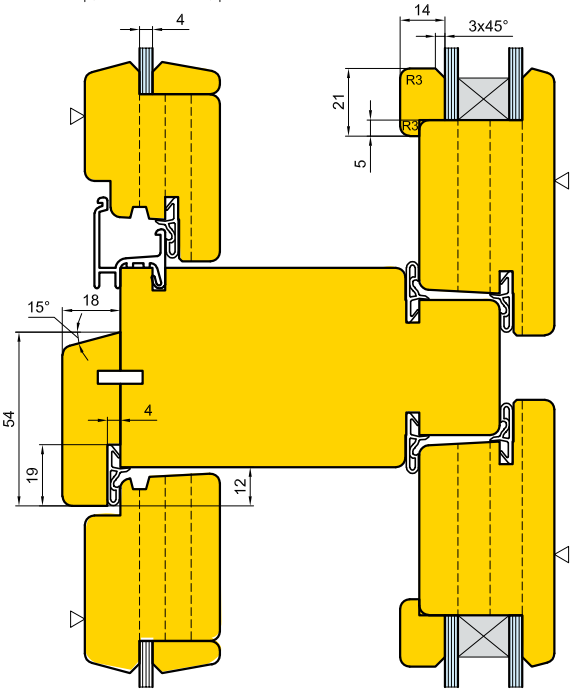

Горизонтальный притвор наружной створки:

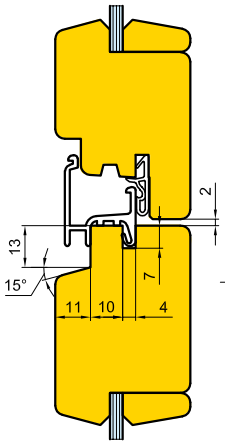

Вариант применения альтернативного водозащитного козырька:

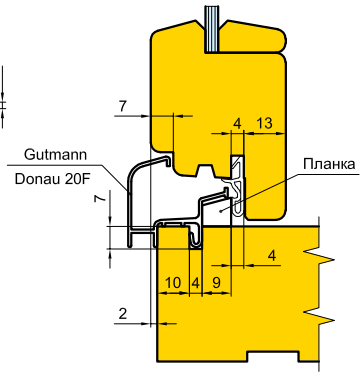

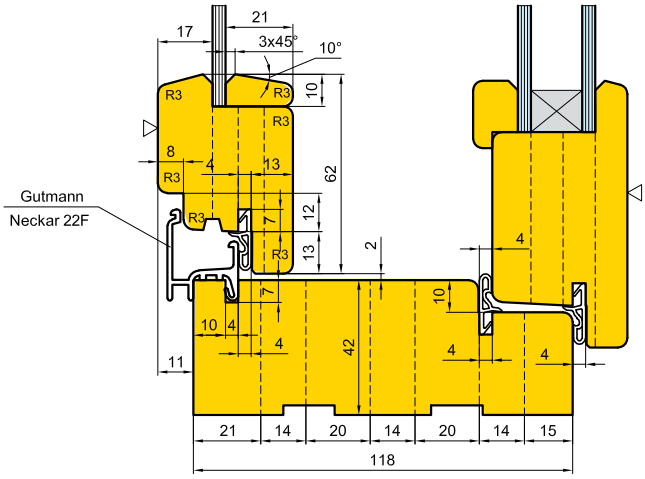

Вертикальный импост:

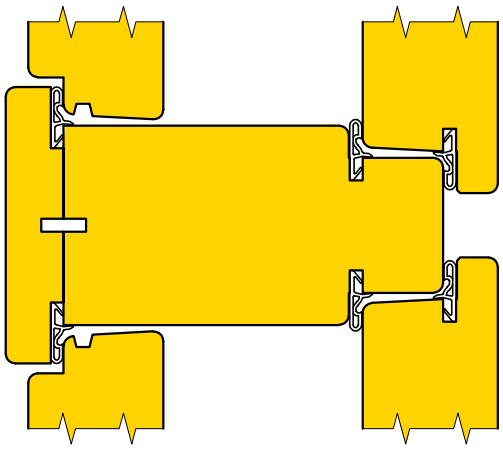

1. Базовый комплект:

Группа 10.54.05

Коробка.
Шип-проушина вертикальных брусков.

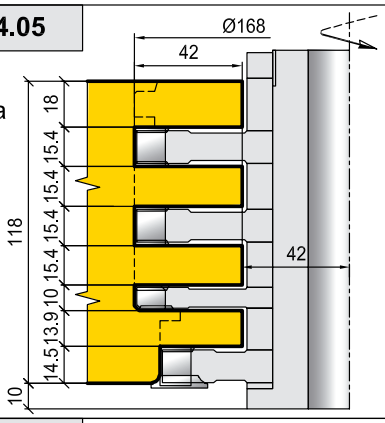

Группа 10.54.56

Внутренняя створка.
Шип-проушина.

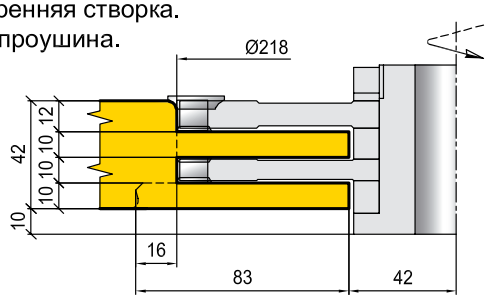

Группа 10.54.06

Коробка.
Шип-проушина горизонтальных брусков.

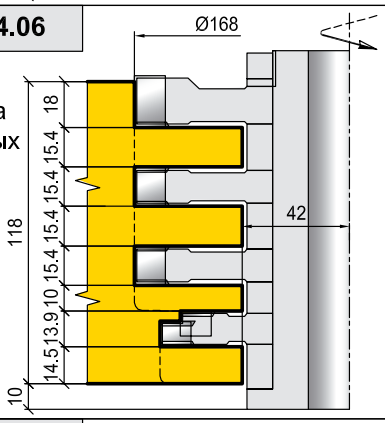

Группа 10.54.57

Внутренняя створка.
Шип-проушина.

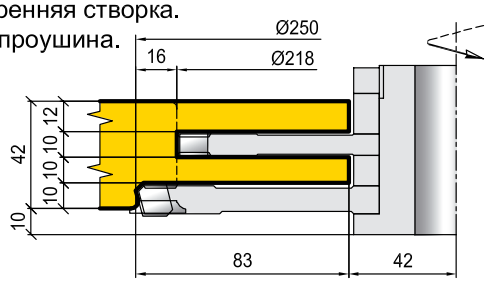

Группа 10.54.03

Коробка.
Профиль.
Верх. Бок.

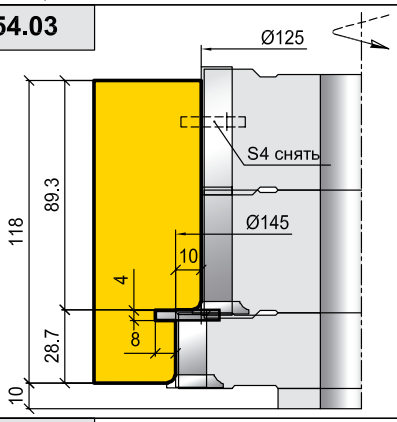

Группа 10.54.53

Внутренняя створка.
Внутренний профиль.

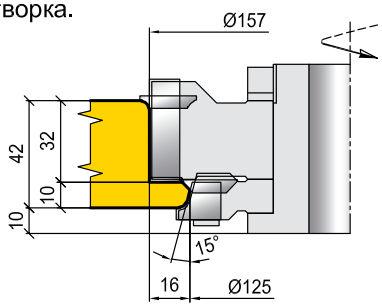

Группа 10.54.04

Коробка.
Профиль.
Низ.

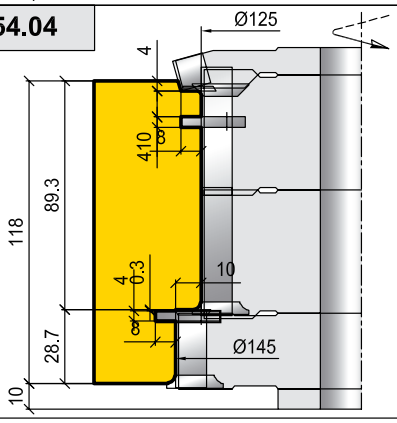

Группа 10.54.50

Внутренняя створка.
Наружный профиль.

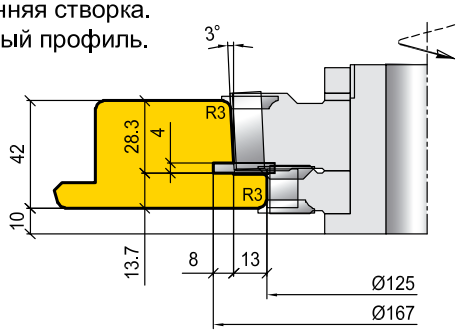

КОМПЛЕКТ ФРЕЗ ДЛЯ ПРОФИЛИРОВАНИЯ РАЗДЕЛЬНЫХ ОКОННЫХ БЛОКОВ СО СТЕКЛОМ И СТЕКЛОПАКЕТОМ

10.54.00

Группа 10.54.16

Наружная створка.
Шип-проушина.

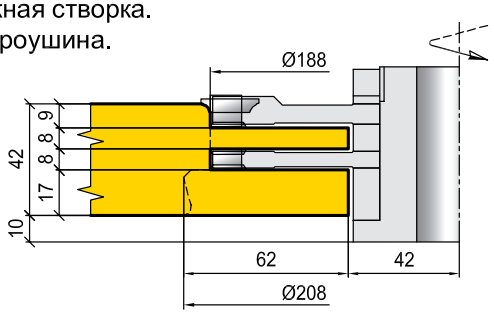

Группа 10.54.10

Наружная створка.
Наружный профиль.
Верх. Бок.

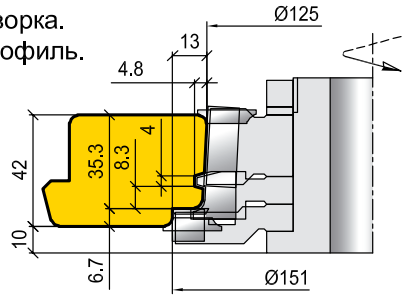

Группа 10.54.17

Наружная створка.
Шип-проушина.

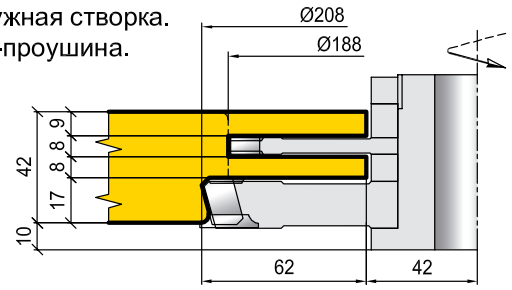

Группа 10.54.11

Наружная створка.
Наружный профиль.
Низ.

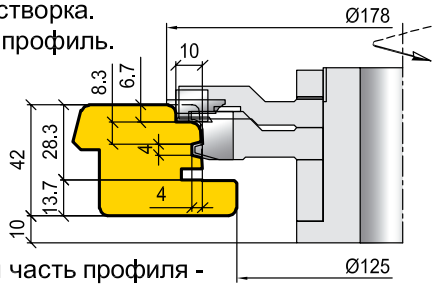

Остальная часть профиля - профилируется гр.50

Группа 10.54.41

Наружная створка.
Внутренний профиль.
Профиль штапика.

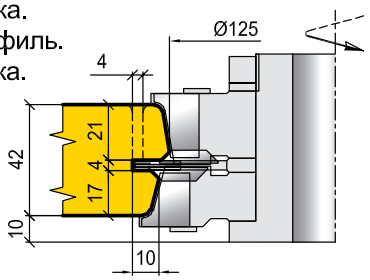

Группа 10.54.12

Вертикальный притвор наружной створки.
Вертикальный и горизонтальный притвор внутренней створки.

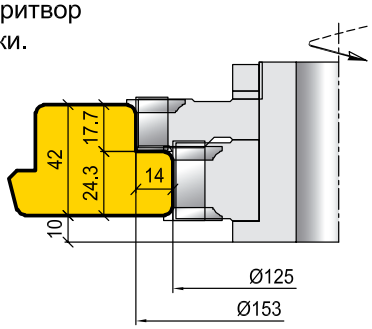

Группа 10.54.21

Наружная створка.
Внутренний профиль.
Профиль штапика.
Отрезка.

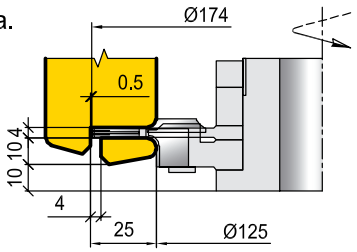

Группа 10.54.32

Горизонтальный притвор наружной створки.

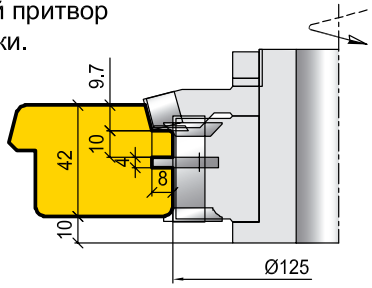

Группа 10.54.26

Коробка.
Паз под наличник.

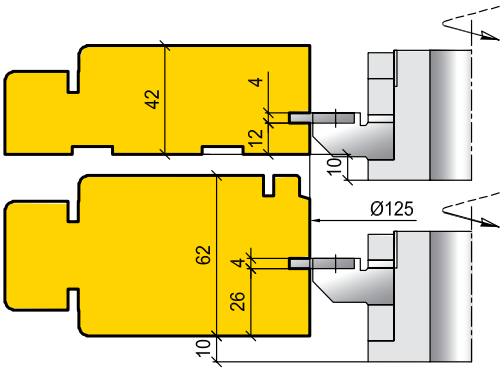

Группа 10.54.30

Профилирование наличника.

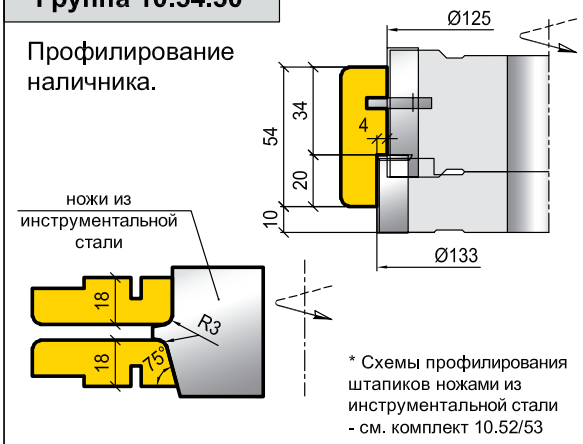

* Схемы профилирования штапиков ножами из инструментальной стали - см. комплект 10.52/53

1.1 Дополнительные группы фрез, расширяющие возможности базового комплекта:

Группа 10.54.24

Коробка.
Импост.
Верх. Бок.

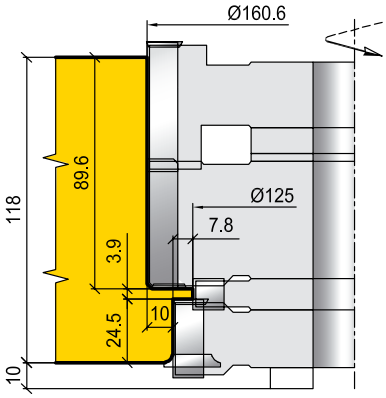

Группа 10.54.25

Коробка.
Импост.
Низ.

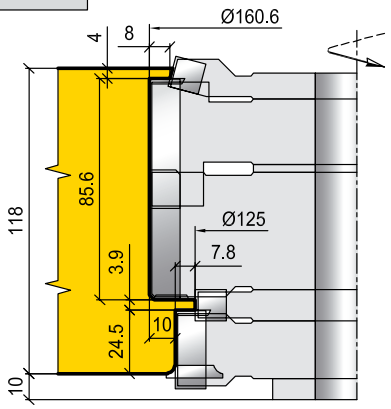

Группа 10.54.44

Наличник.
Импост.
Верх. Бок.

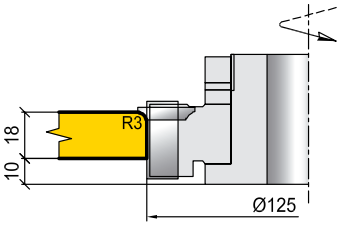

Группа 10.54.45

Наличник.
Импост.
Низ.

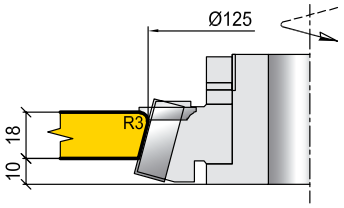

Группа 10.54.22

Наружная створка.
Профиль бруса
для заполнения.

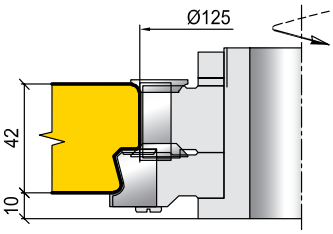

Группа 10.54.42

Внутренняя створка.
Профиль бруса
для заполнения.

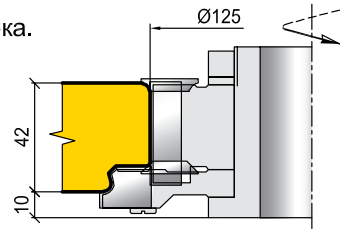

1. Нарезка брусков в размер.
2. Зашиповка торцов на 1 / 2-х стороннем шипорезе.

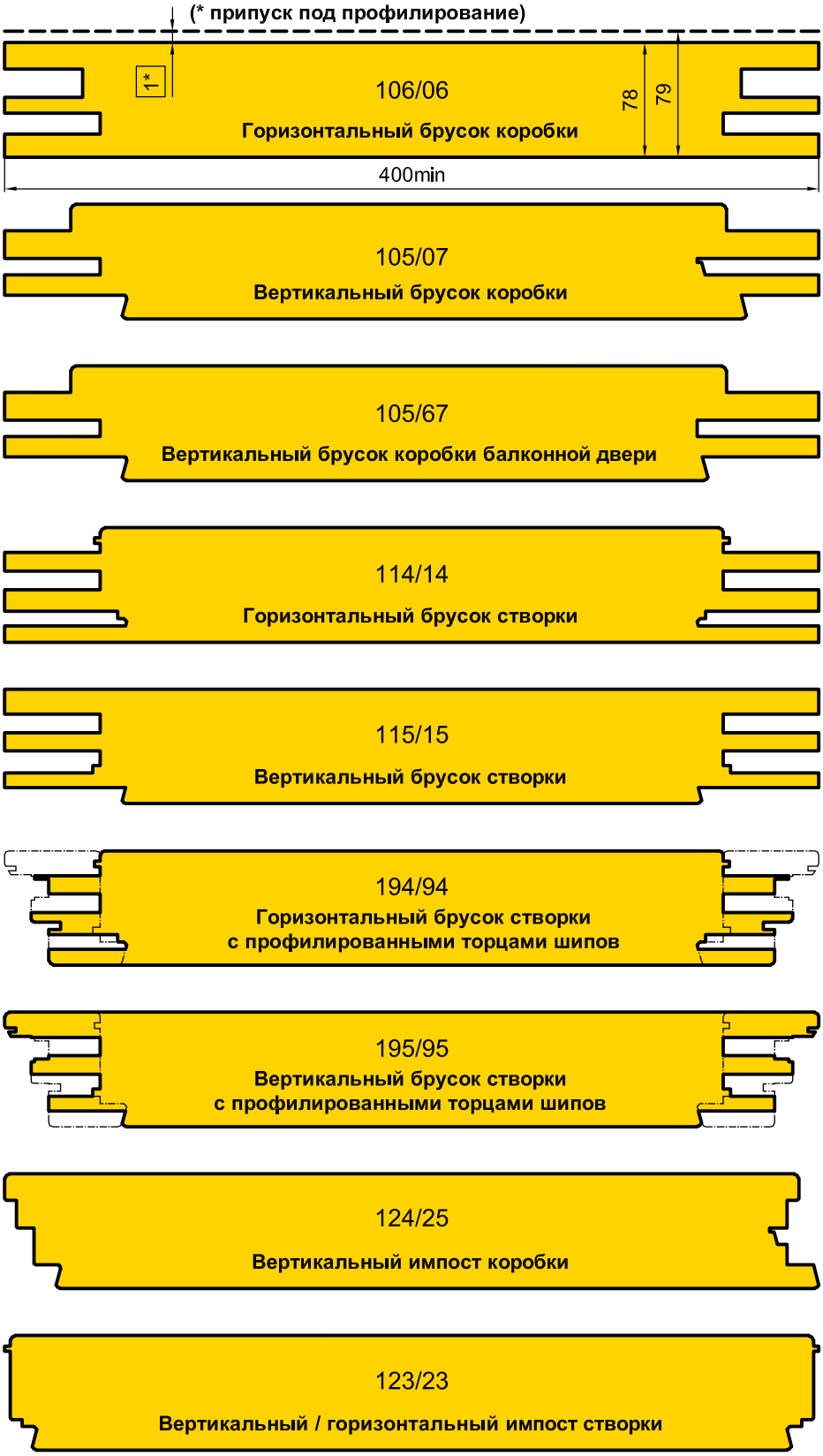

3. Профилирование зашипованных брусков на 4-х стороннем станке

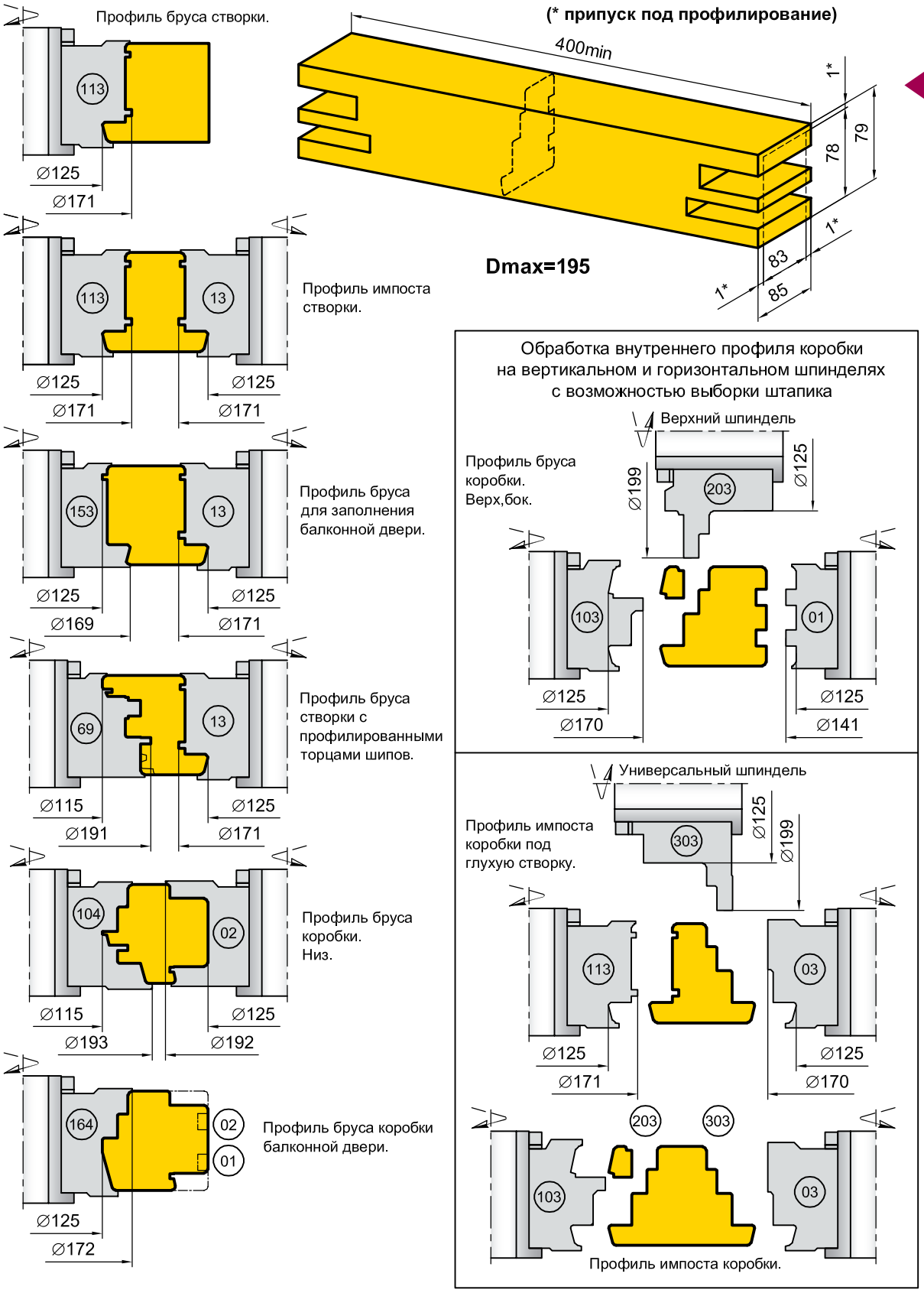

Технология изготовления оконных блоков со стеклопакетом с использованием 4-х стороннего станка

4-А. Фрезерование наружного профиля по периметру створки на специализированном многошпиндельном оборудовании

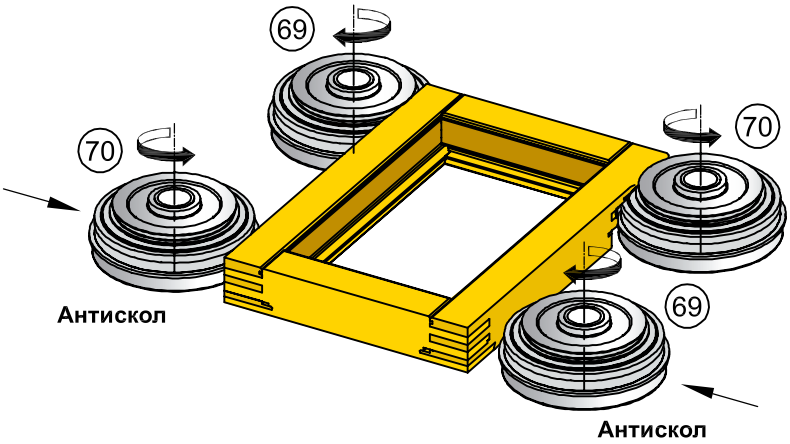

4-В. Фрезерование наружного профиля по периметру створки на универсальном оборудовании (ФСШ)

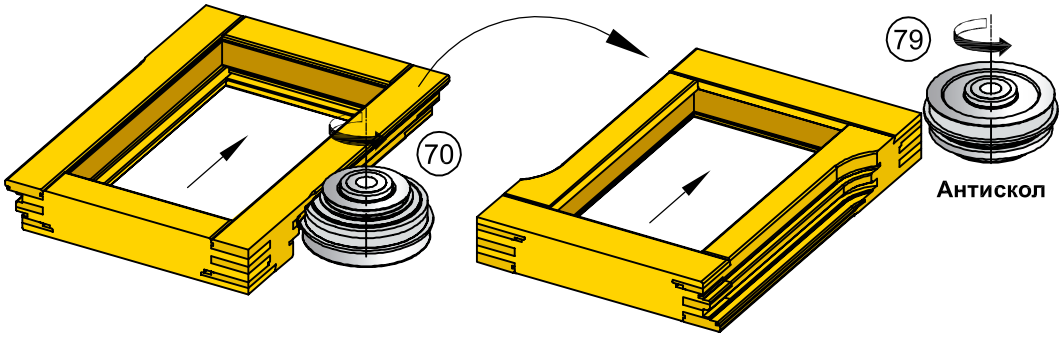

4-С. Безобгоночная сборка створки с профилированными торцами шипов

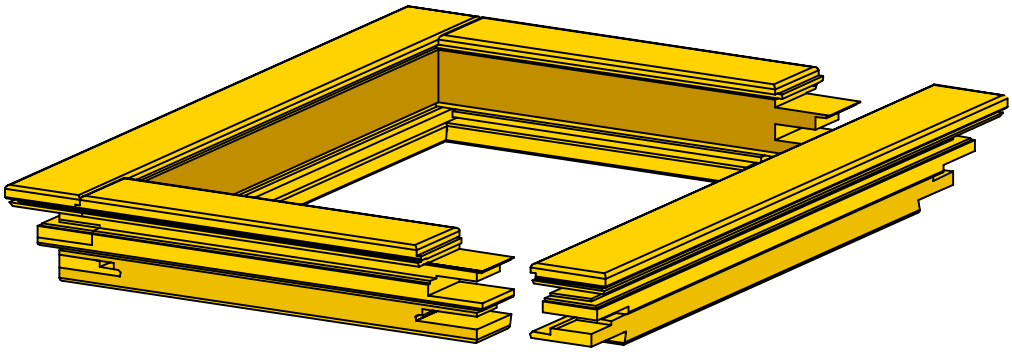

ПОГОНАЖ

8

ПОГОНАЖ

11.01/12.01 - 31.01/32.01
11.24/12.24 - 31.24/32.24

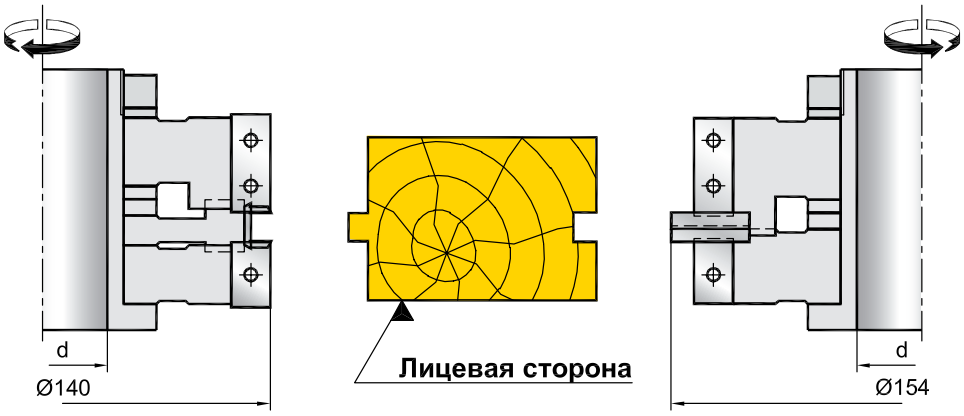

01 Тарная доска S=4 мм

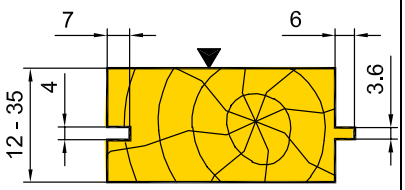

05 Тарная доска регулируемая S=4-7мм

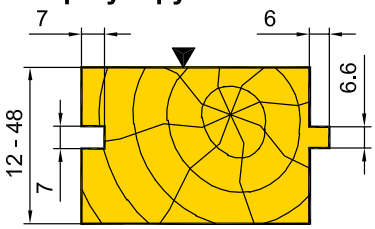

09 Доска пола S=4 мм

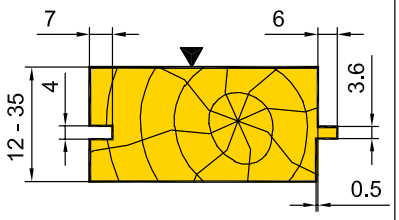

02 Тарная доска S=5 мм

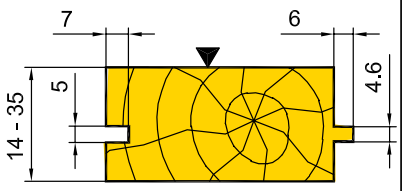

06 Тарная доска регулируемая S=5-9мм

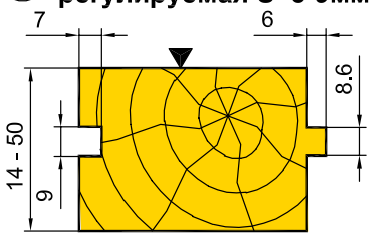

10 Доска пола S=5 мм

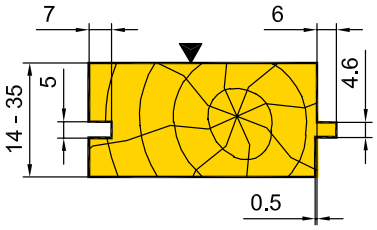

03 Тарная доска S=4 мм с фасками 1х45°

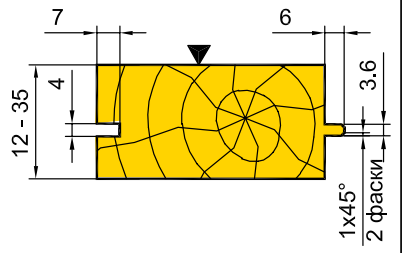

07 Тарная доска регулируемая S=4-7мм с фасками 1х45°

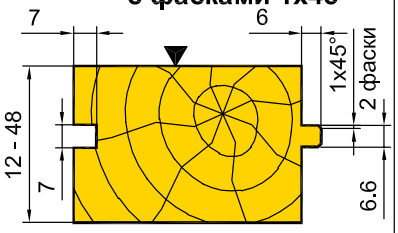

11 Доска пола S=4 мм с фасками 1х45°

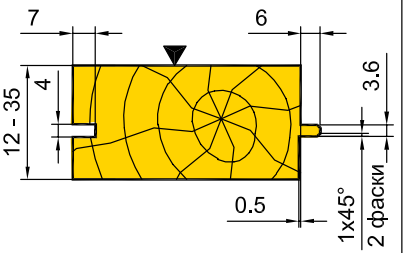

04 Тарная доска S=5 мм с фасками 1х45°

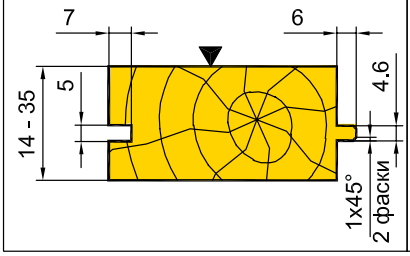

08 Тарная доска регулируемая S=5-9мм с фасками 1х45°

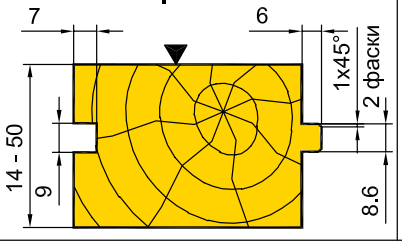

12 Доска пола S=5 мм с фасками 1х45°

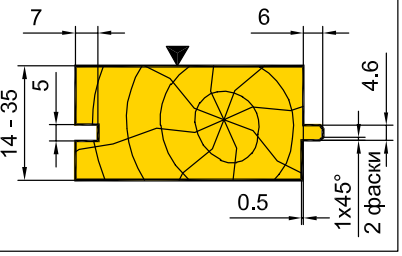

КОМПЛЕКТЫ ФРЕЗ ДЛЯ ПРОФИЛИРОВАНИЯ ПОГОНАЖНЫХ ИЗДЕЛИЙ (Тарная доска, доска пола, рейка обшивочная)

11.01/12.01 - 31.01/32.01
11.24/12.24 - 31.24/32.24

13 Доска пола регулируемая S=4-7мм

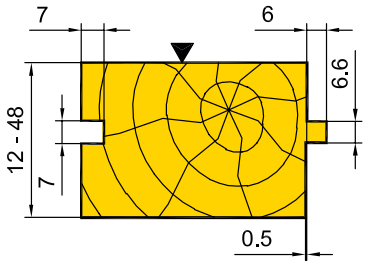

17 Рейка обшивочная S=4 мм

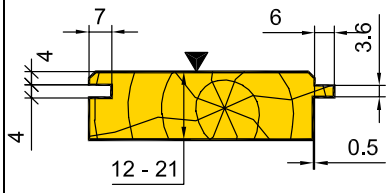

21 Доска пола - рейка обшивочная регулируемая S=4-7мм

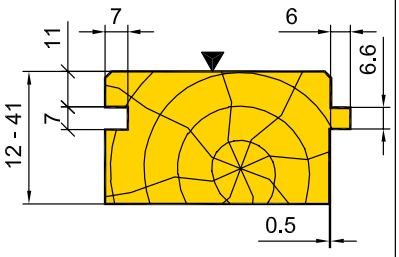

14 Доска пола регулируемая S=5-9мм

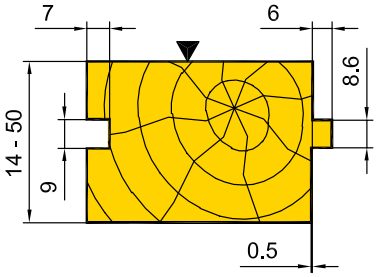

18 Рейка обшивочная S=5 мм

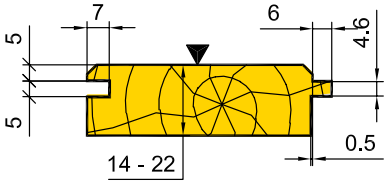

22 Доска пола - рейка обшивочная регулируемая S=5-9мм

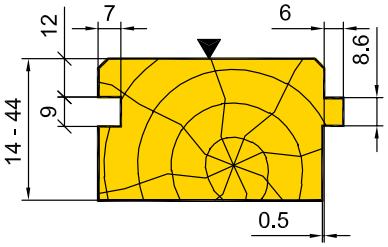

15 Доска пола регулируемая S=4-7мм с фасками 1x45°

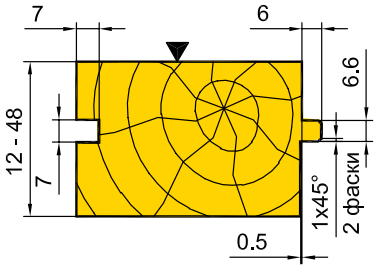

19 Рейка обшивочная S=4 мм с фасками 1x45°

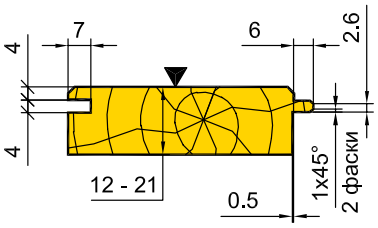

23 Доска пола - рейка обшивочная регулируемая S=4-7мм с фасками 1x45°

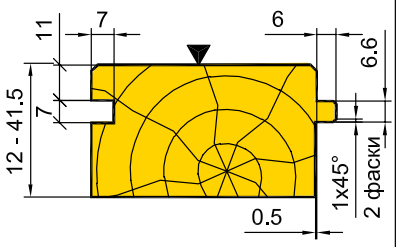

16 Доска пола регулируемая S=5-9мм с фасками 1x45°

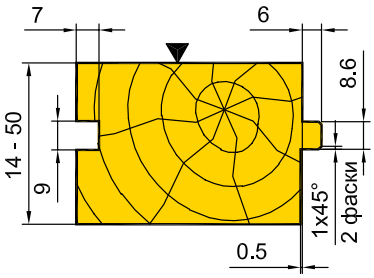

20 Рейка обшивочная S=5 мм с фасками 1x45°

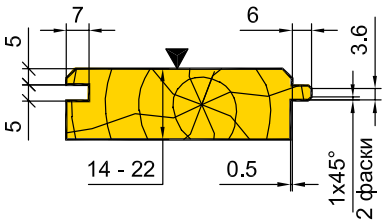

24 Доска пола - рейка обшивочная регулируемая S=5-9мм с фасками 1x45°

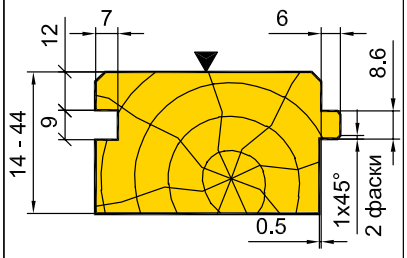

11.01/12.01 - 31.01/32.01
11.24/12.24 - 31.24/32.24

Сводная спецификация комплектов :

№ профиля	Тип комплекта			
	2 - х ножевой		3 - х ножевой	
	для 4 - х стороннего станка (d=40 мм)	для фрезерного станка (d=30 - 32 мм)	для 4 - х стороннего станка (d=40 мм)	для фрезерного станка (d=30 - 32 мм)
01	11.01.00	12.01.00	31.01.00	32.01.00
02	11.02.00	12.02.00	31.02.00	32.02.00
03	11.03.00	12.03.00	31.03.00	32.03.00
04	11.04.00	12.04.00	31.04.00	32.04.00
05	11.05.00	12.05.00	31.05.00	32.05.00
06	11.06.00	12.06.00	31.06.00	32.06.00
07	11.07.00	12.07.00	31.07.00	32.07.00
08	11.08.00	12.08.00	31.08.00	32.08.00
09	11.09.00	12.09.00	31.09.00	32.09.00
10	11.10.00	12.10.00	31.10.00	32.10.00
11	11.11.00	12.11.00	31.11.00	32.11.00
12	11.12.00	12.12.00	31.12.00	32.12.00
13	11.13.00	12.13.00	31.13.00	32.13.00
14	11.14.00	12.14.00	31.14.00	32.14.00
15	11.15.00	12.15.00	31.15.00	32.15.00
16	11.16.00	12.16.00	31.16.00	32.16.00
17	11.17.00	12.17.00	31.17.00	32.17.00
18	11.18.00	12.18.00	31.18.00	32.18.00
19	11.19.00	12.19.00	31.19.00	32.19.00
20	11.20.00	12.20.00	31.20.00	32.20.00
21	11.21.00	12.21.00	31.21.00	32.21.00
22	11.22.00	12.22.00	31.22.00	32.22.00
23	11.23.00	12.23.00	31.23.00	32.23.00
24	11.24.00	12.24.00	31.24.00	32.24.00

ПОГОНАЖ

11.25/12.35 - 31.25/32.35
11.36/12.36 - 31.36/32.36

25 Вагонка S=4 мм

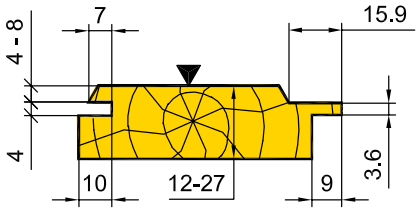

33 Вагонка радиусная S=4 мм

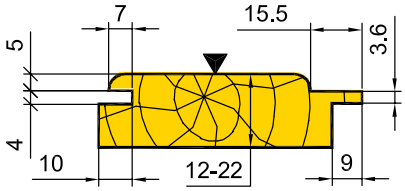

26 Вагонка S=5 мм

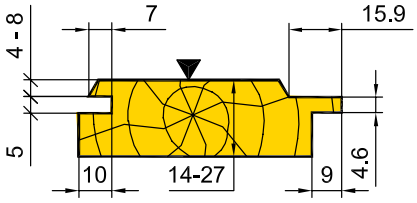

34 Вагонка радиусная S=5 мм

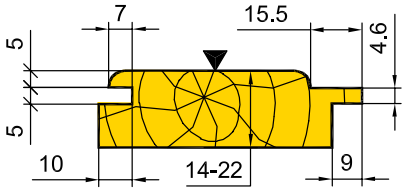

27 Вагонка S=4 мм с фасками 1x45°

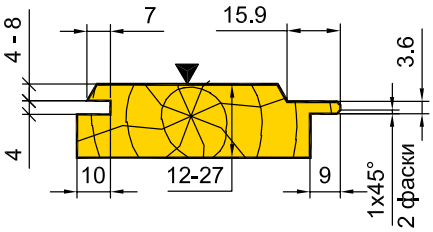

35 Вагонка радиусная S=4 мм с фасками 1x45°

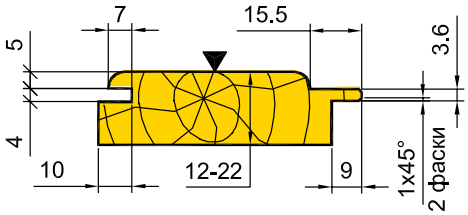

28 Вагонка S=5 мм с фасками 1x45°

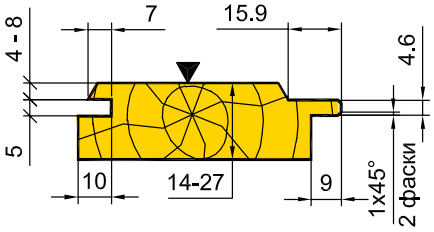

36 Вагонка радиусная S=5 мм с фасками 1x45°

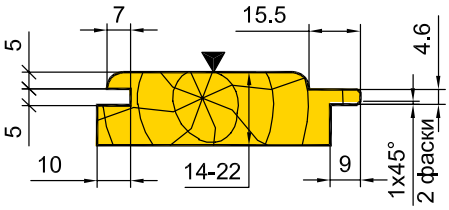

11.41/12.41 - 31.41/32.41
11.48/12.48 - 31.48/32.48

41 Доска пола - вагонка S=4 мм

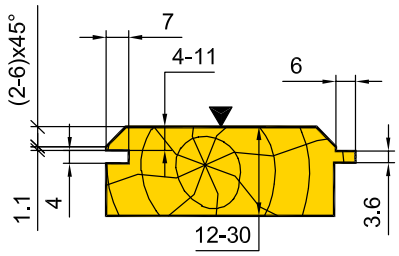

42 Доска пола - вагонка S=5 мм

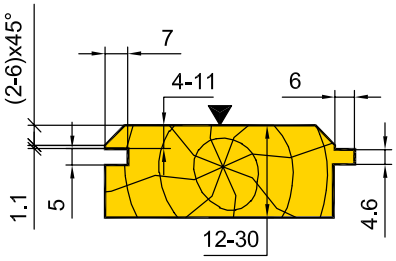

43 Доска пола - вагонка S=4 мм с фасками 1x45°

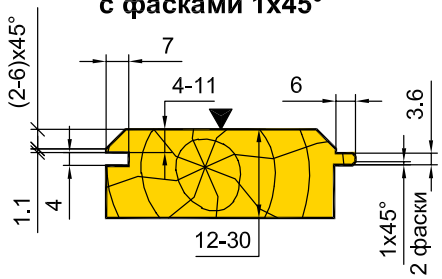

44 Доска пола - вагонка S=5 мм с фасками 1x45°

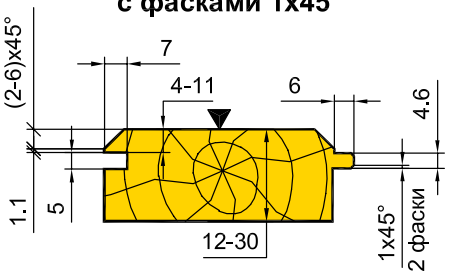

45 Доска пола - вагонка регулируемая S=4 - 7 мм

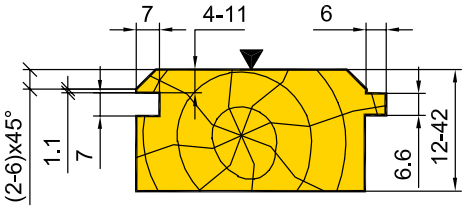

46 Доска пола - вагонка регулируемая S=5 - 9 мм

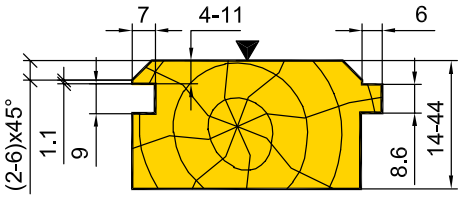

47 Доска пола - вагонка регулируемая S=4 - 7 мм с фасками 1x45°

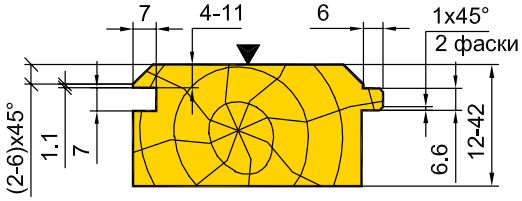

48 Доска пола - вагонка регулируемая S=5 - 9 мм с фасками 1x45°

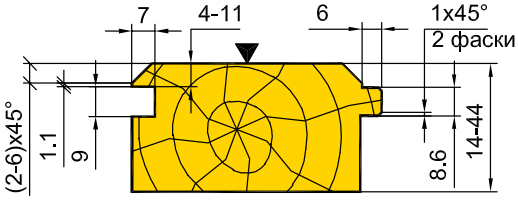

11.25/12.35 - 31.25/32.35
11.36/12.36 - 31.36/32.36

№ профиля	Тип комплекта			
	2 - х ножевой		3 - х ножевой	
	для 4 - х стороннего станка (d=40 мм)	для фрезерного станка (d=30 - 32 мм)	для 4 - х стороннего станка (d=40 мм)	для фрезерного станка (d=30 - 32 мм)
25	11.25.00	12.25.00	31.25.00	32.25.00
26	11.26.00	12.26.00	31.26.00	32.26.00
27	11.27.00	12.27.00	31.27.00	32.27.00
28	11.28.00	12.28.00	31.28.00	32.28.00
33	11.33.00	12.33.00	31.33.00	32.33.00
34	11.34.00	12.34.00	31.34.00	32.34.00
35	11.35.00	12.35.00	31.35.00	32.35.00
36	11.36.00	12.36.00	31.36.00	32.36.00

КОМПЛЕКТЫ ФРЕЗ
ДЛЯ ПРОФИЛИРОВАНИЯ ДОСКИ ПОЛА-ВАГОНКИ
11.41/12.41 - 31.41/32.41
11.48/12.48 - 31.48/32.48

№ профиля	Тип комплекта			
	2 - х ножевой		3 - х ножевой	
	для 4 - х стороннего станка (d=40 мм) (D=155 мм)	для фрезерного станка (d=30 - 32 мм) (D=155 мм)	для 4 - х стороннего станка (d=40 мм) (D=155 мм)	для фрезерного станка (d=30 - 32 мм) (D=155 мм)
41	11.41.00	12.41.00	31.41.00	32.41.00
42	11.42.00	12.42.00	31.42.00	32.42.00
43	11.43.00	12.43.00	31.43.00	32.43.00
44	11.44.00	12.44.00	31.44.00	32.44.00
45	11.45.00	12.45.00	31.45.00	32.45.00
46	11.46.00	12.46.00	31.46.00	32.46.00
47	11.47.00	12.47.00	31.47.00	32.47.00
48	11.48.00	12.48.00	31.48.00	32.48.00

11.25.00, 12.25.00
11.26.00, 12.26.00
11.56.00, 12.56.00
11.57.00, 12.57.00

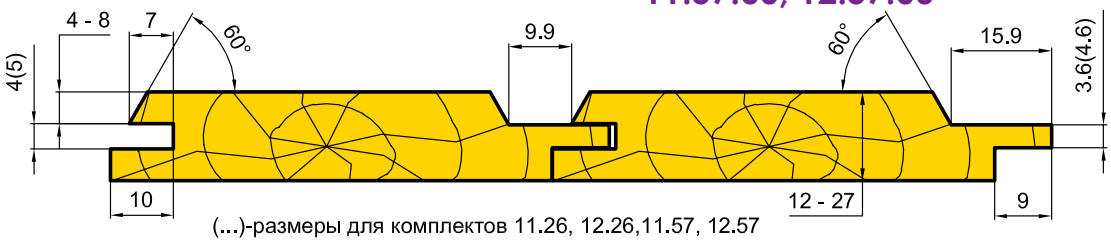

(...)-размеры для комплектов 11.26, 12.26,11.57, 12.57

Комплекты 11.25.00, 11.26.00:

(для 4-х стороннего станка)

Комплекты 12.25.00, 12.26.00:

(для фрезерного станка)

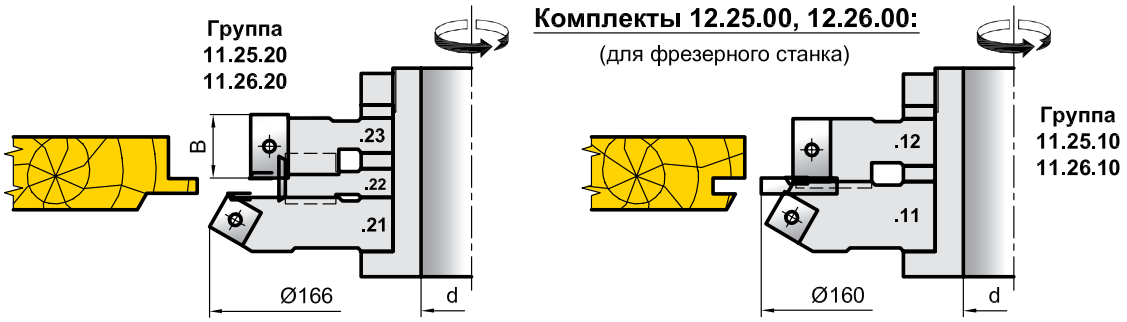

Комплекты 11.56.00, 11.57.00:

(для 4-х стороннего станка)

Комплект 12.56.00, 12.57.00:

(для фрезерного станка)

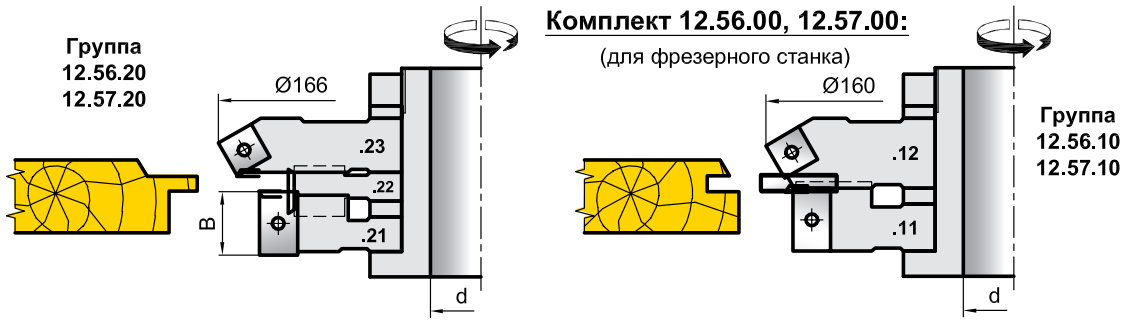

11.25.00, 12.25.00
11.26.00, 12.26.00
11.56.00, 12.56.00
11.57.00, 12.57.00

Ножи Z,V,S

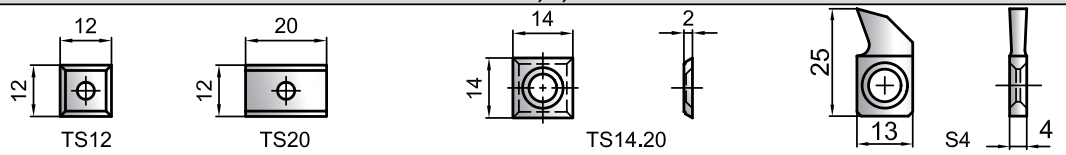

№ компл.	№ группы	Обознач. фрезы	D мм	d мм	B мм	Ножи Z,V,S Обознач.	Кол.	Обознач.	Кол.	Обознач.	Кол.
11.25.00	11.25.10	11.25.11	160	30 - 50	10	TS12	2	TS14.20	2	S4	2
		11.01.12	140	30 - 50	20	TS20	2				
	11.25.20	11.25.21	160	30 - 50	10	TS12	2	TS14.20	2		
		11.25.22	122	30 - 50	14	TS14.20	2				
		11.01.23	140	30 - 50	20	TS20	2	TS14.20	2		
12.25.00	12.25.10	11.25.11	160	30 - 50	10	TS12	2	TS14.20	2	S4	2
		11.01.12	140	30 - 50	20	TS20	2				
	12.25.20	12.25.21	166	30 - 50	10	TS12	2	TS14.20	2		
		12.25.22	122	30 - 50	14	TS14.20	2				
		12.01.23	140	30 - 50	20	TS20	2	TS14.20	2		
11.26.00	11.26.10	11.26.11	160	30 - 50	10	TS12	2	TS14.20	2	S5	2
		11.01.12	140	30 - 50	20	TS20	2				
	11.26.20	11.25.21	160	30 - 50	10	TS12	2	TS14.20	2		
		11.25.22	122	30 - 50	14	TS14.20	2				
		11.01.23	140	30 - 50	20	TS20	2	TS14.20	2		
12.26.00	12.26.10	11.26.11	160	30 - 50	10	TS12	2	TS14.20	2	S5	2
		11.01.12	140	30 - 50	20	TS20	2				
	12.26.20	12.25.21	166	30 - 50	10	TS12	2	TS14.20	2		
		12.25.22	122	30 - 50	14	TS14.20	2				
		12.01.23	140	30 - 50	20	TS20	2	TS14.20	2		
11.56.00	11.56.10	11.56.11	140	30 - 50	20	TS20	2				
		11.56.12	160	30 - 50	10	TS12	2	TS14.20	2	S4	2
	11.56.20	11.56.21	140	30 - 50	20	TS20	2	TS14.20	2		
		11.56.22	122	30 - 50	14	TS14.20	2				
		11.56.23	166	30 - 50	10	TS12	2	TS14.20	2		
12.56.00	12.56.10	11.56.11	140	30 - 50	20	TS20	2				
		11.56.12	160	30 - 50	10	TS12	2	TS14.20	2	S4	2
	12.56.20	12.56.21	140	30 - 50	20	TS20	2	TS14.20	2		
		12.56.22	122	30 - 50	14	TS14.20	2				
		12.56.23	166	30 - 50	10	TS12	2	TS14.20	2		
11.57.00	11.57.10	11.56.11	140	30 - 50	20	TS20	2				
		11.57.12	160	30 - 50	10	TS12	2	TS14.20	2	S5	2
	11.57.20	11.56.21	140	30 - 50	20	TS20	2	TS14.20	2		
		11.56.22	122	30 - 50	14	TS14.20	2				
		11.56.23	166	30 - 50	10	TS12	2	TS14.20	2		
12.57.00	12.57.10	11.56.11	140	30 - 50	20	TS20	2				
		11.57.12	160	30 - 50	10	TS12	2	TS14.20	2	S5	2
	12.57.20	12.56.21	140	30 - 50	20	TS20	2	TS14.20	2		
		12.56.22	122	30 - 50	14	TS14.20	2				
		12.56.23	166	30 - 50	10	TS12	2	TS14.20	2		

11.33.00, 12.33.00
11.34.00, 12.34.00
11.54.00, 12.54.00
11.55.00, 12.55.00

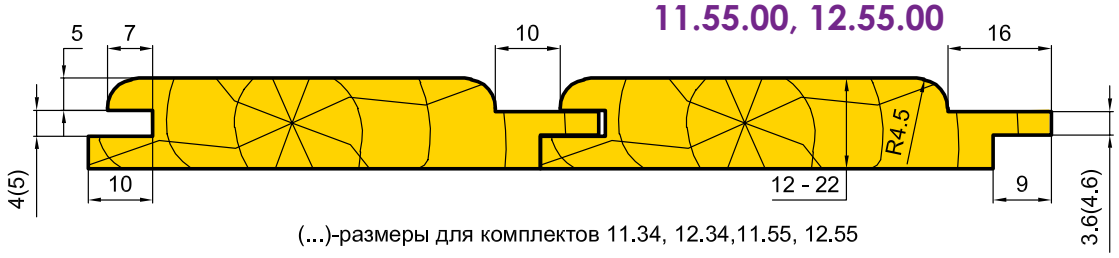

(...)-размеры для комплектов 11.34, 12.34,11.55, 12.55

Комплекты 11.33.00, 11.34.00:

(для 4-х стороннего станка)

Комплекты 12.33.00, 12.34.00:

(для фрезерного станка)

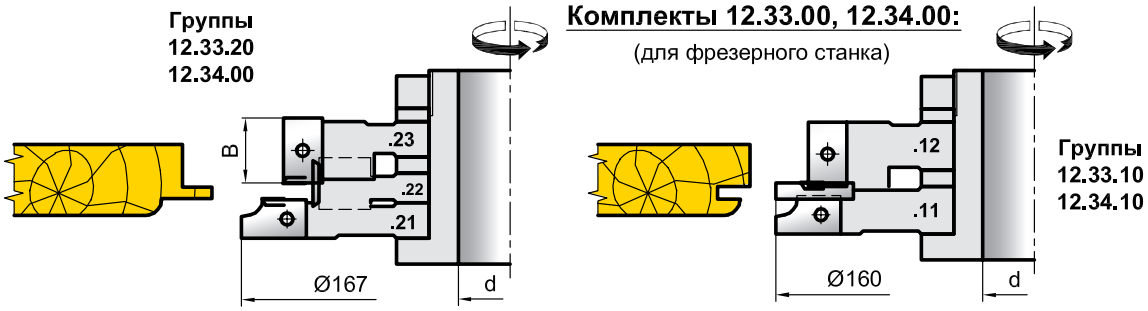

Комплекты 11.54.00, 11.55.00:

(для 4-х стороннего станка)

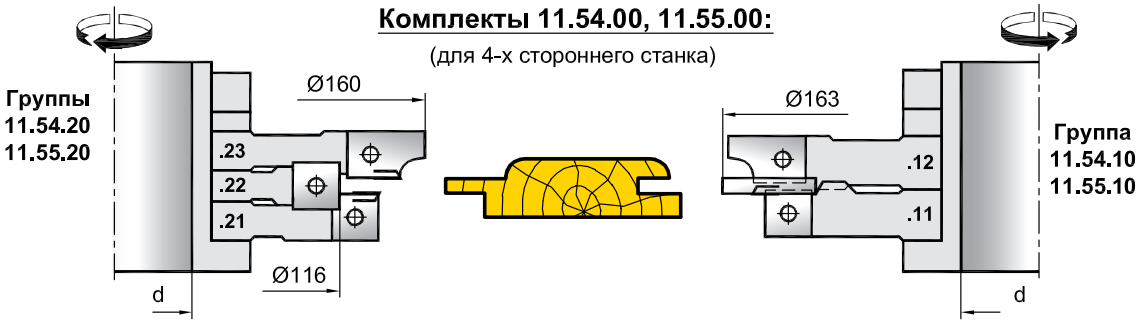

Комплекты 12.54.00, 12.55.00:

(для фрезерного станка)

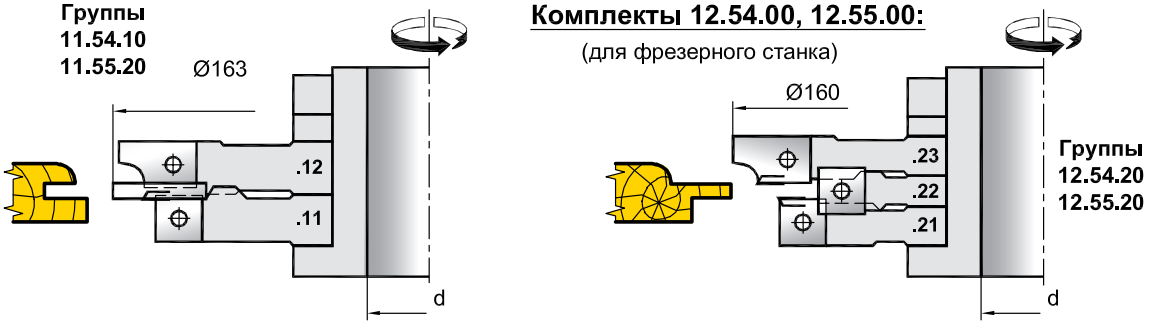

КОМПЛЕКТЫ ФРЕЗ ДЛЯ ПРОФИЛИРОВАНИЯ РАДИУСНОЙ ВАГОНКИ (паз S=4-5 мм)

11.33.00, 12.33.00
11.34.00, 12.34.00
11.54.00, 12.54.00
11.55.00, 12.55.00

Ножи Z,V,S

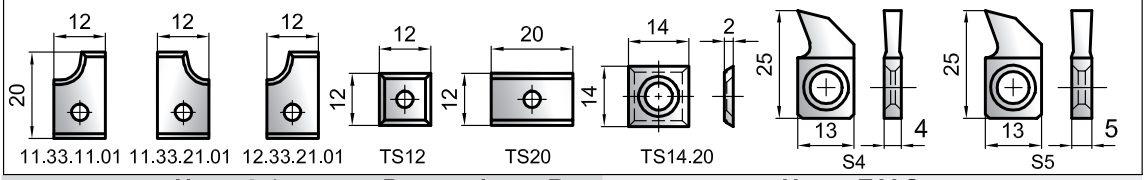

№ компл.	№ группы	Обознач. фрезы	D мм	d мм	B мм	Ножи Z,V,S Обознач.	Кол.	Обознач.	Кол.	Обознач.	Кол.
11.33.00	11.33.10	11.33.11	160	30 - 50	12	11.33.11.01	2	TS14.20	2	S4	2
		11.01.12	140	30 - 50	20	TS20	2	-	-	-	-
	11.33.20	11.33.21	160	30 - 50	12	11.33.21.01	2	TS14.20	2	-	-
		11.25.22	122	30 - 50	14	TS14.20	2	-	-	-	-
		11.01.23	140	30 - 50	20	TS20	2	TS14.20	2	-	-
12.33.00	12.33.10	11.33.11	160	30 - 50	12	11.33.11.01	2	TS14.20	2	S4	2
		11.01.12	140	30 - 50	20	TS20	2	-	-	-	-
	12.33.20	12.33.21	167	30 - 50	12	12.33.21.01	2	TS14.20	2	-	-
		12.25.22	122	30 - 50	14	TS14.20	2	-	-	-	-
		12.01.23	140	30 - 50	20	TS20	2	TS14.20	2	-	-
11.34.00	11.34.10	11.34.11	160	30 - 50	12	11.33.11.01	2	TS14.20	2	S5	2
		11.01.12	140	30 - 50	20	TS20	2	-	-	-	-
	11.34.20	11.33.21	160	30 - 50	12	11.33.21.01	2	TS14.20	2	-	-
		11.25.22	122	30 - 50	14	TS14.20	2	-	-	-	-
		11.01.23	140	30 - 50	20	TS20	2	TS14.20	2	-	-
12.34.00	12.34.10	11.34.11	160	30 - 50	12	11.33.11.01	2	TS14.20	2	S5	2
		11.01.12	140	30 - 50	20	TS20	2	-	-	-	-
	12.34.20	12.33.21	167	30 - 50	12	12.33.21.01	2	TS14.20	2	-	-
		12.25.22	122	30 - 50	14	TS14.20	2	-	-	-	-
		12.01.23	140	30 - 50	20	TS20	2	TS14.20	2	-	-
11.54.00	11.54.10	11.54.11	141	40	12	TS12	2	-	-	-	-
		11.54.12	160	40	12	11.54.12.01	2	TS14.20	2	S4	2
	11.53.20	11.54.21	136	40	12	TS12	2	TS14.20	2	-	-
		11.54.22	116	40	12	TS12	2	-	-	-	-
		11.54.23	160	40	12	11.54.23.01	2	TS14.20	2	-	-
12.54.00	11.54.10	(входит в состав комплекта 11.54.00)									
	12.54.20	12.54.21	136	30 - 40	12	TS12	2	TS14.20	2	-	-
		11.54.22	116	30 - 40	12	TS12	2	-	-	-	-
		12.54.23	160	30 - 40	12	12.54.23.01	2	TS14.20	2	-	-
11.55.00	11.55.10	11.54.11	141	40	12	TS12	2	-	-	-	-
		11.55.12	163	40	12	11.54.12.01	2	TS14.20	2	S5	2
	11.55.20	11.54.21	136	40	12	TS12	2	TS14.20	2	-	-
		11.55.22	116	40	12	TS12	2	-	-	-	-
		11.54.23	160	40	12	11.54.23.01	2	TS14.20	2	-	-
12.55.00	11.55.10	(входит в состав комплекта 11.55.00)									
	12.55.20	12.54.21	136	30 - 40	12	TS12	2	TS14.20	2	-	-
		11.55.22	116	30 - 40	12	TS12	2	-	-	-	-
		12.54.23	160	30 - 40	12	12.54.23.01	2	TS14.20	2	-	-

31.64.00, 31.65.00
31.66.00, 31.67.00

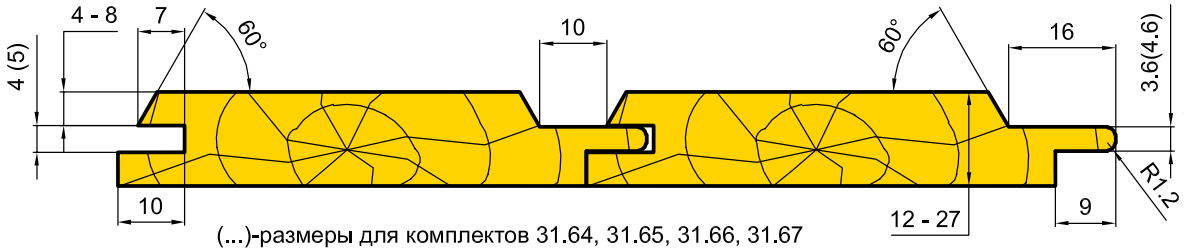

(...)-размеры для комплектов 31.64, 31.65, 31.66, 31.67

Комплекты 31.64.00 (S=4), 31.65.00 (S=5):

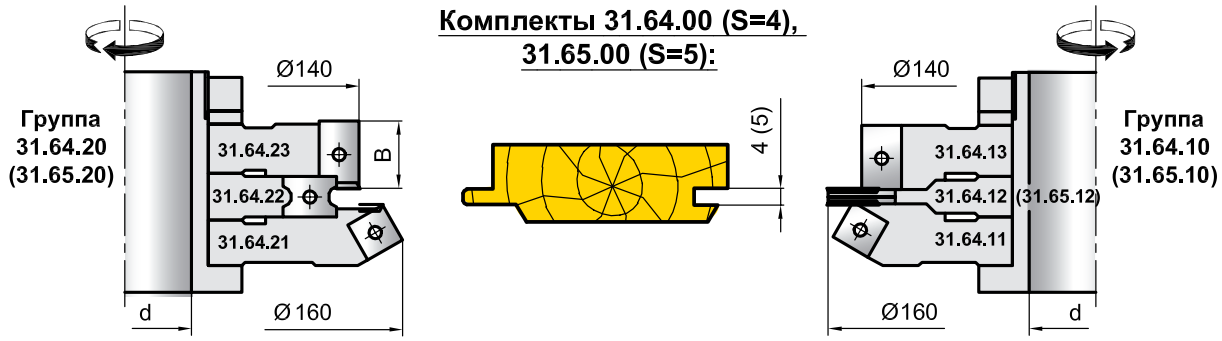

Комплекты 31.66.00 (S=4), 31.67.00 (S=5):

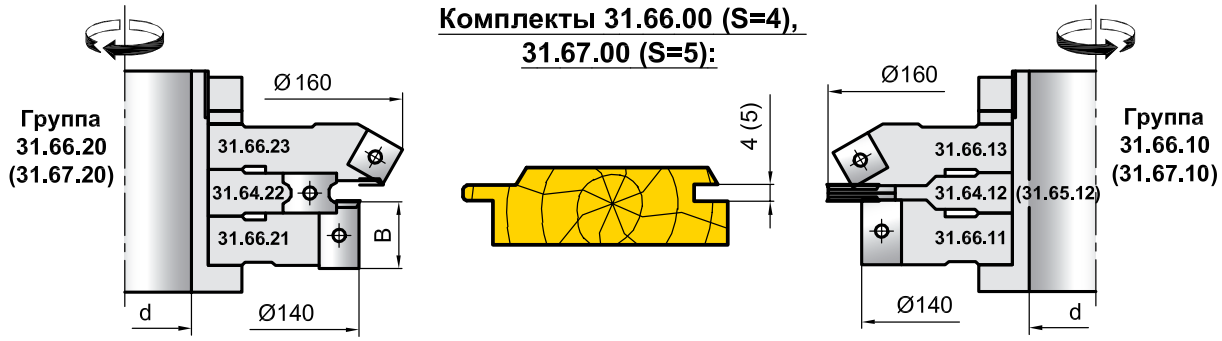

Обозначение фрезы	D мм	d мм	B мм	Ножи Z,V,S					
				Обознач.	Кол.	Обознач.	Кол.	Обознач.	Кол.
31.64.11	158	30 - 50	10	TS12	3				
31.64.12	160	30 - 50	4			TS14.12	6	S 195	6
31.64.13	140	30 - 50	20	TS20	3				
31.64.21	160	30 - 50	10	TS12	3	TS14.20	3		
31.64.22	126	30 - 50	12	31.64.22.01	3				
31.64.23	140	30 - 50	20	TS20	3	TS14.20	3		
31.65.12	160	30 - 50	5			TS14.12	6	S 245	6
31.66.11	140	30 - 50	20	TS20	3				
31.66.13	158	30 - 50	10	TS12	3				
31.66.21	140	30 - 50	20	TS20	3	TS14.20	3		
31.66.23	160	30 - 50	10	TS12	3	TS14.20	3		
31.74.11	158	30 - 50	22	31.74.11.01	3				
31.74.21	160	30 - 50	22	31.74.21.01	3	TS14.20	3		
31.76.13	158	30 - 50	22	31.76.13.01	3				
31.76.23	160	30 - 50	22	31.76.23.01	3	TS14.20	3		

КОМПЛЕКТЫ ФРЕЗ ДЛЯ ПРОФИЛИРОВАНИЯ ФАСОЧНОЙ ВАГОНКИ (паз S=4-5 мм)

31.74.00, 31.75.00
31.76.00, 31.77.00

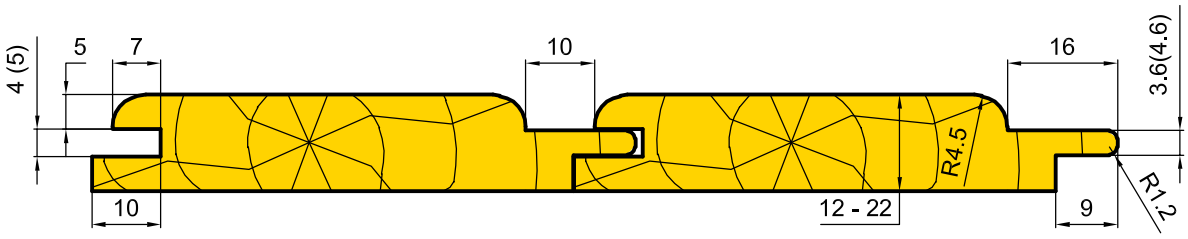

(...)-размеры для комплектов 31.74, 31.75, 31.76, 31.77

Комплекты 31.74.00 (S=4), 31.75.00 (S=5):

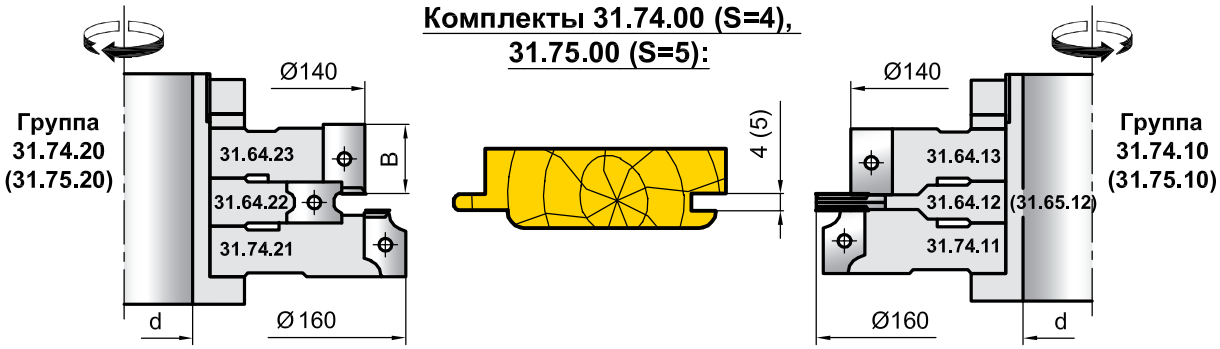

Комплекты 31.76.00 (S=4), 31.77.00 (S=5):

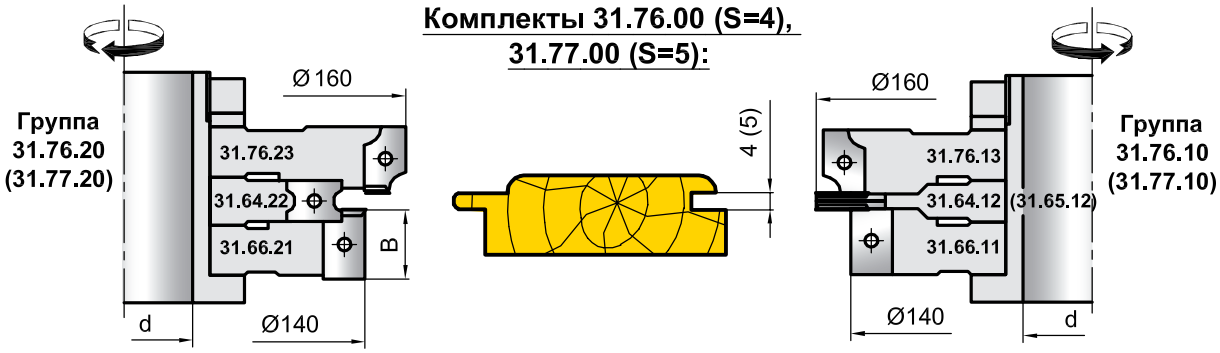

Ножи Z,V,S

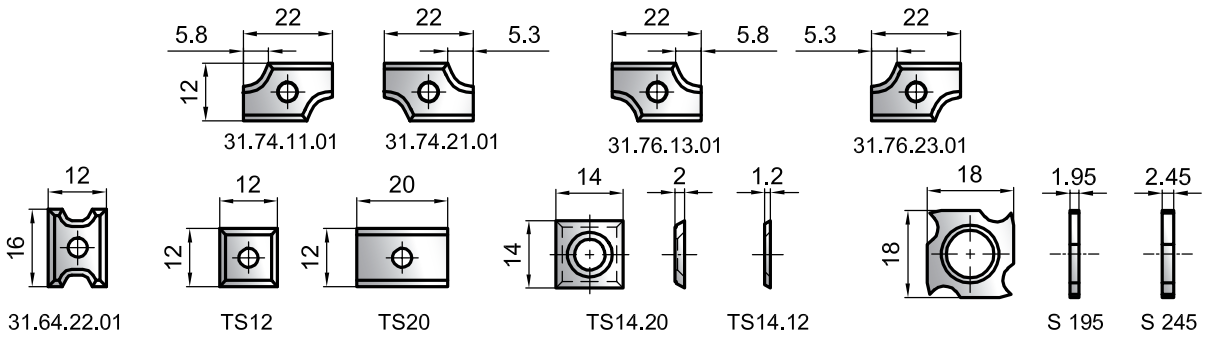

Примечание:

Представленные комплекты инструмента предназначены для работы на высокопроизводительном оборудовании.

С целью повышения качества работы, а также ресурса ножей, входящие в комплекты фрезы выполнены по 3-х ножевой схеме, а все ножи 2-х - 4-х ресурсные.

По согласованию с заказчиком комплекты могут быть выполнены с размерами паза 6 и 7мм.

31.64.40/50 31.74.30/40

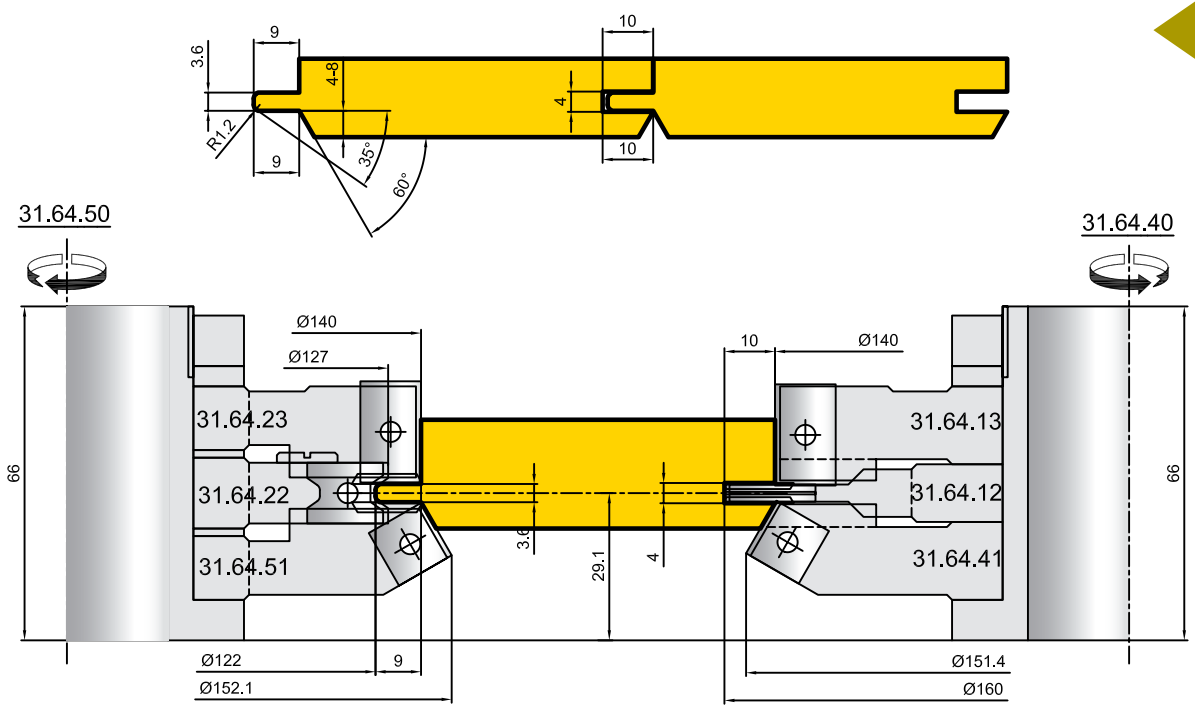

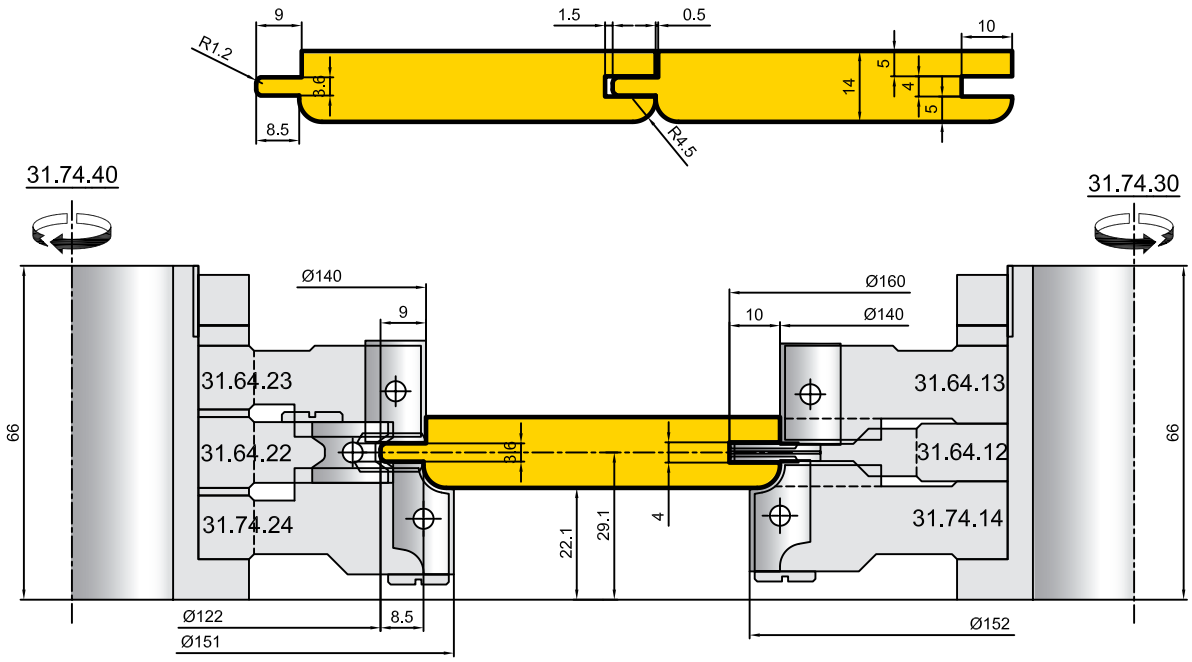

КОМПЛЕКТ ФРЕЗ ДЛЯ ПРОФИЛИРОВАНИЯ ДОСКИ ПОЛА (паз S=8 мм)

11.51.00, 12.51.00

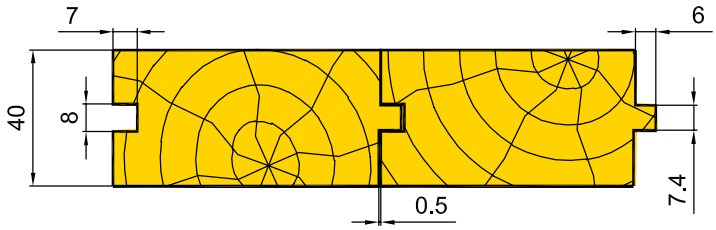

Комплекты 11.51.00, 31.51.00:
(для 4-х стороннего станка)

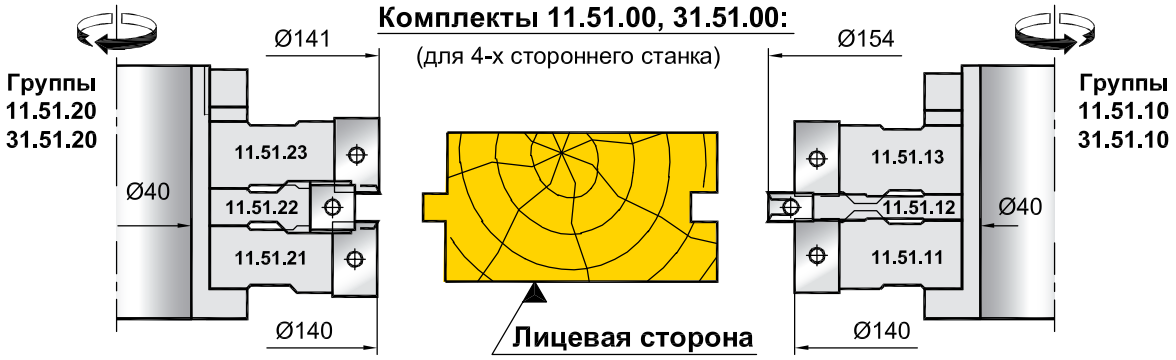

Комплект 12.51.00:
(для фрезерного станка)

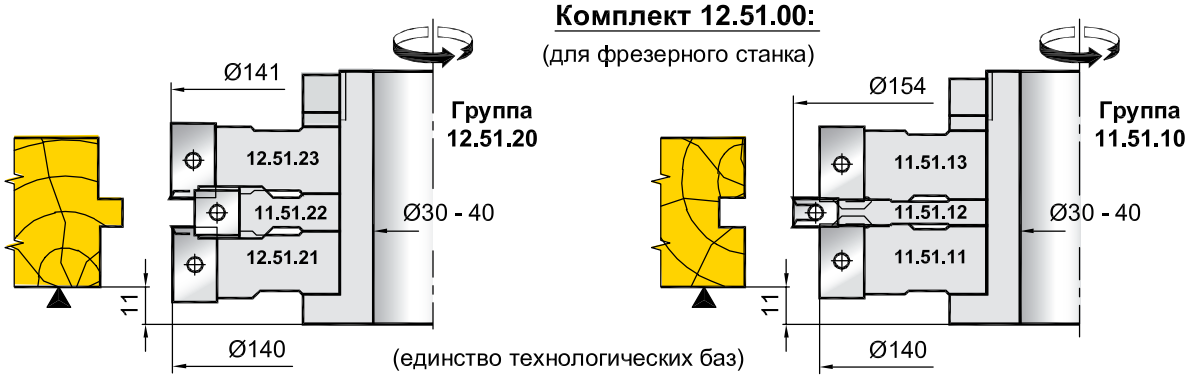

(единство технологических баз)

Ножи Z,V

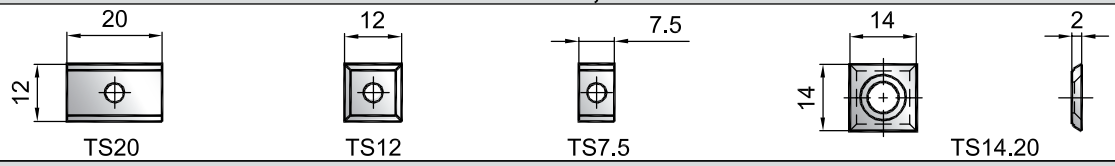

№ комплекта	№ группы	Обозначение фрезы	D мм	d мм	B мм	Ножи Z,V Обознач.	Кол.	Обознач.	Кол.
11.51.00	11.51.10	11.51.11	140	40	20	TS20	2	-	-
		11.51.12	154	40	8	TS7.5	2	TS14.20	2+2
		11.51.13	140	40	20	TS20	2	-	-
	11.51.20	11.51.21	140	40	20	TS20	2	TS14.20	2
		11.51.22	129	40	12	TS12	2	-	-
		11.51.23	141	40	20	TS20	2	TS14.20	2
31.51.00	31.51.10	31.51.11	140	40	20	TS20	3	-	-
		31.51.12	154	40	8	TS7.5	3	TS14.20	3+3
		31.51.13	140	40	20	TS20	3	-	-
	31.51.20	31.51.21	140	40	20	TS20	3	TS14.20	3
		31.51.22	129	40	12	TS12	3	-	-
		31.51.23	141	40	20	TS20	3	TS14.20	3
12.51.00	11.51.10	(входит в состав комплекта 11.51.00)							
	12.51.20	12.51.21	140	30 - 40	20	TS20	2	TS14.20	2
		11.51.22	129	30 - 40	12	TS12	2	-	-
		12.51.23	141	30 - 40	20	TS20	2	TS14.20	2

11.4777.00, 31.4777.00, 12.4777.00

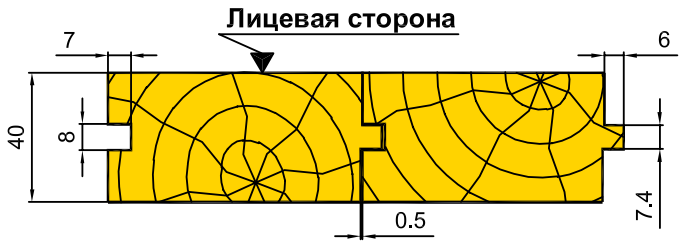

Комплекты 11.4777.00, 31.4777.00:
(для 4-х стороннего станка)

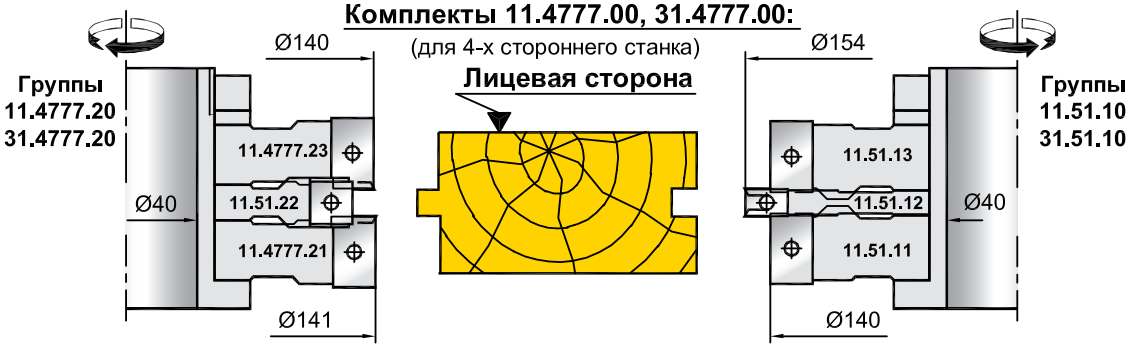

Комплект 12.4777.00:
(для фрезерного станка)

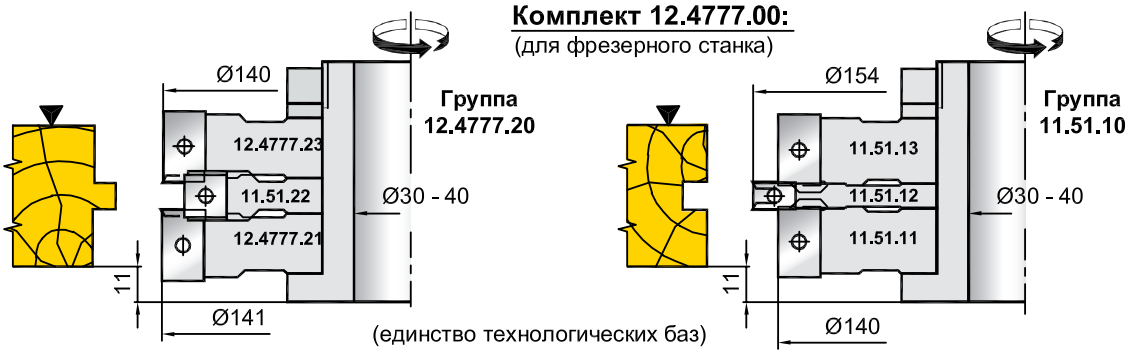

(единство технологических баз)

Ножи Z,V

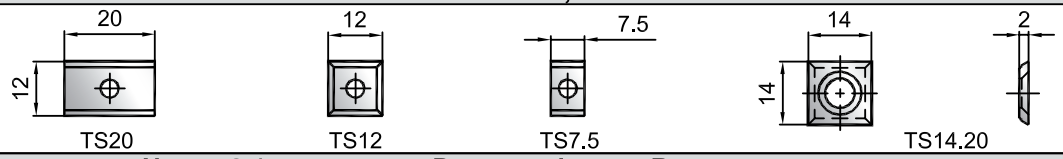

№ комплекта	№ группы	Обозначение фрезы	D мм	d мм	B мм	Ножи Z,V Обознач.	Кол.	Обознач.	Кол.
11.4777.00	11.51.10	11.51.11	140	40	20	TS20	2	-	-
		11.51.12	154	40	8	TS7.5	2	TS14.20	2+2
		11.51.13	140	40	20	TS20	2	-	-
	11.4777.20	11.4777.21	141	40	20	TS20	2	TS14.20	2
		11.51.22	129	40	12	TS12	2	-	-
		11.4777.23	140	40	20	TS20	2	TS14.20	2
31.4777.00	31.51.10	31.51.11	140	40	20	TS20	3	-	-
		31.51.12	154	40	8	TS7.5	3	TS14.20	3+3
		31.51.13	140	40	20	TS20	3	-	-
	31.4777.20	31.4777.21	141	40	20	TS20	3	TS14.20	3
		31.51.22	129	40	12	TS12	3	-	-
		31.4777.23	140	40	20	TS20	3	TS14.20	3
12.4777.00	11.51.10	(входит в состав комплекта 11.51.00)							
	12.4777.20	12.4777.21	141	30 - 40	20	TS20	2	TS14.20	2
		11.51.22	129	30 - 40	12	TS12	2	-	-
		12.4777.23	140	30 - 40	20	TS20	2	TS14.20	2

УНИВЕРСАЛЬНЫЙ КОМПЛЕКТ ФРЕЗ ДЛЯ ПРОФИЛИРОВАНИЯ ВАГОНКИ, ДОСКИ ПОЛА

31.3810.00

СБОРКА 6
Вагонка радиусная с полкой

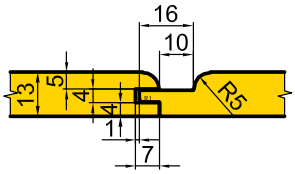

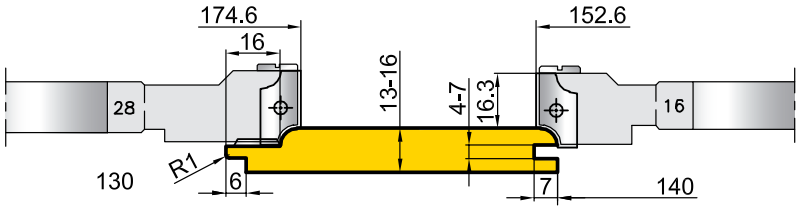

СБОРКА 5
Вагонка радиусная без полки

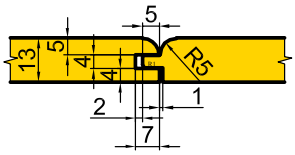

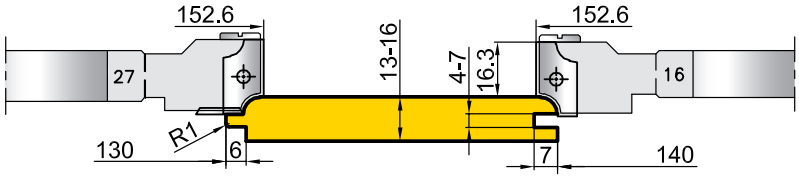

СБОРКА 4
Вагонка фасочная с полкой

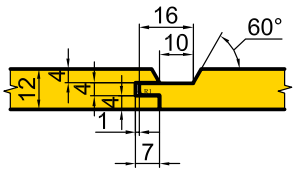

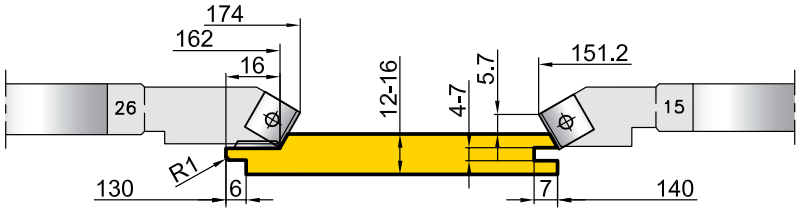

СБОРКА 3
Вагонка фасочная без полки

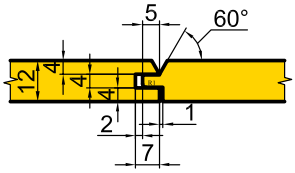

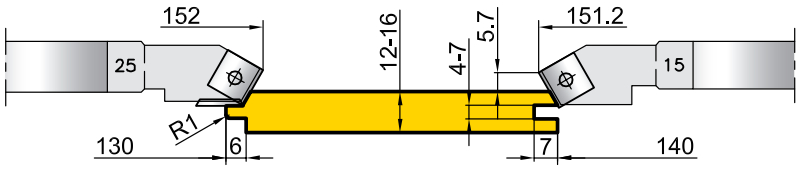

СБОРКА 2
Имитация бруса

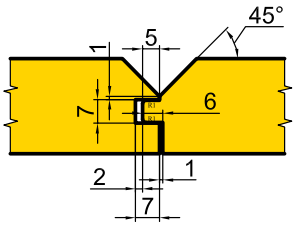

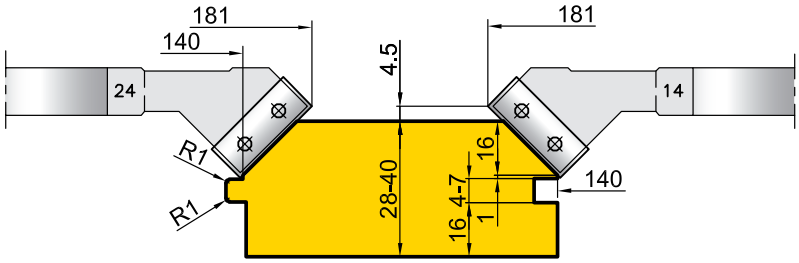

СБОРКА 1
Базовый комплект

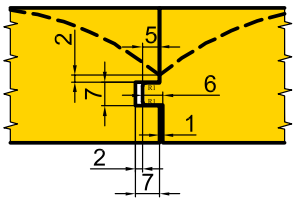

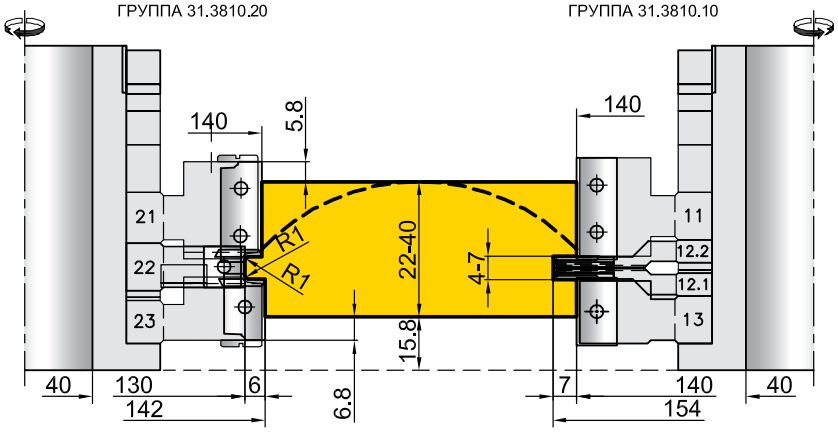

48.6072.00

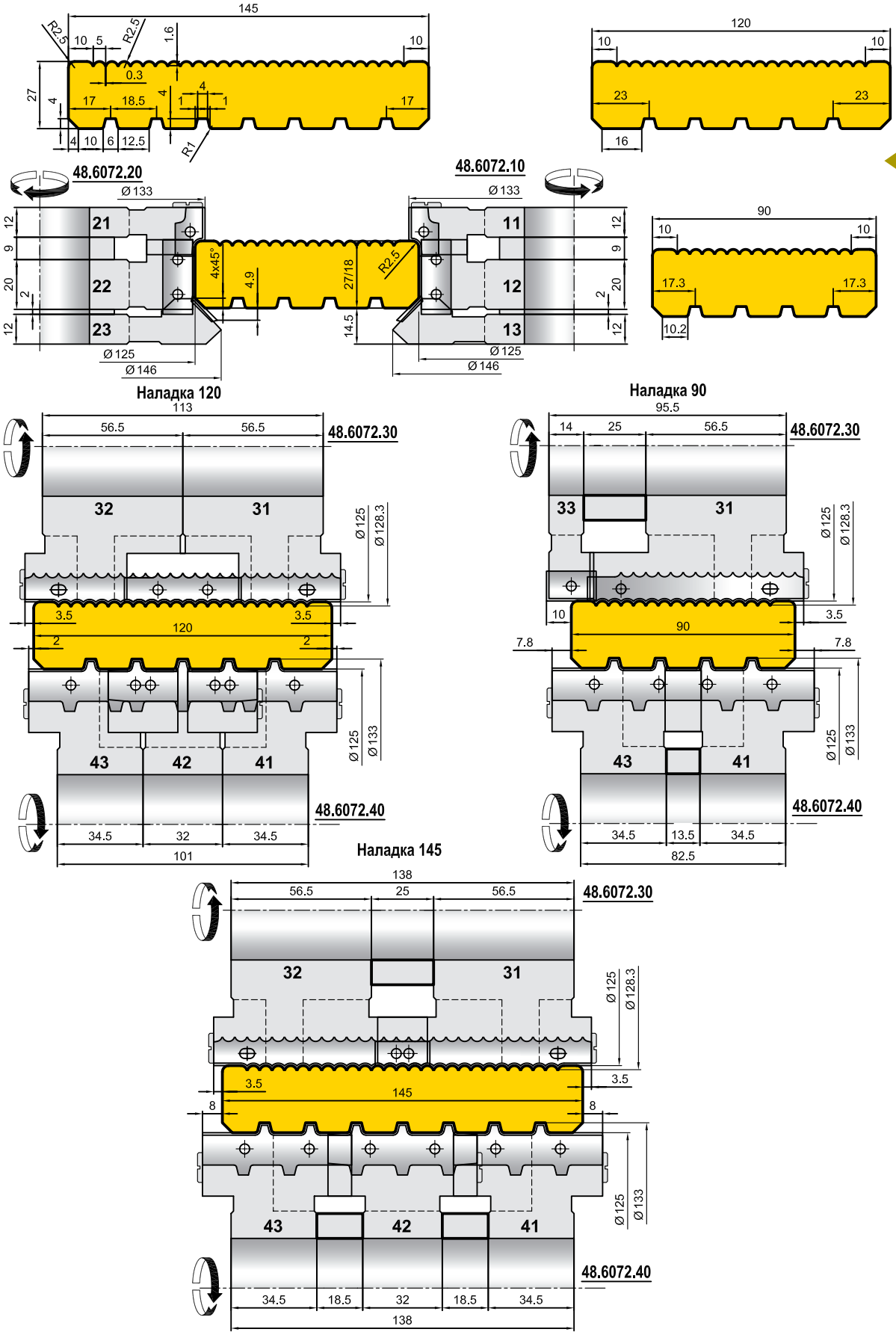
48.6072.20
48.6072.10
Наладка 120
Наладка 90
Наладка 145
48.6072.30
48.6072.40

48.XXXX.XX 52.XXXX.XX

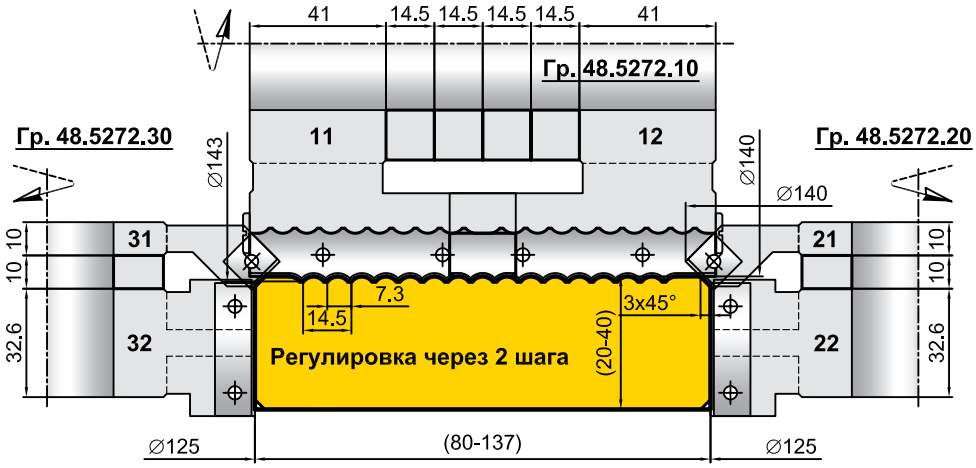

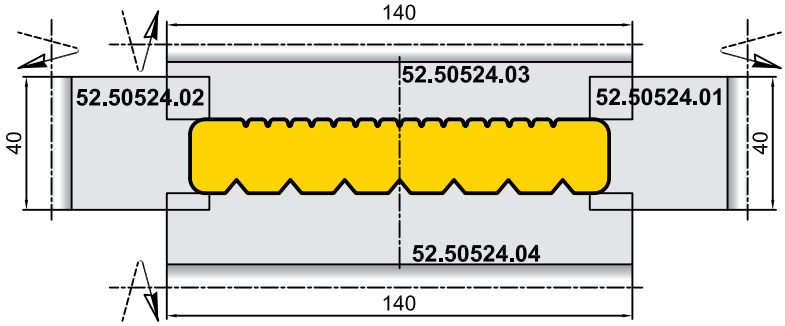

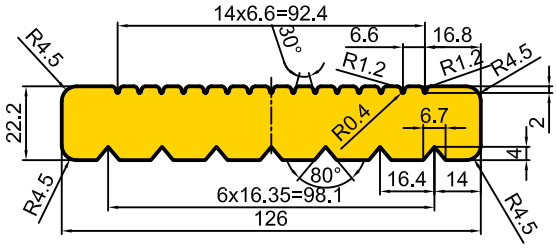

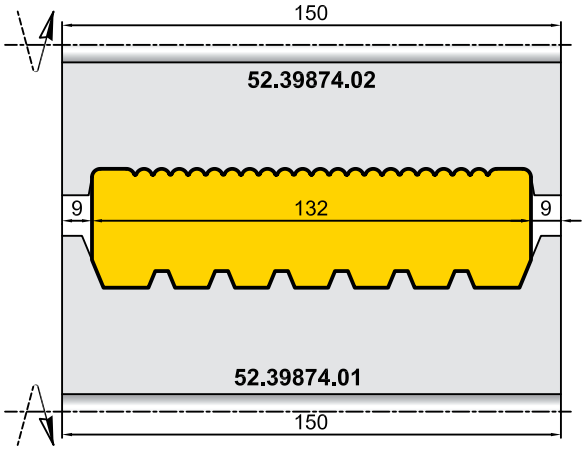

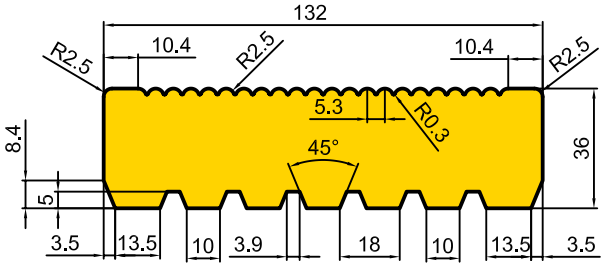

11.1796.00

Вагонка фасочная S4/Z2

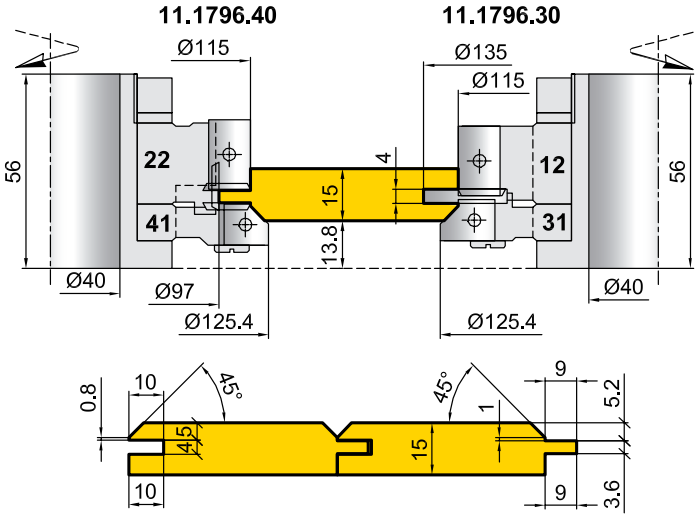

11.1796.00

Вагонка радиусная S4/Z2

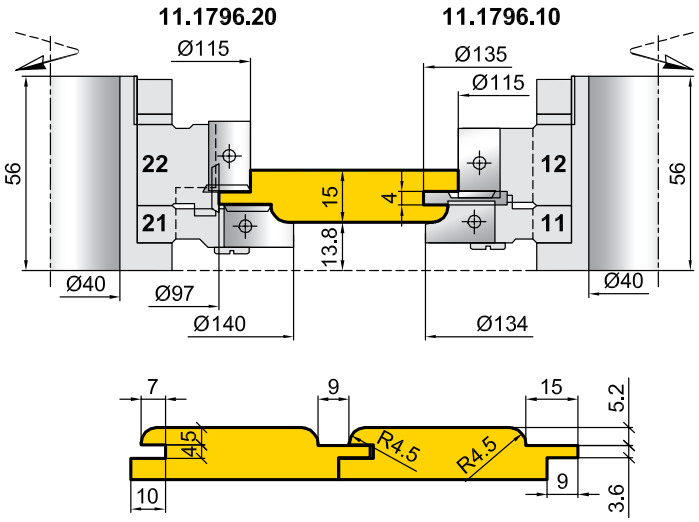

11.1862.00

Вагонка радиусная S5/Z2

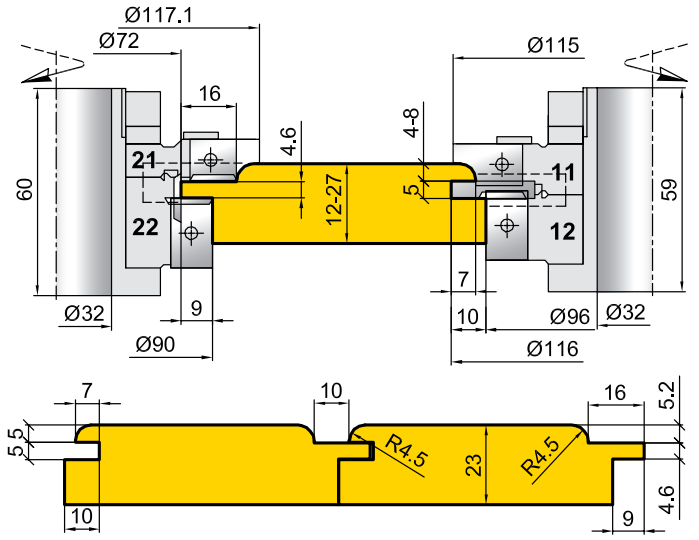

КОМПЛЕКТЫ ФРЕЗ ДЛЯ ПРОФИЛИРОВАНИЯ ОБШИВОЧНОЙ РЕЙКИ (ВАГОНКИ), ДОСКИ ПОЛА МАЛЫХ ДИАМЕТРОВ

11.XXX.XX

11.2224.00

Вагонка радиусная S4/Z2

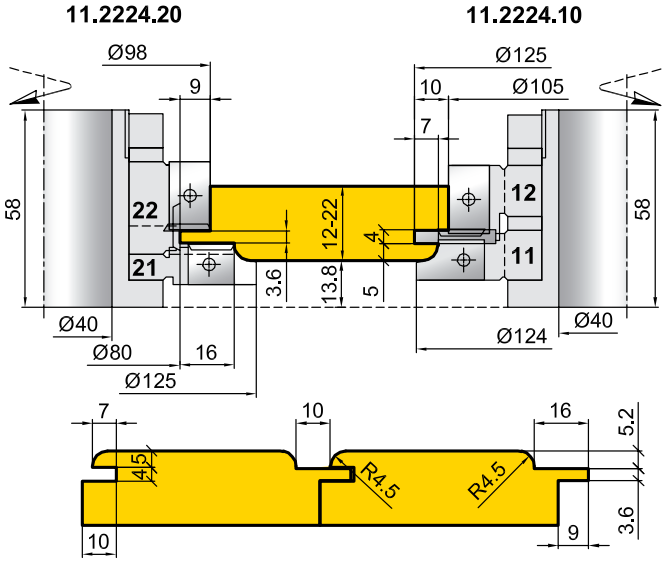

11.2224.00

Доска пола S8/Z2

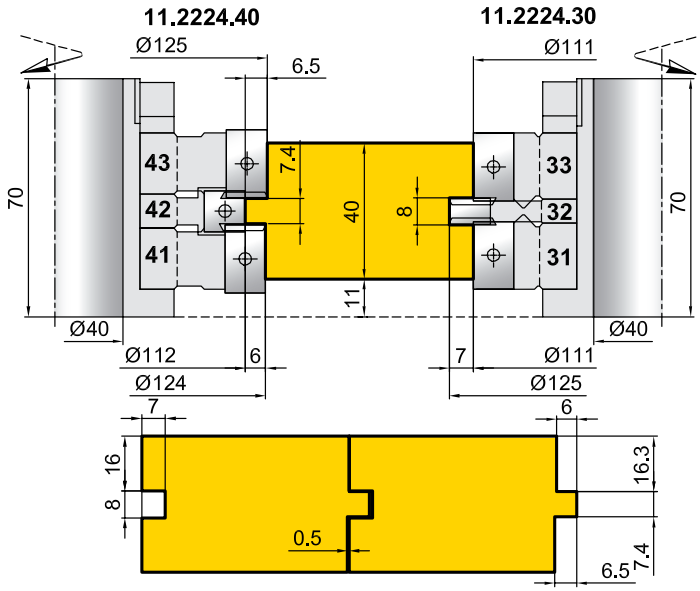

11.646.00

Вагонка радиусная S5/Z2

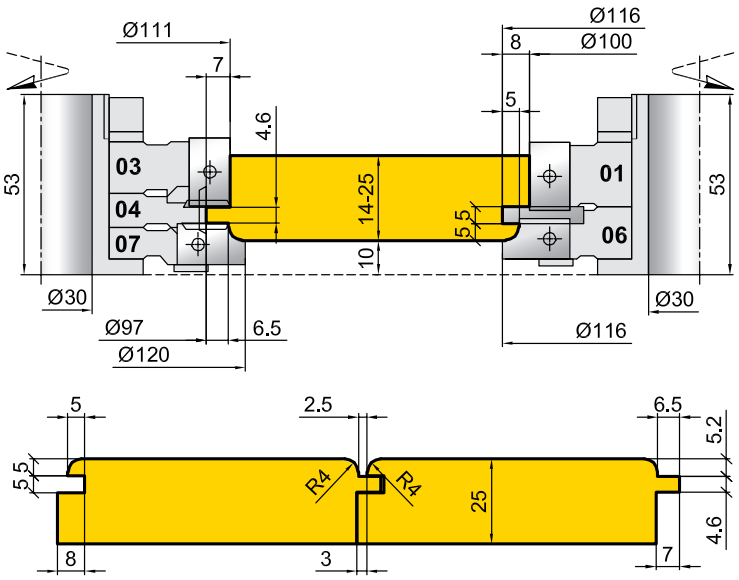

11.XXX.XX

11.0479.00

Вагонка фасочная S5/Z2

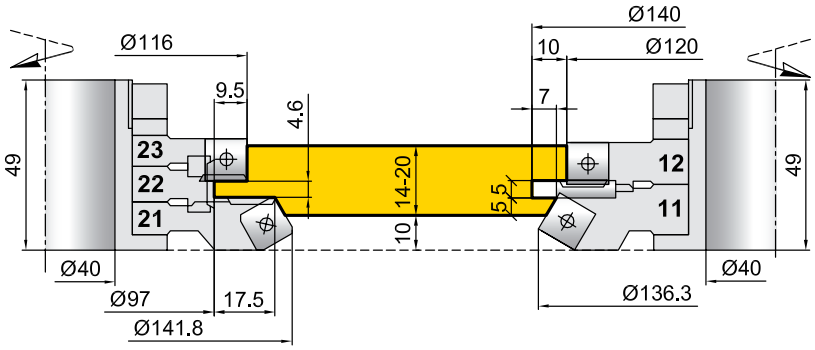

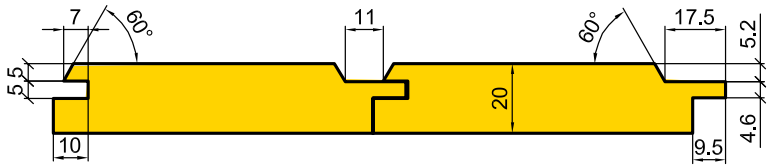

11.2466.00

Вагонка фасочная S4/Z4

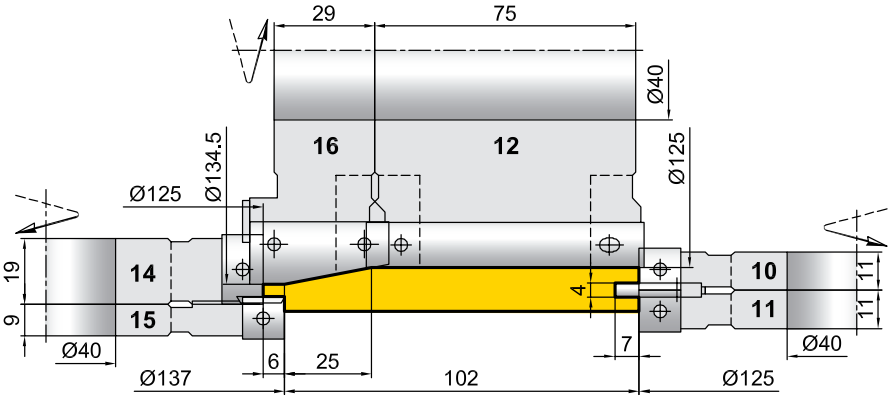

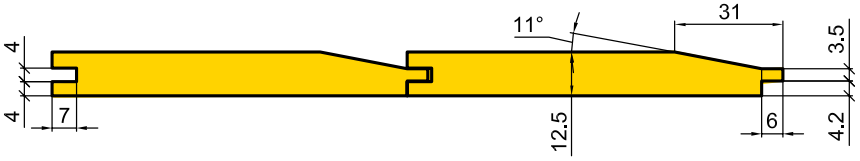

11.2166.00

Гр.11.2166.20 **Гр.11.2166.10**

Вагонка фасочная S4/Z2

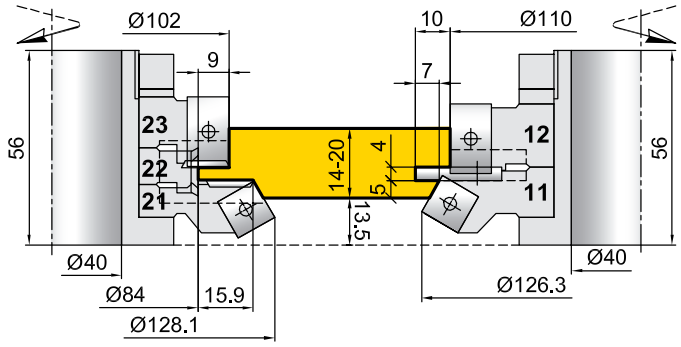

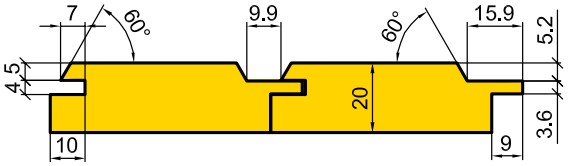

11.2770.00

Доска пола S8/Z2

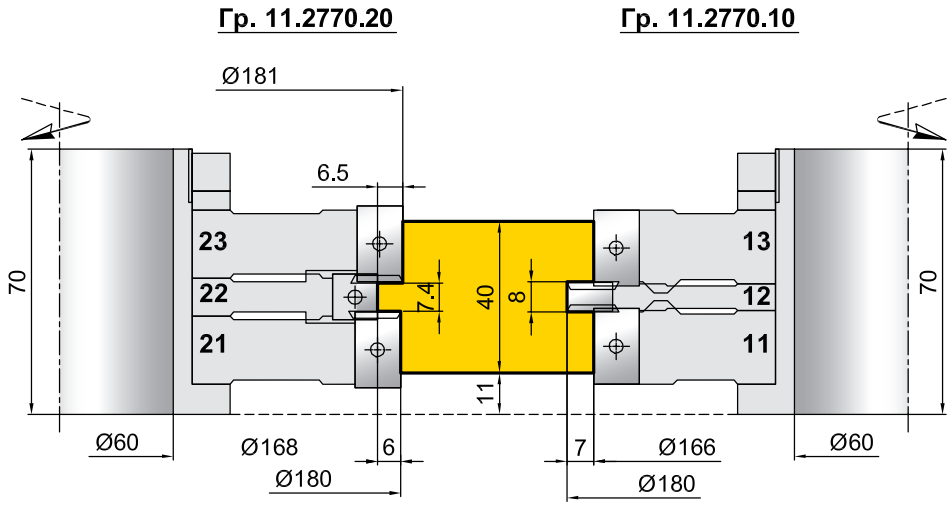

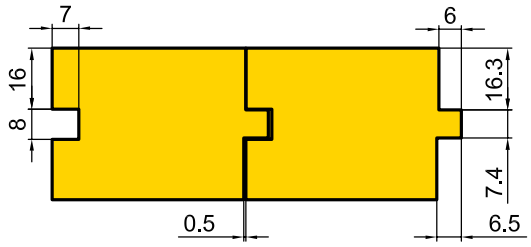

(11.51.00)

11.2169.00

Вагонка радиусная S5/Z2

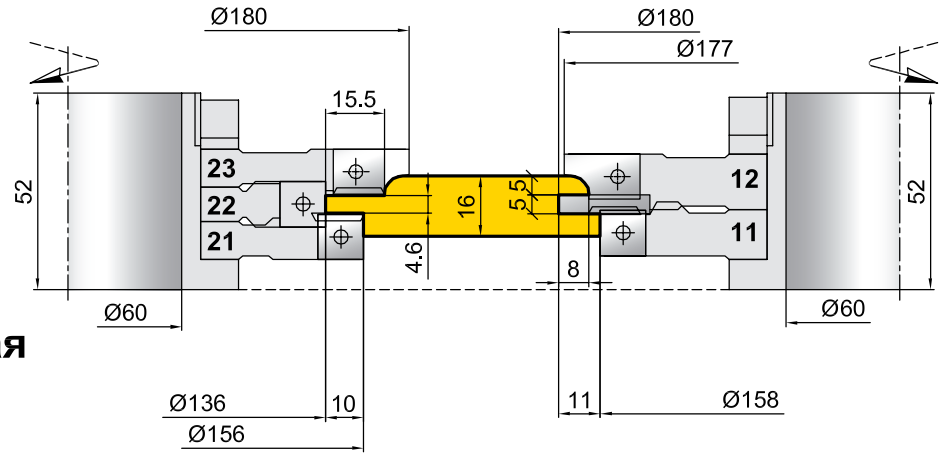

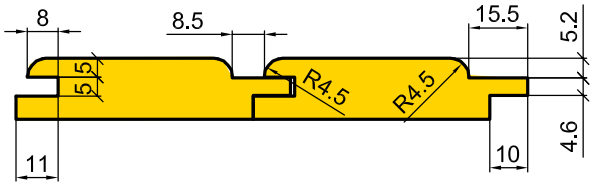

(11.55.00_180)

31.6389.00

Вариант настройки 1

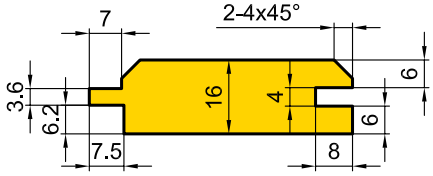

Гр.31.6389.20 **Гр.31.6389.10**

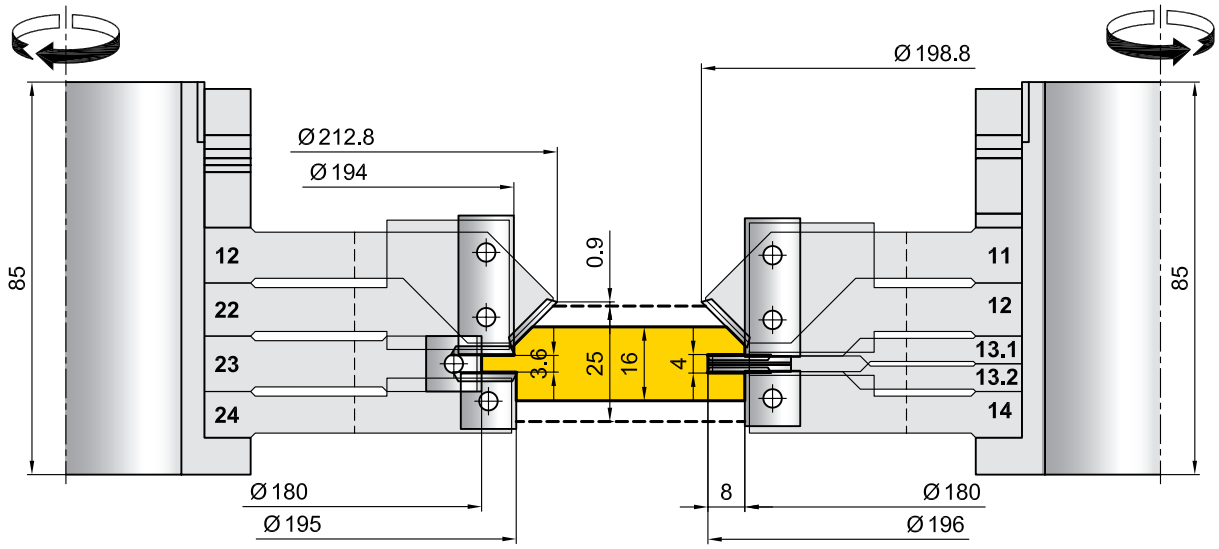

Вариант настройки 2

Гр.31.6389.20 **Гр.31.6389.10**

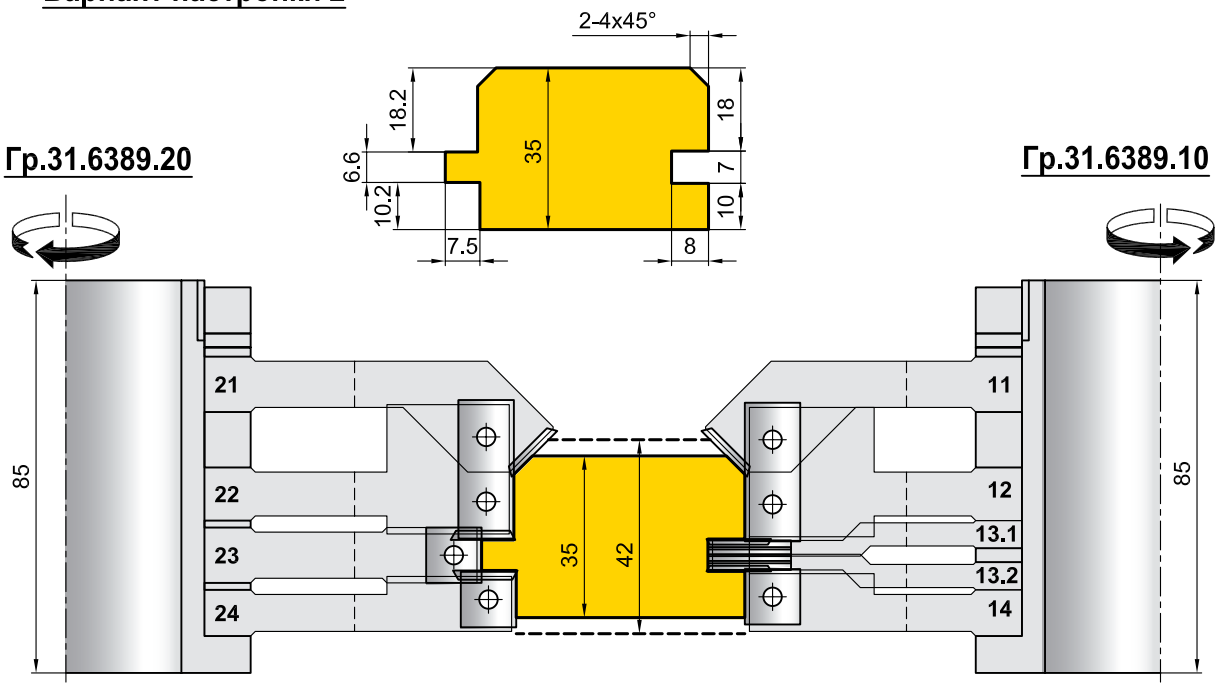

КОМПЛЕКТЫ ФРЕЗ ДЛЯ ПРОФИЛИРОВАНИЯ ОБШИВОЧНОЙ РЕЙКИ (ВАГОНКИ)

31.5201.00

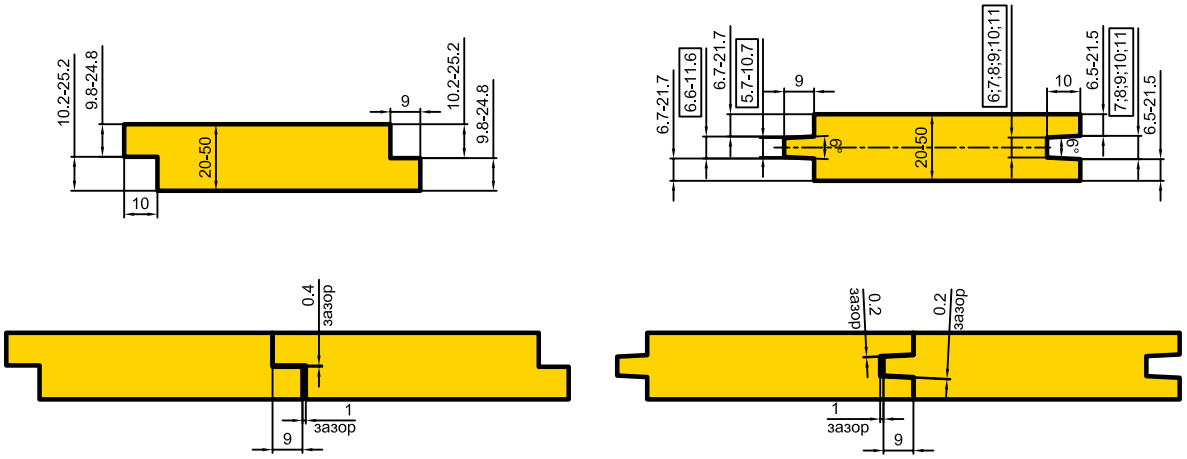

31.5201.20

31.5201.10

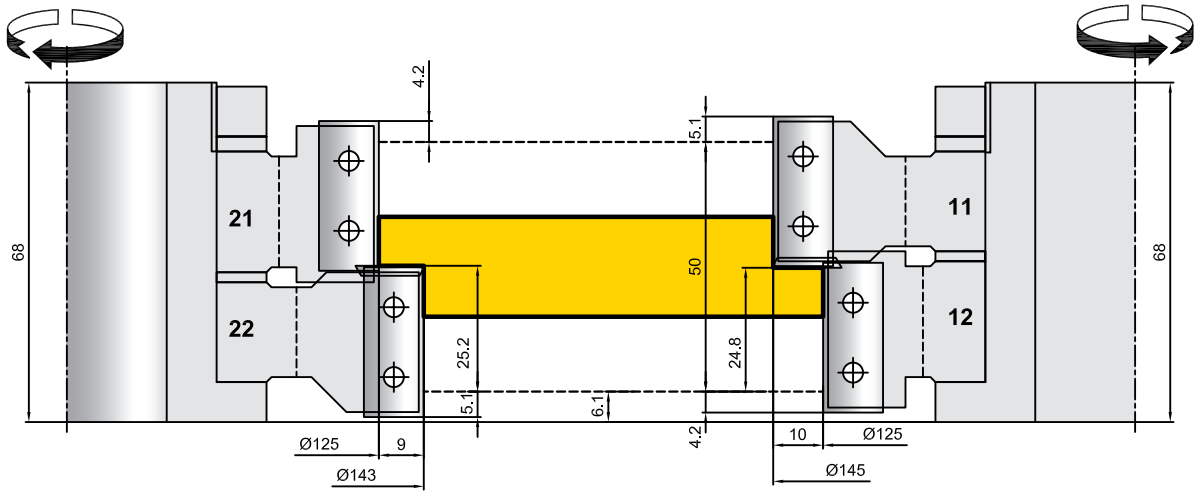

31.5201.40

31.5201.30

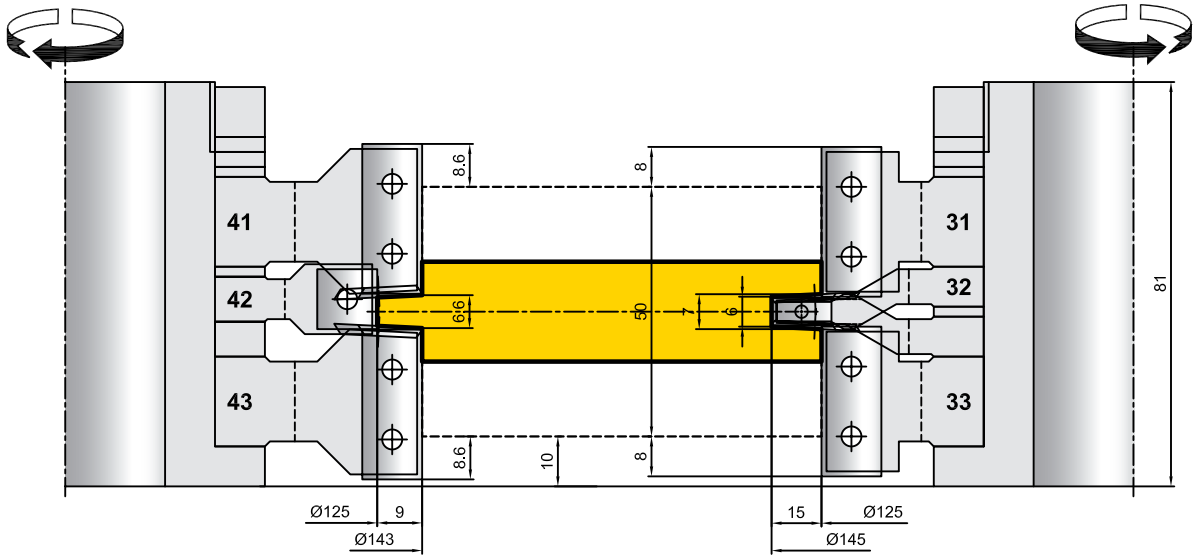

31.XXXX.XX

31.5823.00

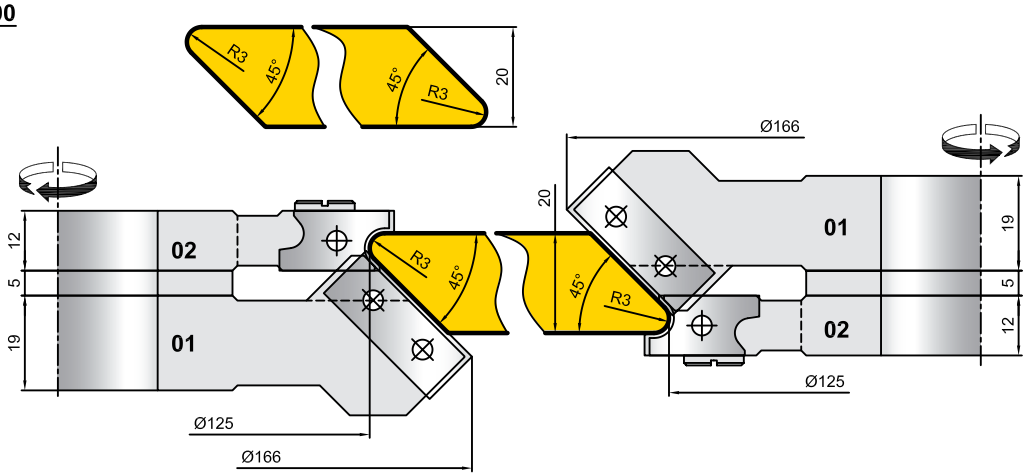

31.6251.20

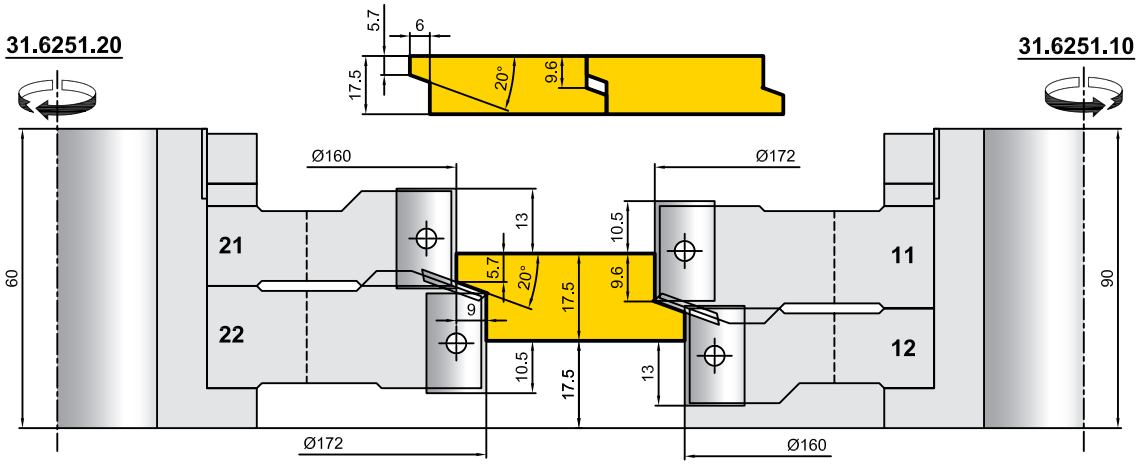

31.6251.10

31.5456.20

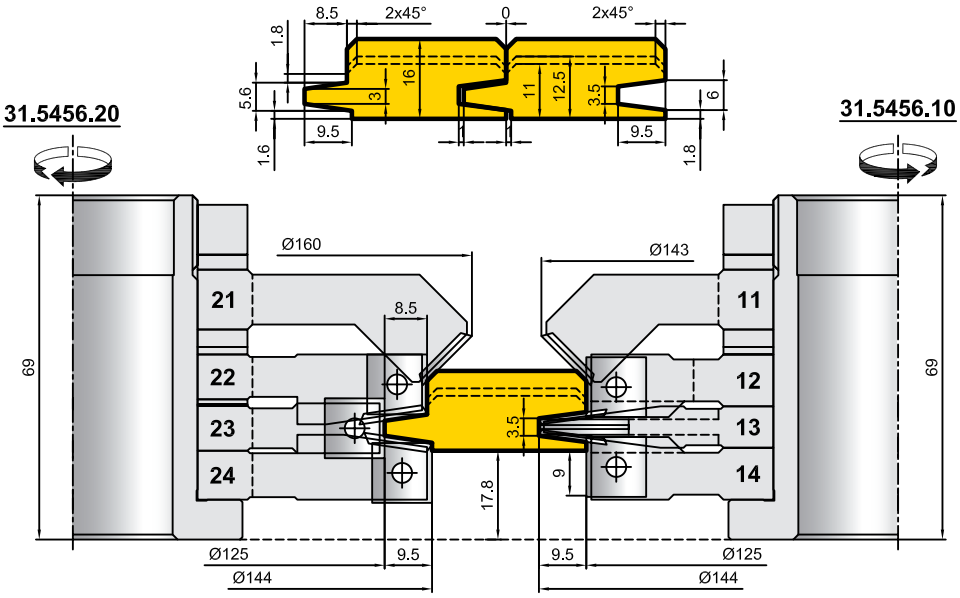

31.5456.10

КОМПЛЕКТЫ ФРЕЗ ДЛЯ ПРОФИЛИРОВАНИЯ ОБШИВОЧНОЙ РЕЙКИ (ВАГОНКИ)

11.5289.00 31.5305.00

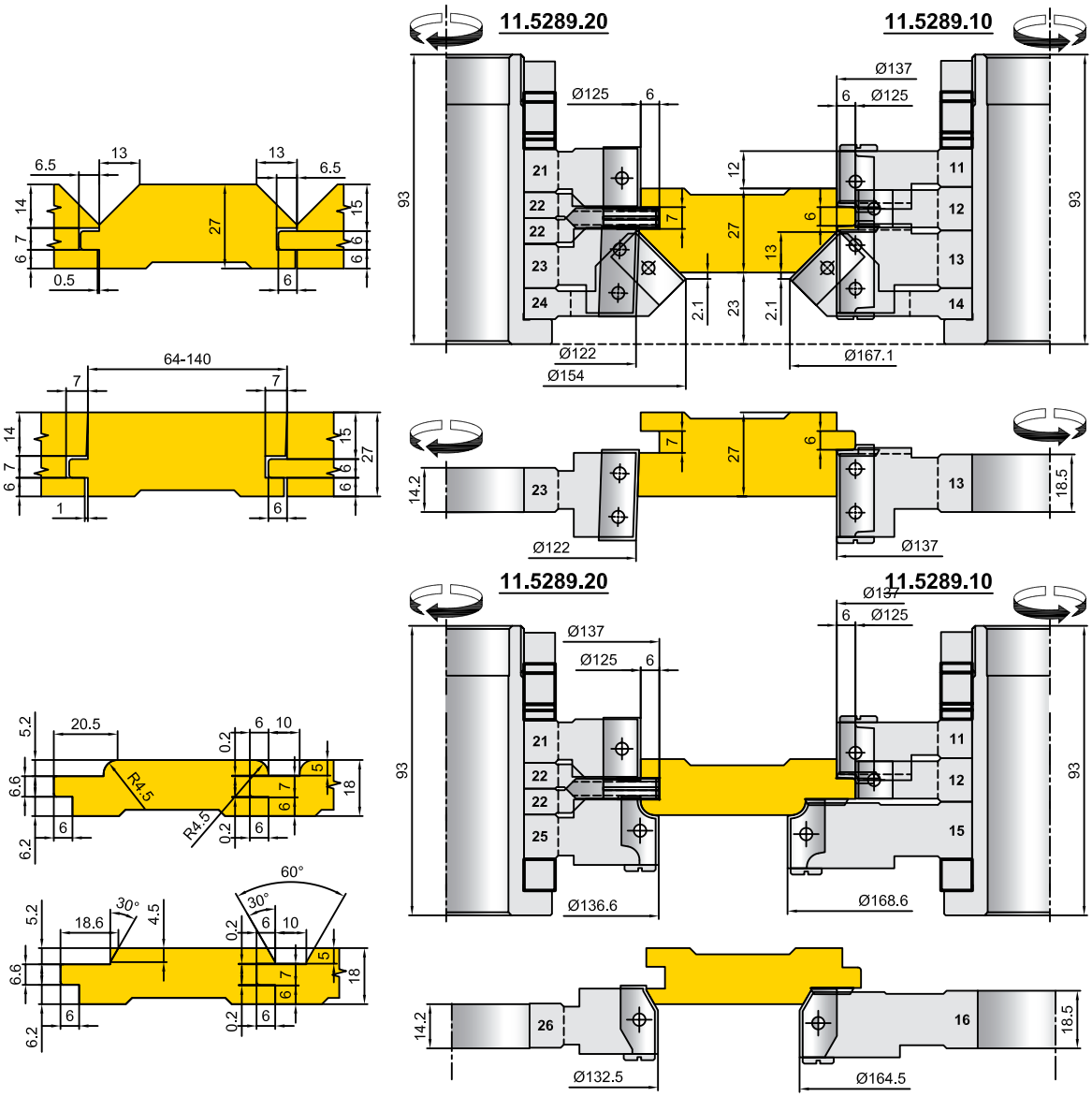

31.5305.00

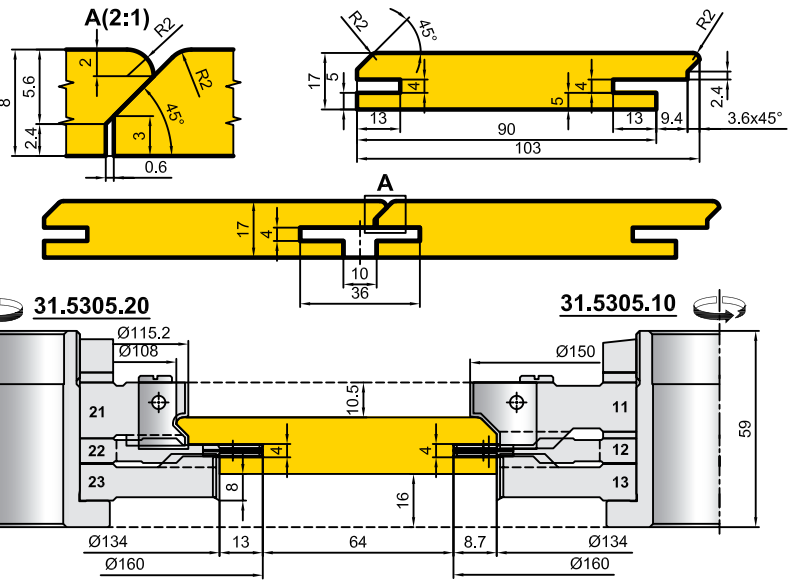

15.1742.00 31.6308.00 31.1646.00

15.1742.00

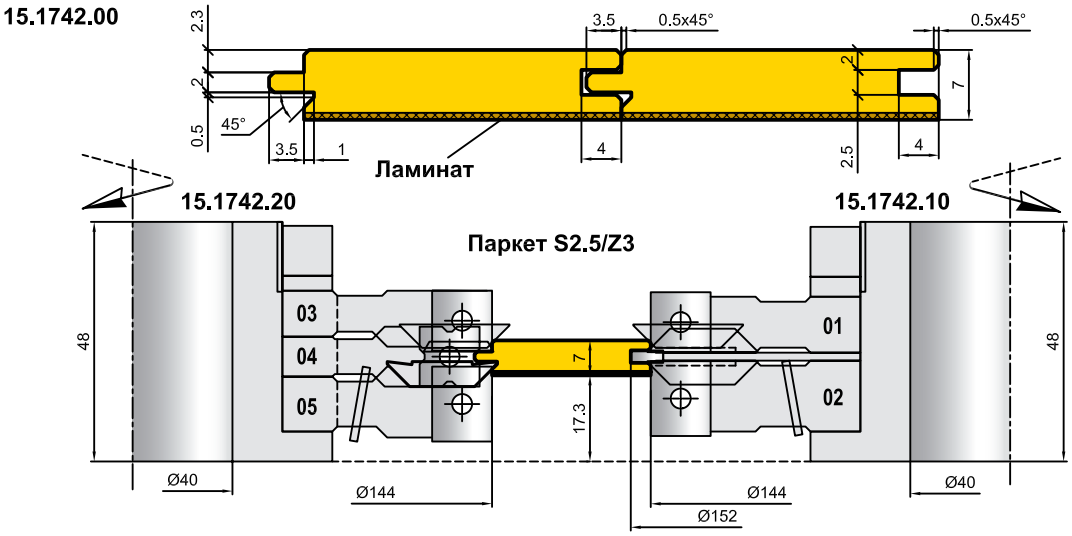

31.6308.20

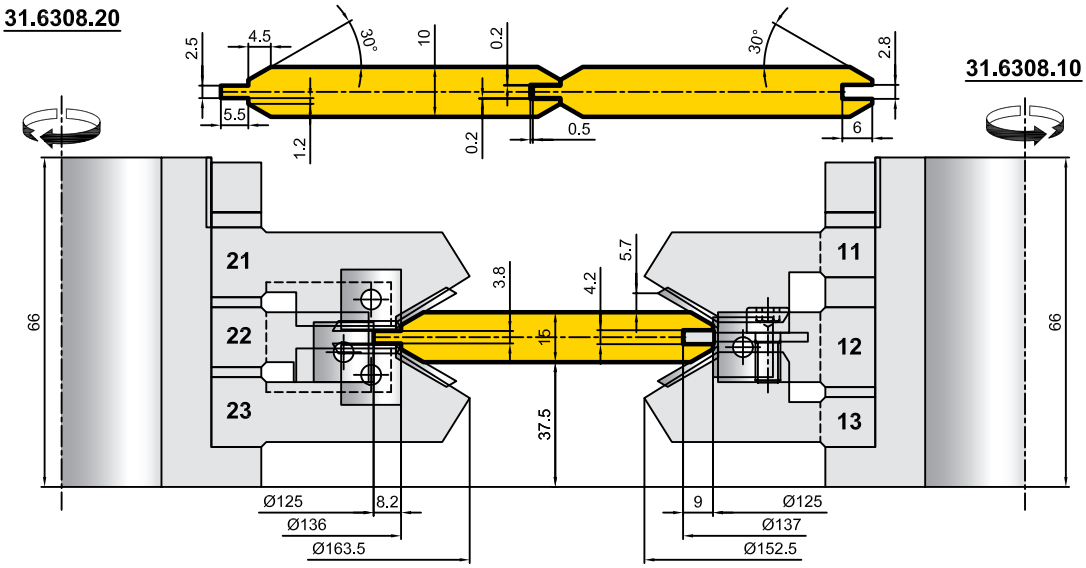

31.1646.00

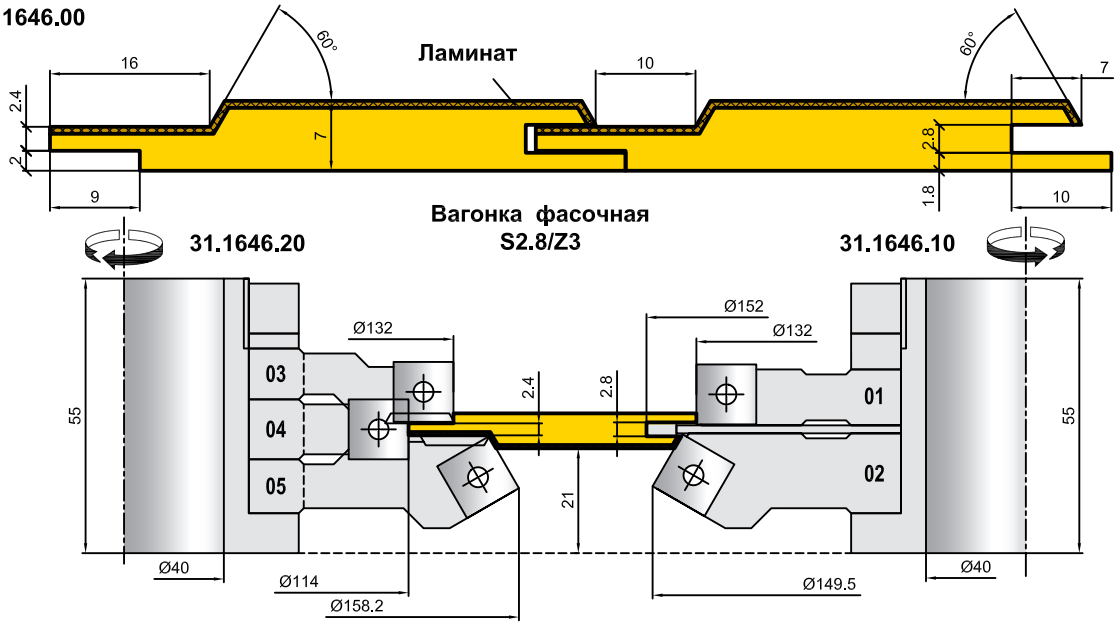

11.XXX
31.XXX

ПОГОНАЖ

51.815

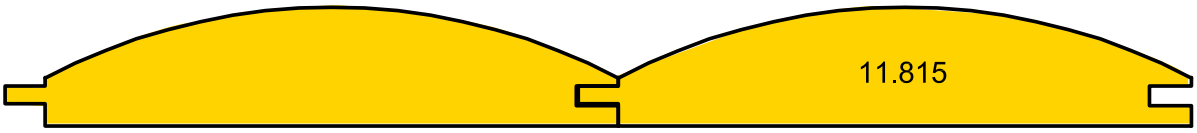

51.701

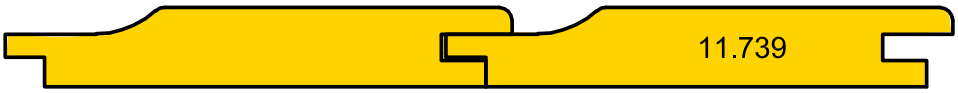

51.596

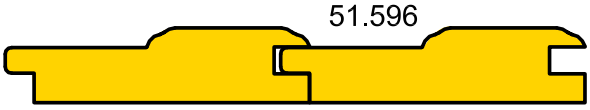

ПАРКЕТ

9

ПАРКЕТ

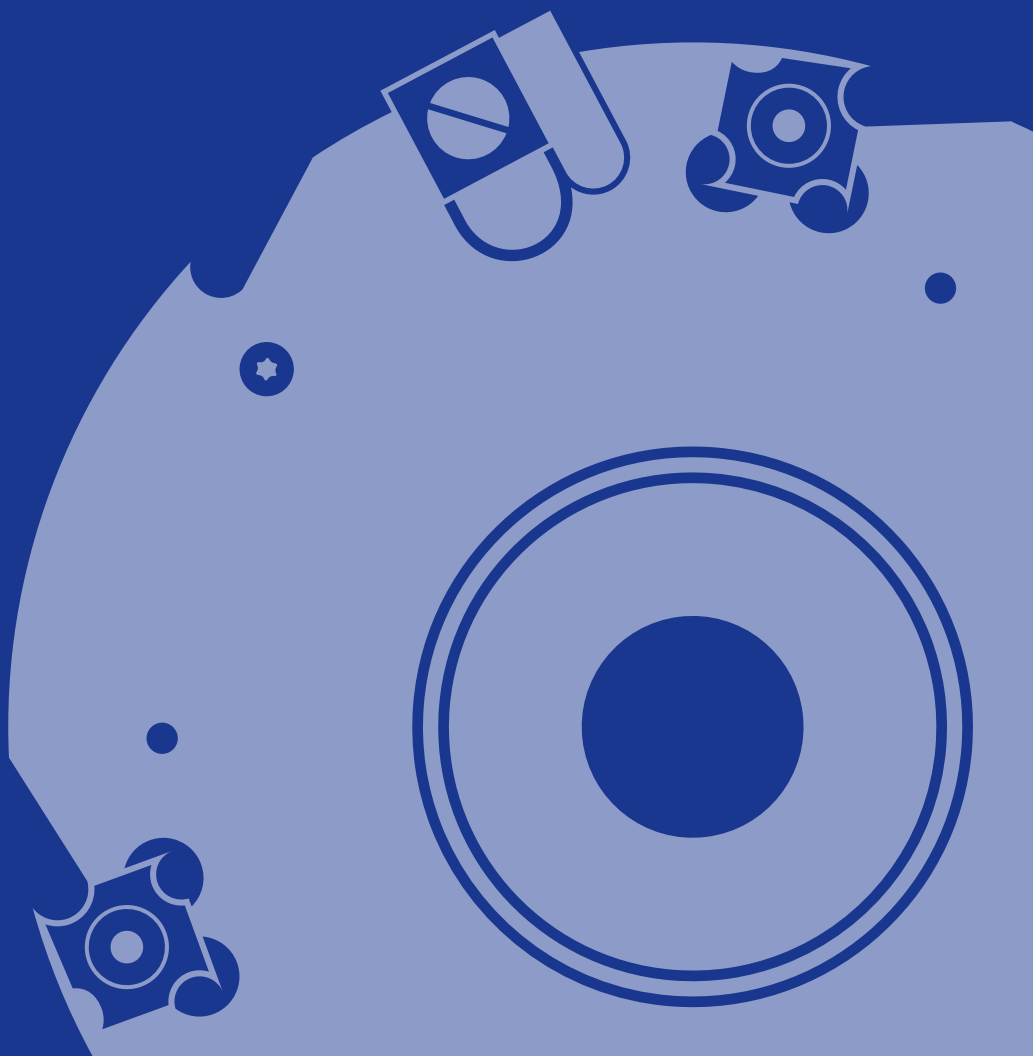

15.05.00
15.06.00

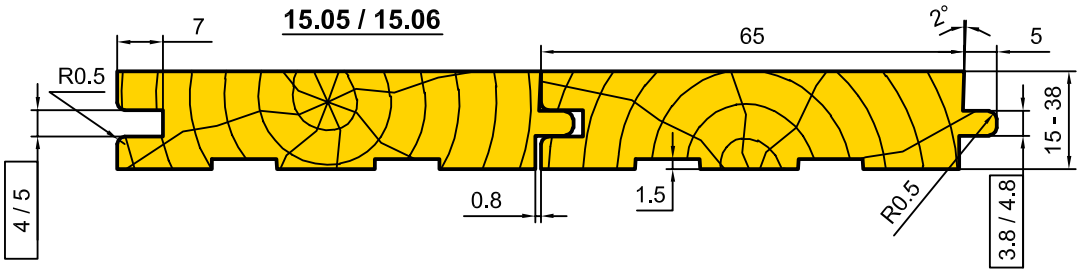

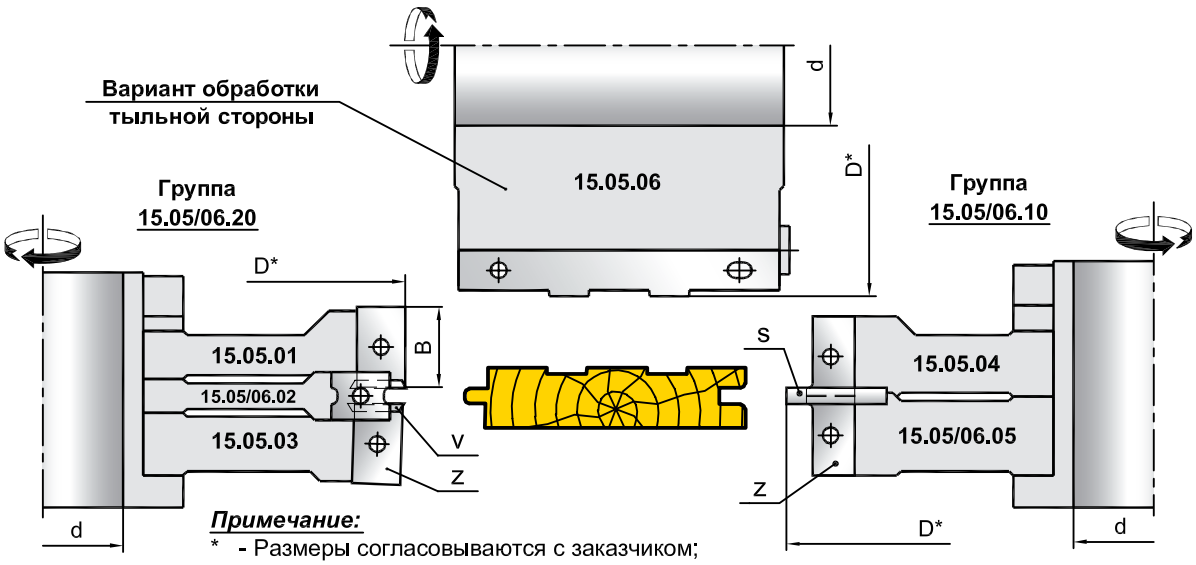

Примечание:
* - Размеры согласовываются с заказчиком;

Ножи Z,V,S

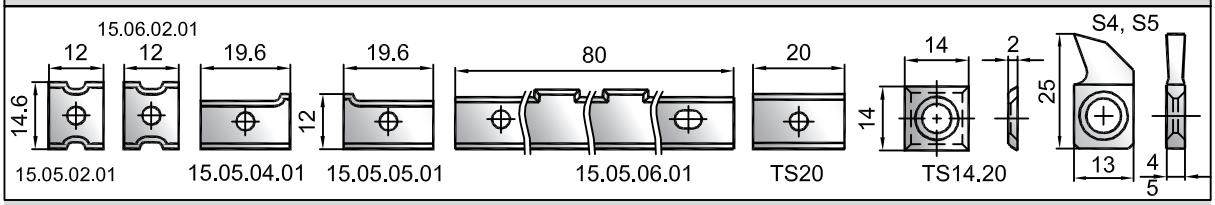

№ компл.	Обозначение фрезы	D* мм	d мм	B мм	Ножи Z,V,S					
					Обознач.	Кол.	Обознач.	Кол.	Обознач.	Кол.
15.05 (S=4мм)	15.05.01	151	30-50	20	TS20	3	TS14.20	3		
	15.05.02	143	30-50	12	15.05.02.01	3				
	15.05.03	150	30-50	20	TS20	3	TS14.20	3		
	15.05.04	152	30-50	20	15.05.04.01	3				
	15.05.05	166	30-50	20	15.05.05.01	3			S4	3
	15.05.06	125	30-50	80	15.05.06.01	3				
15.06 (S=5мм)	15.05.01	151	30-50	20	TS20	3	TS14.20	3		
	15.06.02	143	30-50	12	15.06.02.01	3				
	15.05.03	150	30-50	20	TS20	3	TS14.20	3		
	15.05.04	152	30-50	20	15.05.04.01	3				
	15.06.05	166	30-50	20	15.05.05.01	3			S5	3
	15.05.06	125	30-50	80	15.05.06.01	3				

КОМПЛЕКТ ФРЕЗ ДЛЯ ПРОФИЛИРОВАНИЯ ПАРКЕТА (СТАНДАРТ DIN 280) НА 4-х СТОРОННЕМ СТАНКЕ

15.07.00
15.08.00

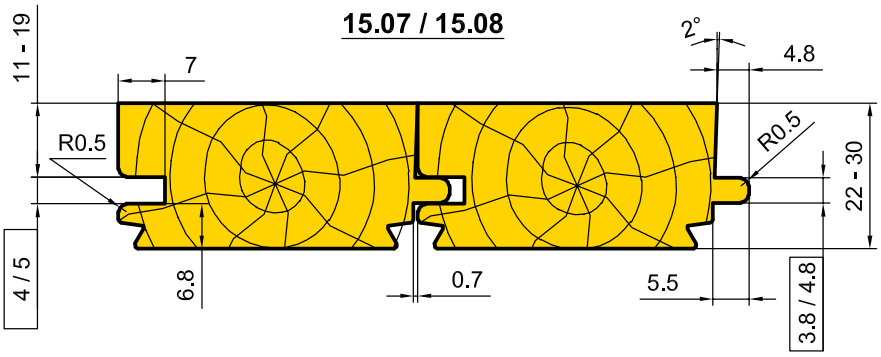

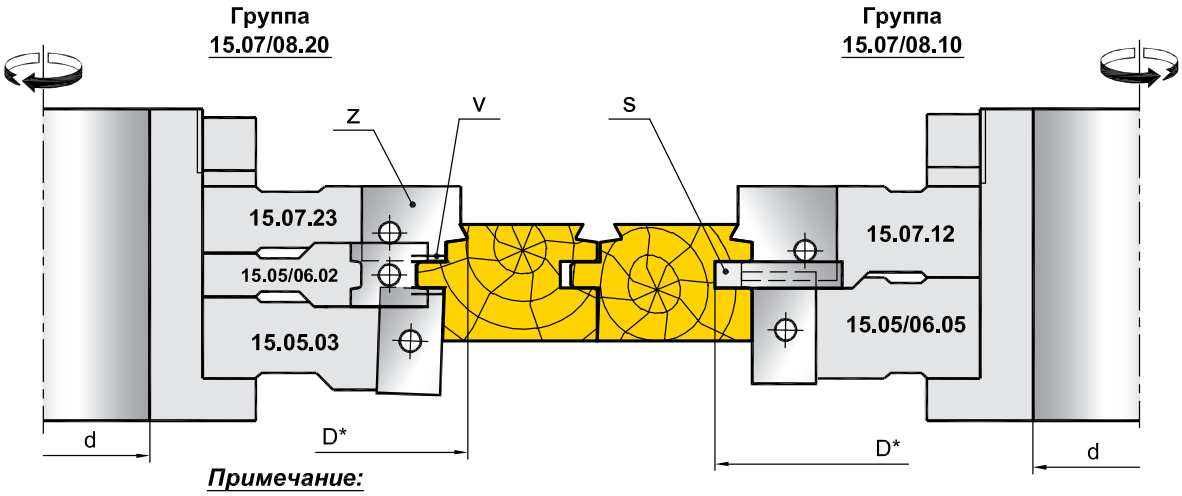

Примечание:

* - Размеры согласовываются с заказчиком;

Ножи Z,V,S

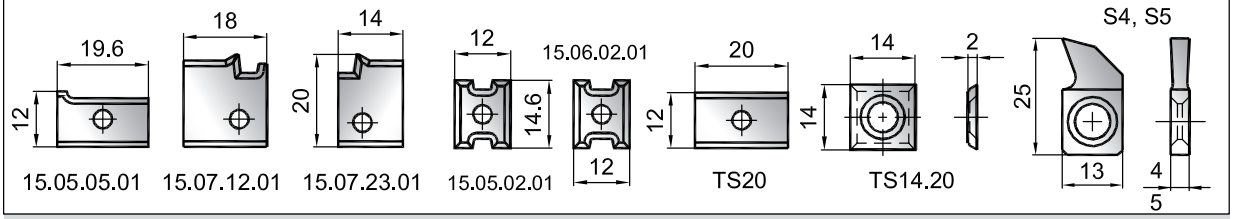

№ компл.	Обозначение фрезы	D* мм	d мм	B мм	Ножи Z,V,S					
					Обознач.	Кол.	Обознач.	Кол.	Обознач.	Кол.
15.07 (S=4мм)	15.07.23	158	30-50	14	15.07.23.01	3	TS14.20	3		
	15.05.02	143	30-50	12	15.05.02.01	3				
	15.05.03	150	30-50	20	TS20	3	TS14.20	3		
	15.07.12	160	30-50	18	15.07.12.01	3				
	15.05.05	166	30-50	20	15.05.05.01	3			S4	3
15.08 (S=5мм)	15.07.23	158	30-50	14	15.07.23.01	3	TS14.20	3		
	15.06.02	143	30-50	12	15.06.02.01	3				
	15.05.03	150	30-50	20	TS20	3	TS14.20	3		
	15.07.12	160	30-50	18	15.07.12.01	3				
	15.06.05	166	30-50	20	15.05.05.01	3			S5	3

15.11.00

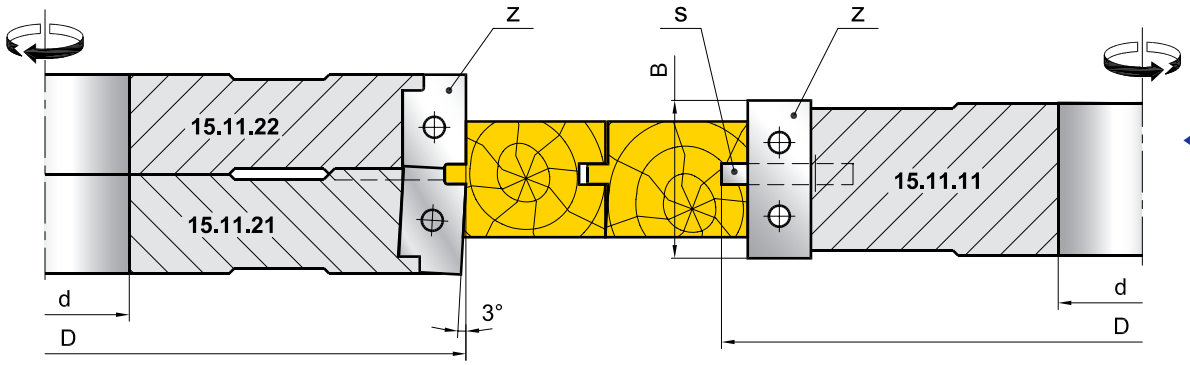

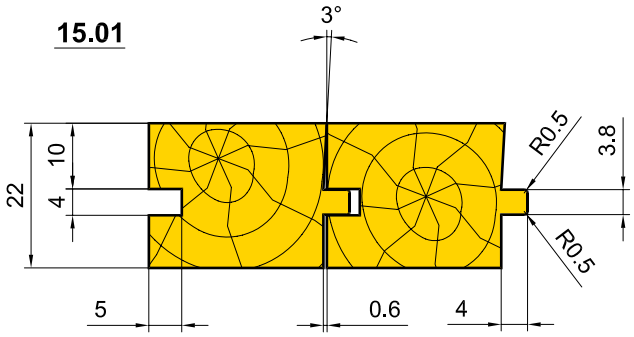

Ножи Z,S							
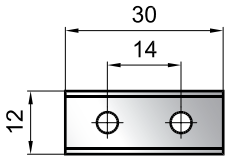 TS30	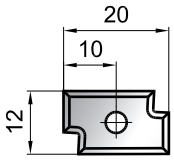 15.11.21.01	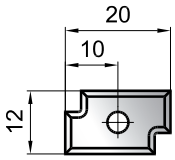 15.11.22.01	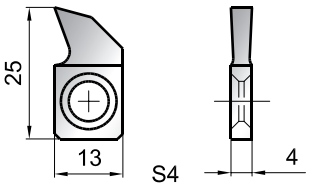 S4				

Обозначение фрезы	D мм	d мм	B мм	Ножи Z, S			
				Обозначение	Кол.	Обозначение	Кол.
15.11.11	160	30 - 50	30	TS30	3	S4	3
15.11.21	160	30 - 50	20	15.11.21.01	3	-	-
15.11.22	160	30 - 50	20	15.11.22.01	3	-	-

15.XXXX.XX

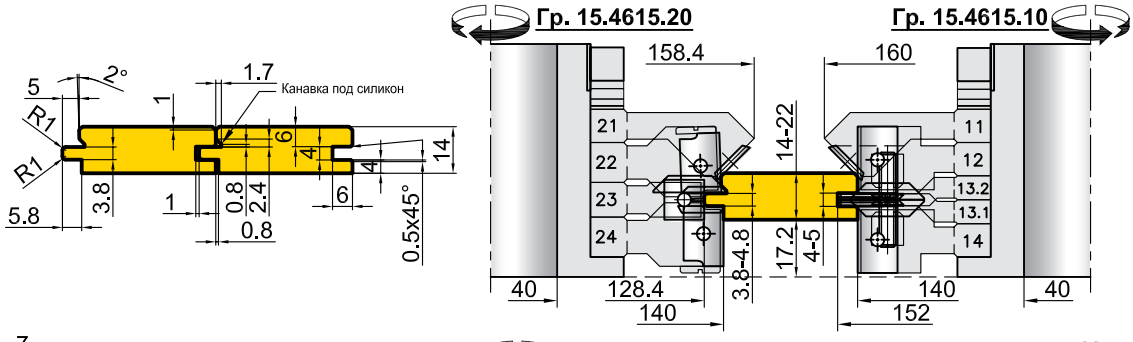

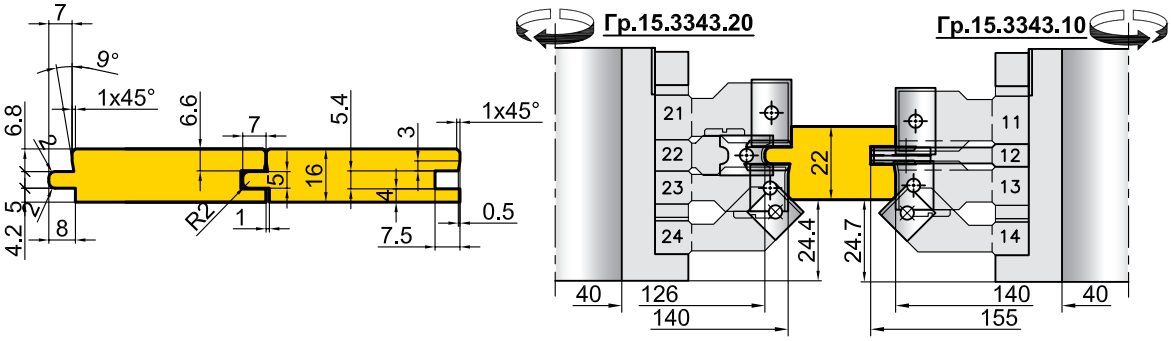

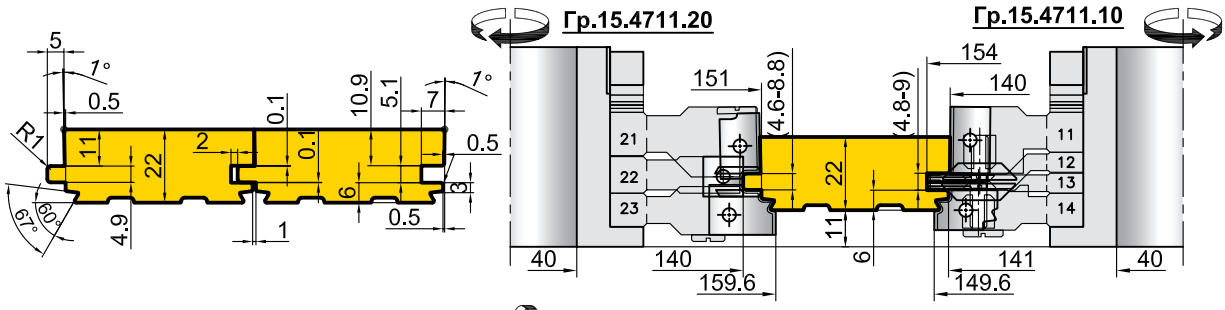

Подрезка и торцовка паркета группами из пил

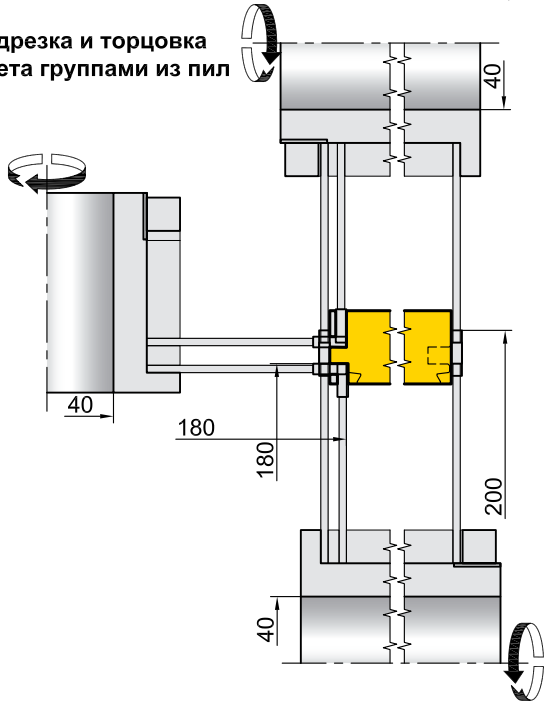

15.711.00

Исполнение 1

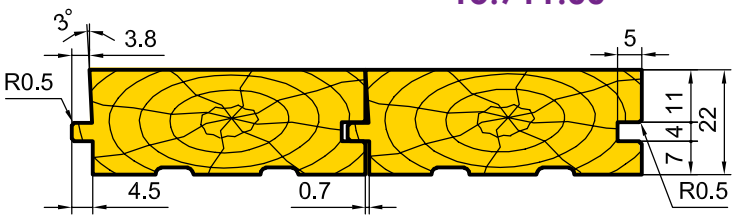

Исполнение 2
(ласточкин хвост)

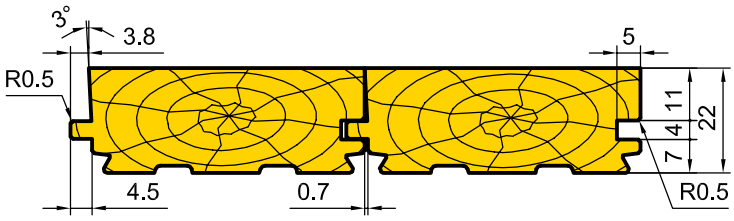

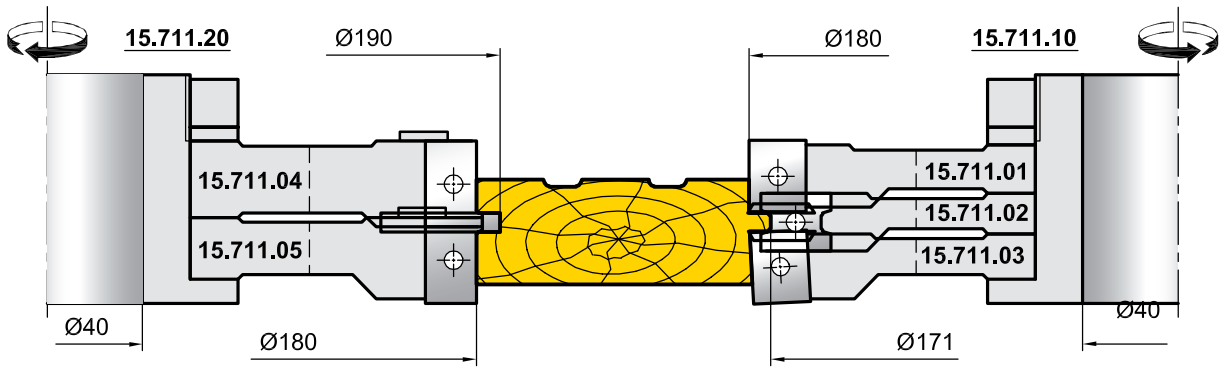

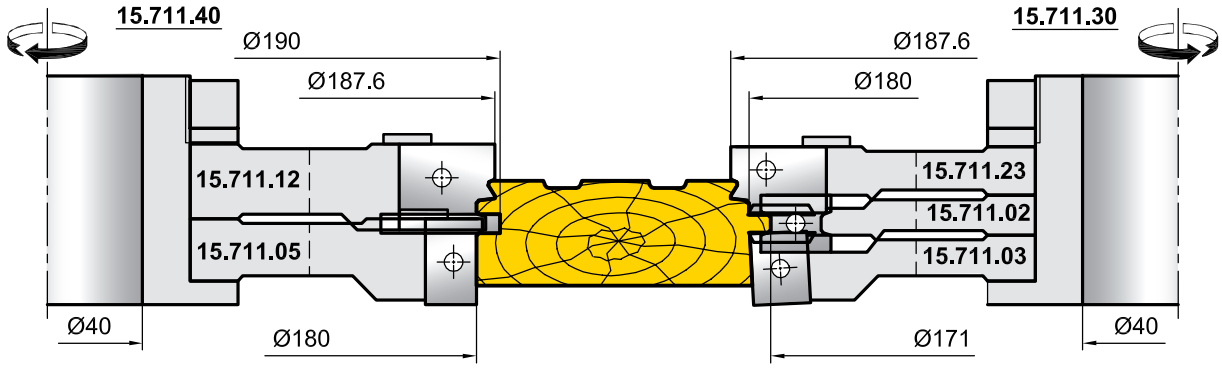

Ножи Z,V,S

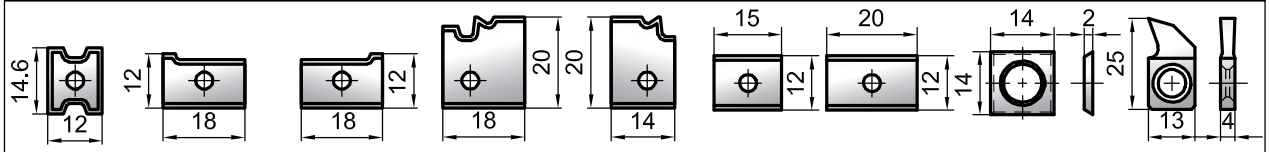

15.05.02.01 15.711.04.01 15.711.05.01 15.711.12.01 15.711.23.01 TS15 TS20 TS14.20 S4

Обозначение фрезы	D мм	d мм	B мм	Ножи Z,V,S					
				Обознач.	Кол.	Обознач.	Кол.	Обознач.	Кол.
15.711.01	180	30-50	15	TS15	3	TS14.20	3	-	-
15.711.02	175	30-50	12	15.711.02.01	3	-	-	-	-
15.711.03	179.7	30-50	15	TS15	3	TS14.20	3	-	-
15.711.04	182.5	30-50	18	15.711.04.01	3	-	-	-	-
15.711.05	190	30-50	21.8	15.711.05.01	3	-	-	S4	3
15.711.12	187.6	30-50	20	15.711.12.01	3	-	-	-	-
15.711.23	187.6	30-50	21.8	15.711.23.01	3	TS14.20	3	-	-

15.894.00

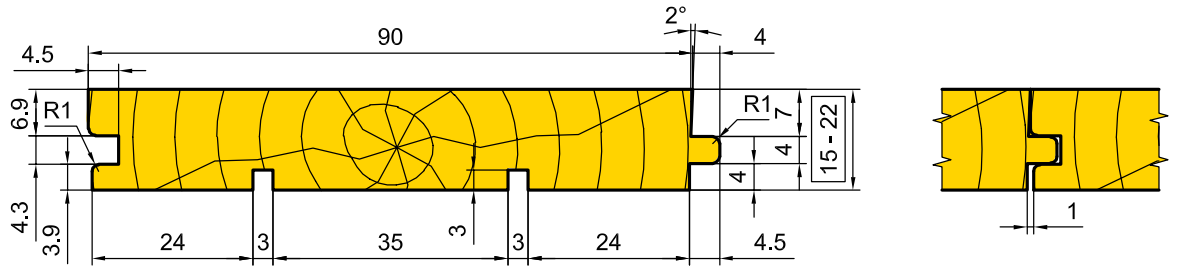

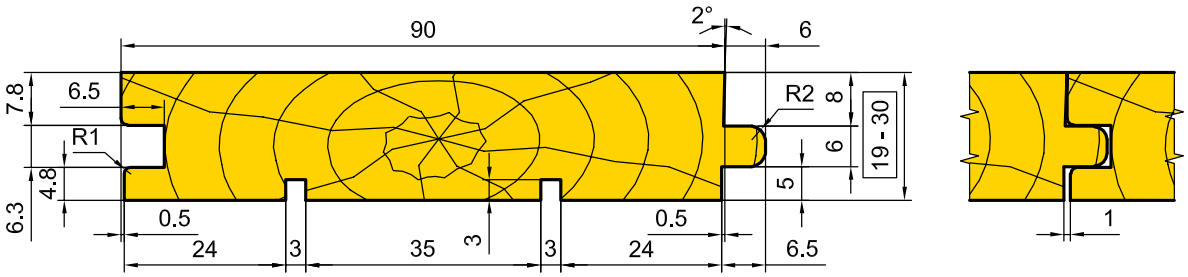

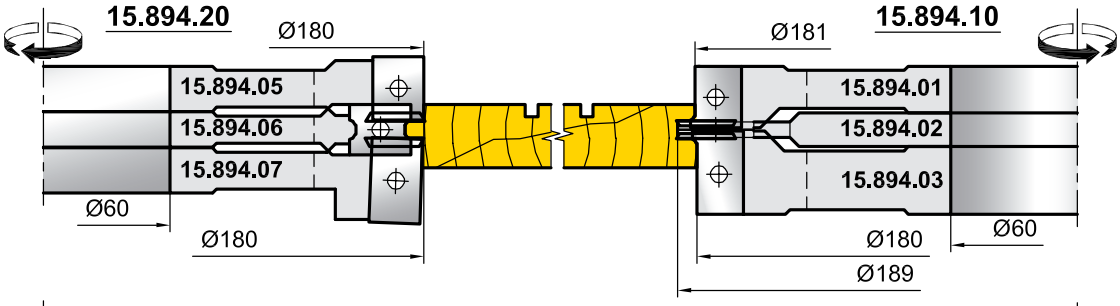

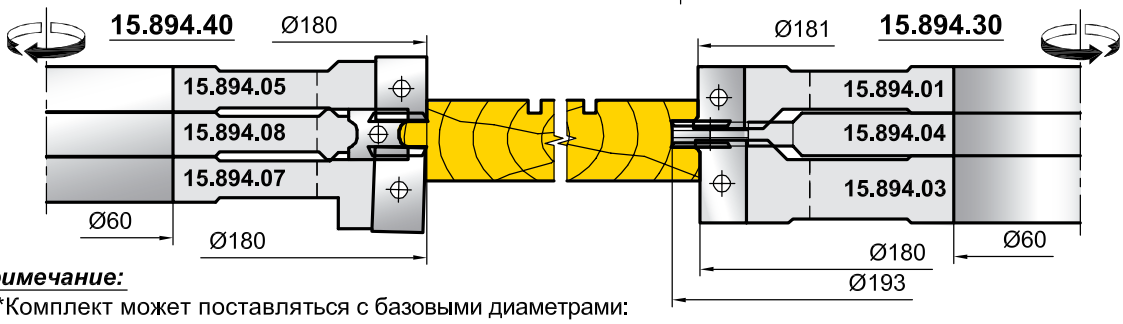

Примечание:

1. *Комплект может поставляться с базовыми диаметрами:
   Ø 180 в исполнении Z=4;
   Ø 160 в исполнении Z=3;
   Ø 140 в исполнении Z=2.
2. По желанию заказчика группы могут поставляться на стаканах.

Ножи Z,V,S

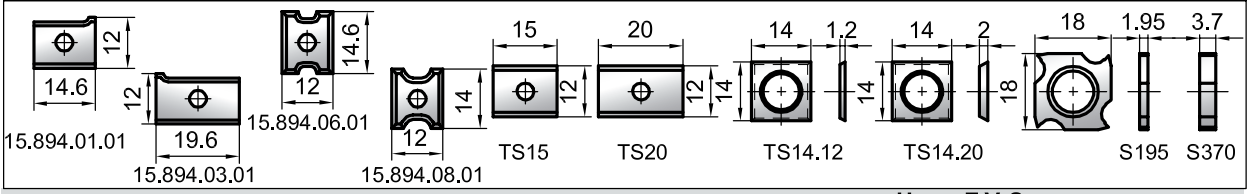

Обозначение фрезы	D* мм	d мм	B мм	Ножи Z,V,S Обознач.	Кол.	Обознач.	Кол.	Обознач.	Кол.
15.894.01	181	30-60	15	15.894.01.01	4	-	-	-	-
15.894.02	189	30-60	4.3	-	-	TS14.12	2+2	S195	2+2
15.894.03	180	30-60	20	15.894.03.01	4	-	-	-	-
15.894.04	193	30-60	6.3	-	-	TS14.12	2+2	S370	2+2
15.894.05	180	30-60	15	TS15	4	TS14.20	4	-	-
15.894.06	174	30-60	12	15.894.06.01	4	-	-	-	-
15.894.07	177.5	30-60	20	TS20	4	TS14.20	4	-	-
15.894.08	171	30-60	12	15.894.08.01	4	-	-	-	-

15.1437.00

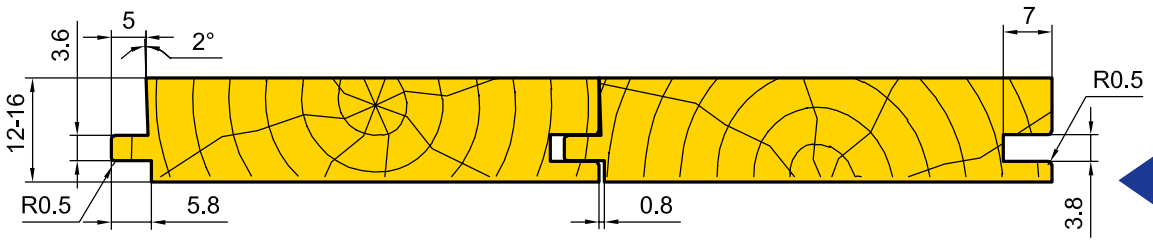

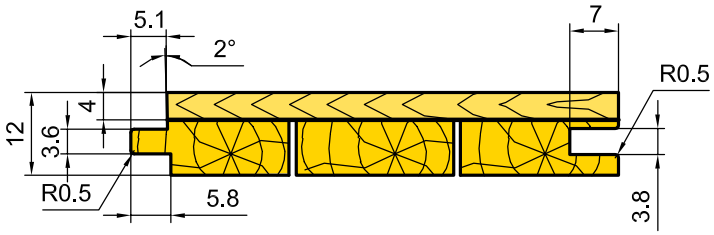

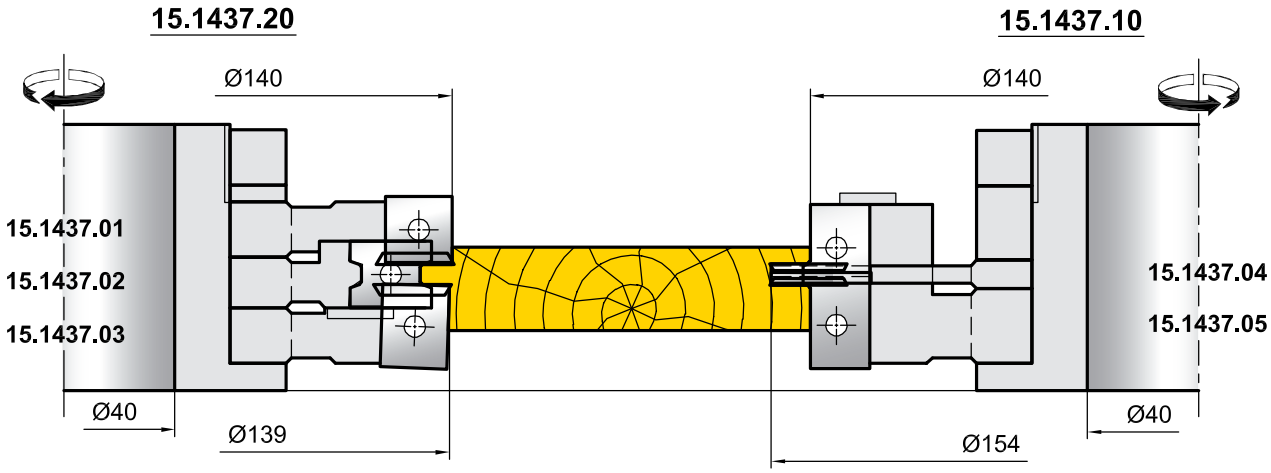

Ножи Z,V,S

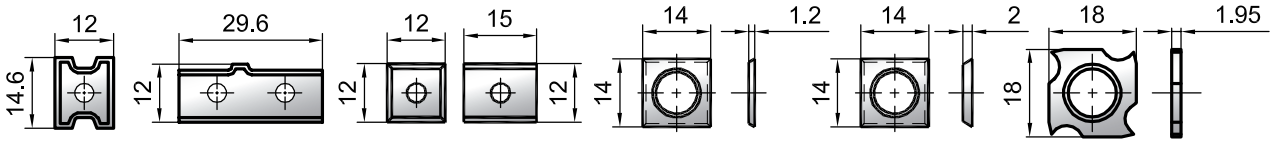

15.1437.02.01 15.1437.05.01 TS12 TS15 TS14.12 TS14.20 S195

Обозначение фрезы	D* мм	d мм	B мм	Ножи Z,V,S					
				Обознач.	Кол.	Обознач.	Кол.	Обознач.	Кол.
15.1437.01	140	30-50	12	TS12	4	TS14.20	4	-	-
15.1437.02	132	30-50	12	15.1437.02.01	4	-	-	-	-
15.1437.03	139	30-50	15	TS15	4	TS14.20	4	-	-
15.1437.04	140	30-50	3.8	-	-	TS14.12	2+2	S195	2+2
15.1437.05	154	30-50	29.6	15.1437.05.01	4	-	-	-	-

КОМПЛЕКТЫ ФРЕЗ ДЛЯ ПРОФИЛИРОВАНИЯ ПАРКЕТНОЙ ДОСКИ

15.5961.00

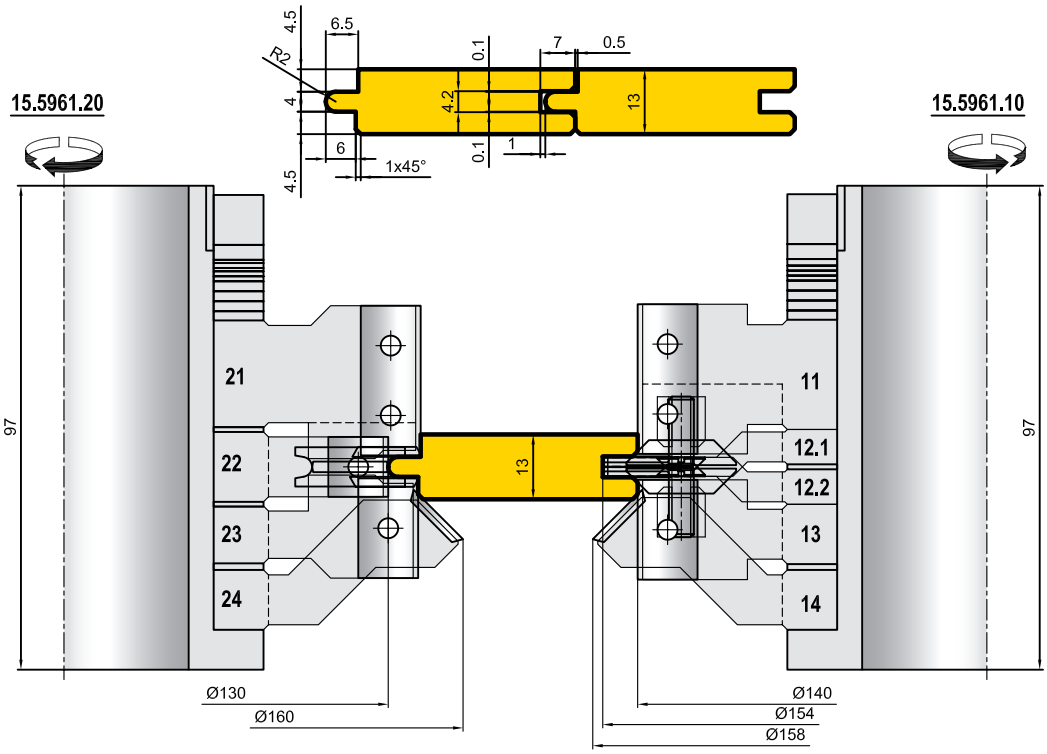

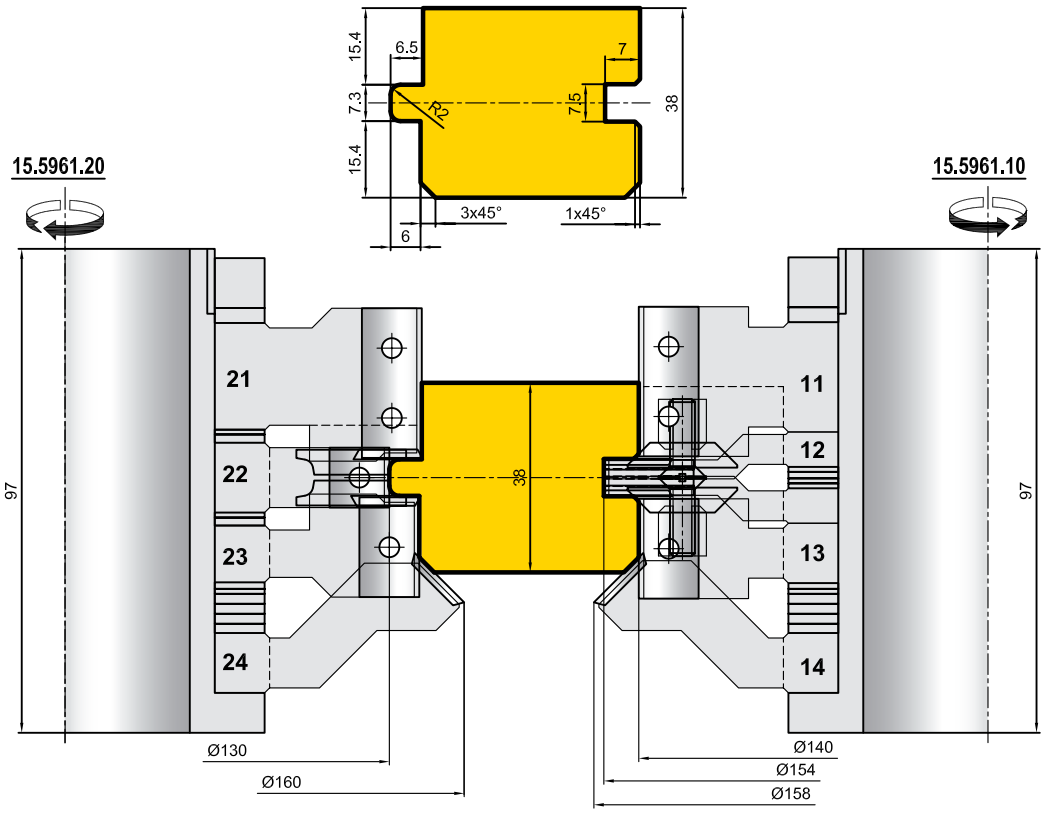

15.5920.00

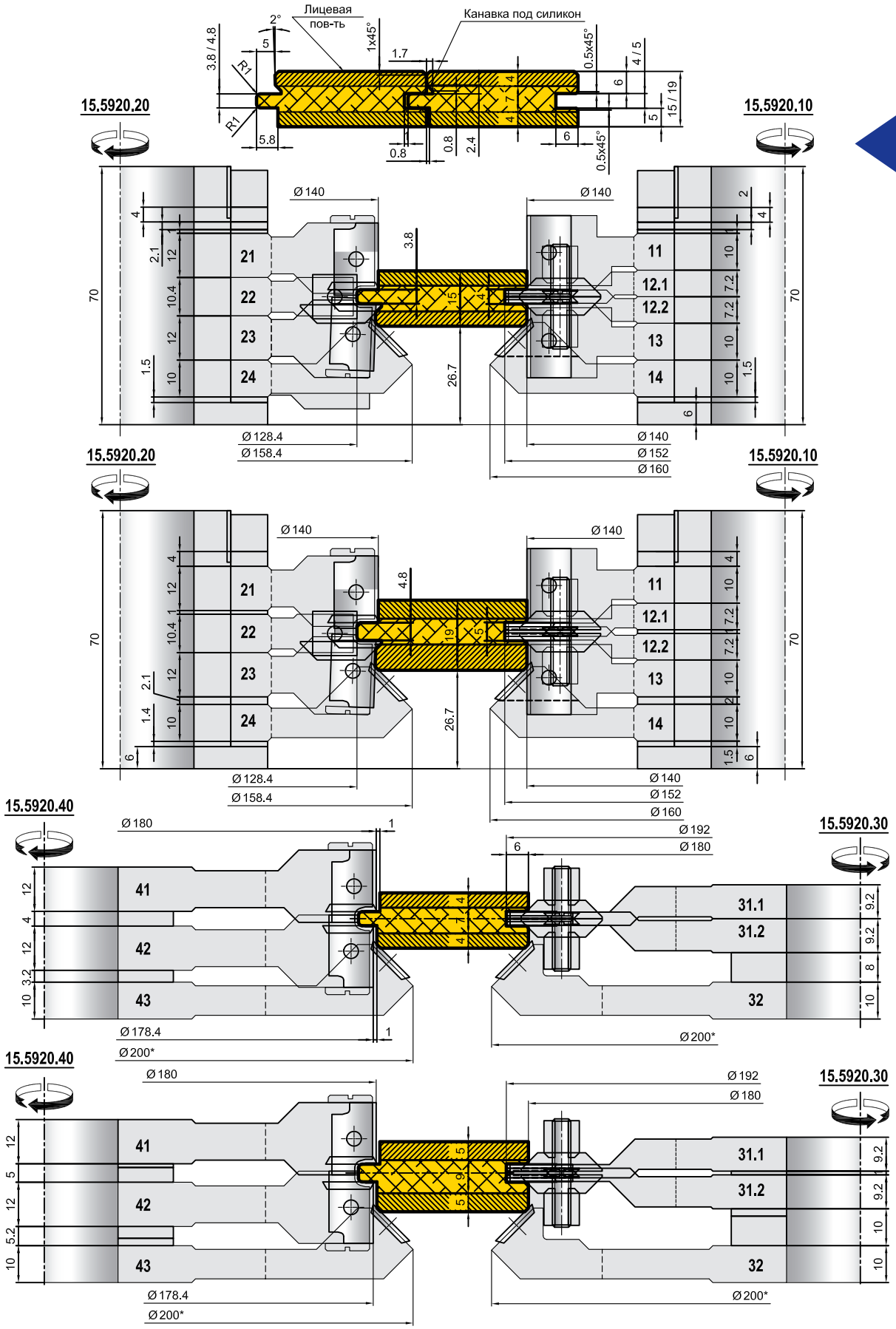
Лицевая пов-ть
Канавка под силикон
15.5920.20
15.5920.10
15.5920.40
15.5920.30
21
22
23
24
11
12.1
12.2
13
14
41
42
43
31.1
31.2
32
Ø 140
Ø 128.4
Ø 158.4
Ø 152
Ø 160
Ø 180
Ø 192
Ø 178.4
Ø 200*

КОМПЛЕКТ ФРЕЗ ДЛЯ ПРОФИЛИРОВАНИЯ ПАРКЕТА С ЗАМКОМ

15.3081.00

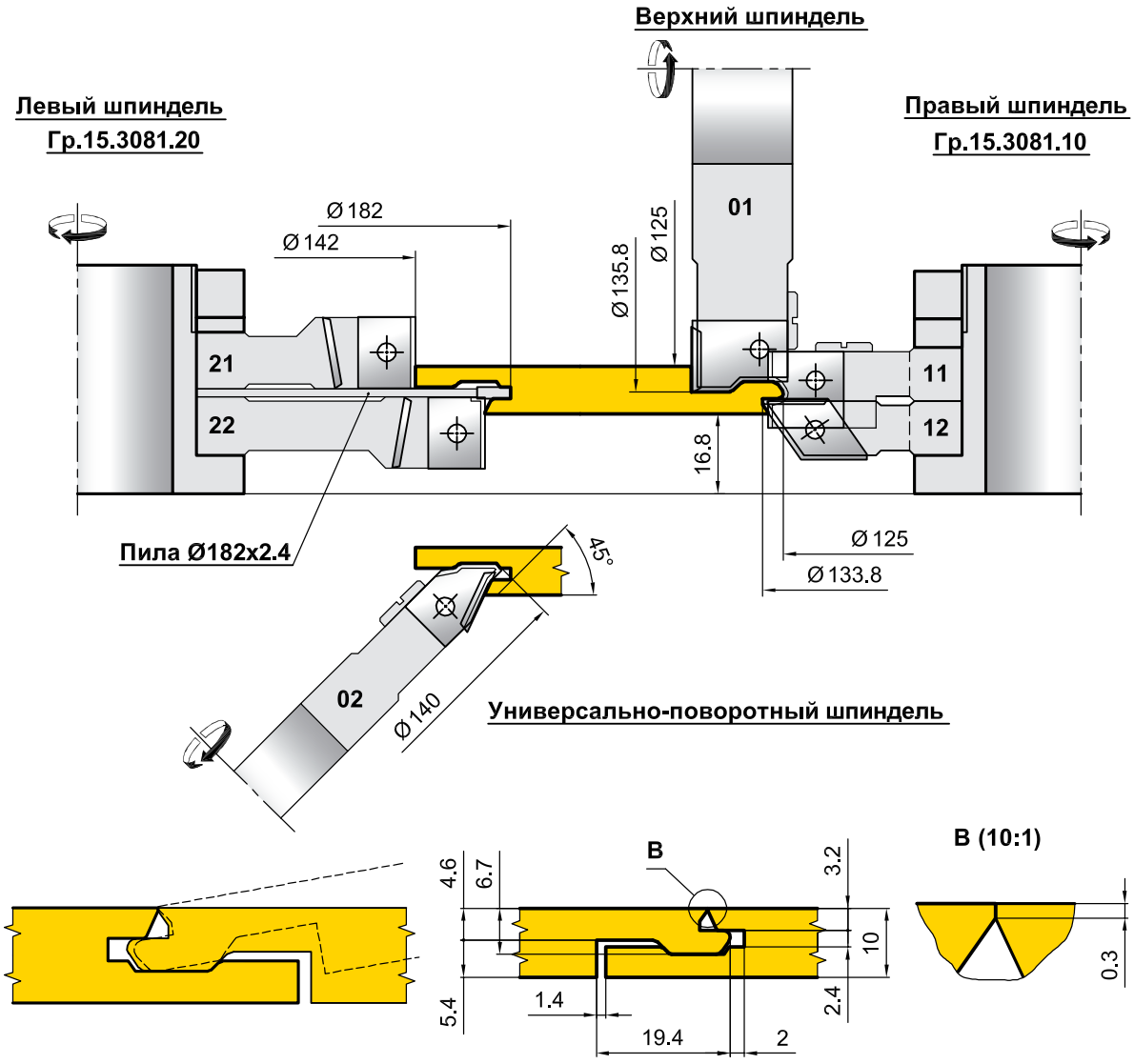

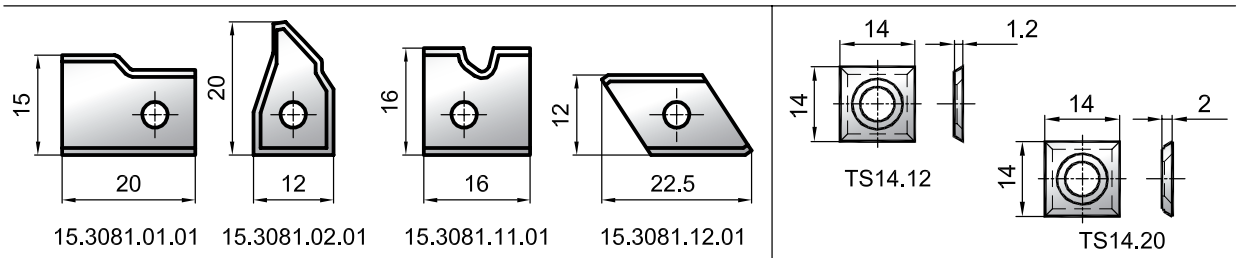

Обозначение фрезы	D мм	d мм	B мм	Ножи			
				Обознач.	Кол.	Обознач.	Кол.
15.3081.01	135.8	30 - 50	20	15.3081.01.01	3	TS14.20	3
15.3081.02	140	30 - 50	13	15.3081.02.01	3	TS14.20	3
15.3081.11	131.6	30 - 50	16	15.3081.03.01	3	-	-
15.3081.12	133.8	30 - 50	13	15.3081.03.01	3	TS14.12	3
15.3081.21	142	30 - 50	15	TS15	3	-	-
15.3081.22	171.4	30 - 50	15	TS15	3	-	-

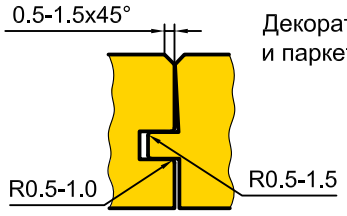

Декоративная фаска, позволяющая производить настил паркета и паркет-доски без последующей циклевки (с покрытием).

Радиусы облегчающие монтаж

Уклон обеспечивает качество смыкания.

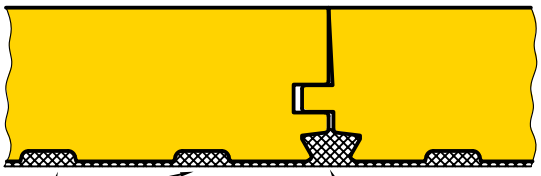

Канавки предотвращающие коробление паркета

"Ласточкин хвост" для дополнительного крепления паркета

Канавка для забивания гвоздя

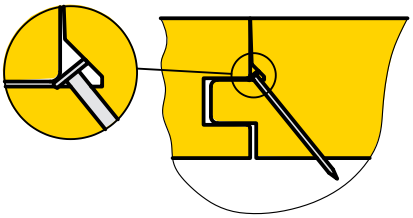

Фрезы для обработки тыльной части паркета и паркет-доски изготавливаемые по индивидуальному заказу

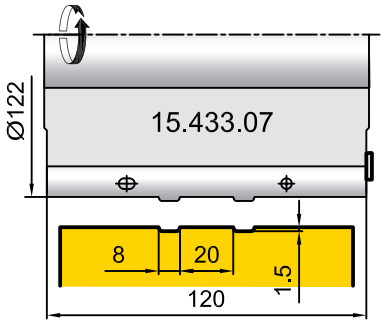

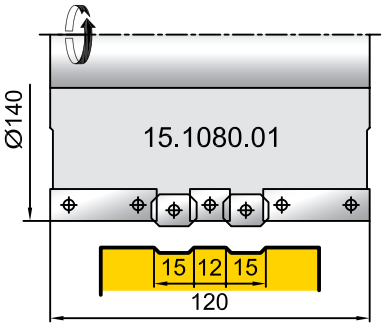

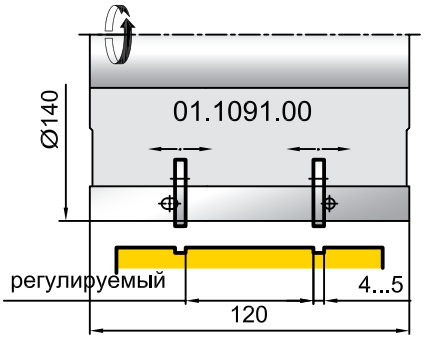

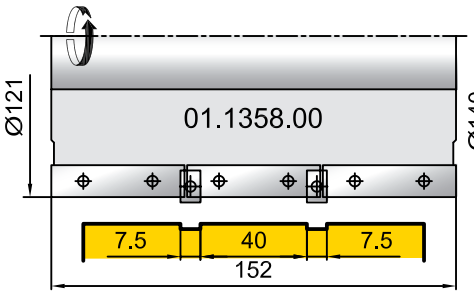

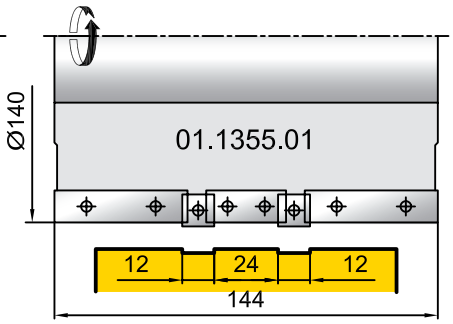

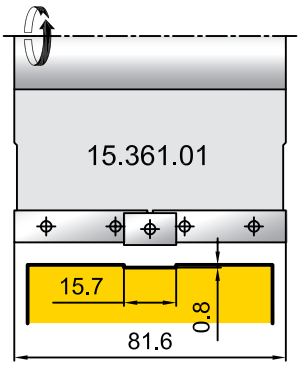

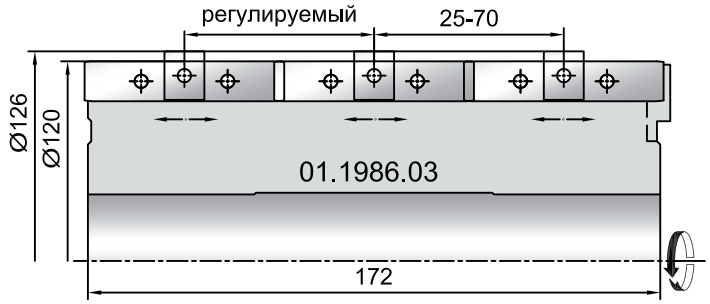

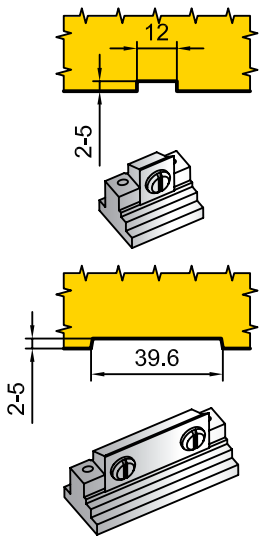

Вариант исполнения.

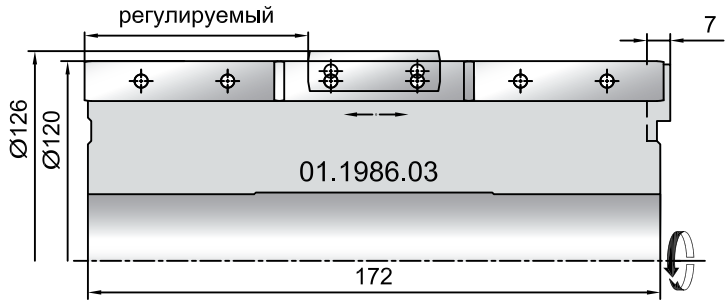

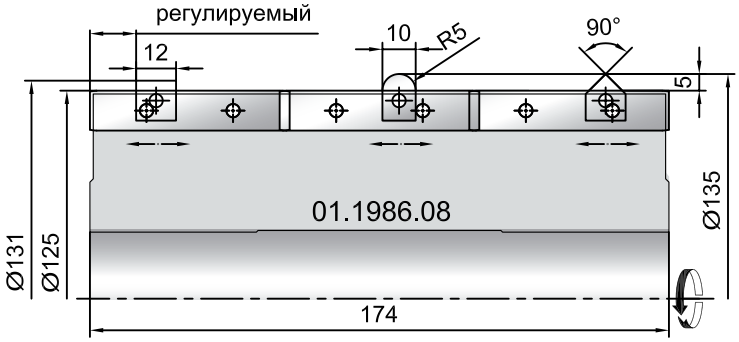

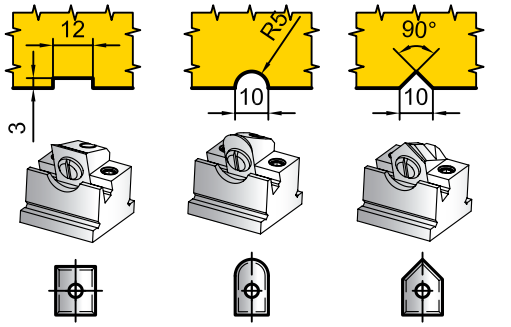

01.1986.01.01 01.5095.01.01 01.5095.01.02

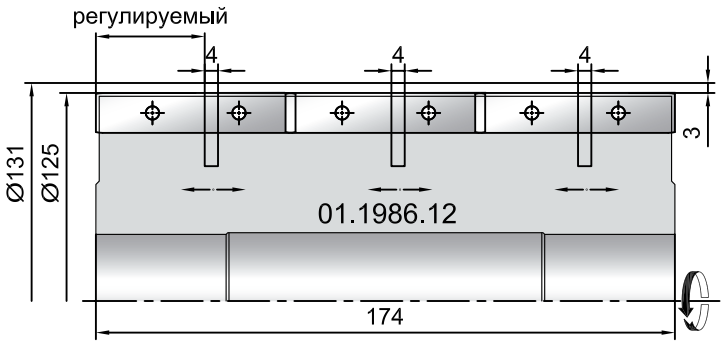

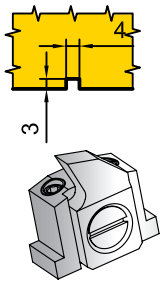

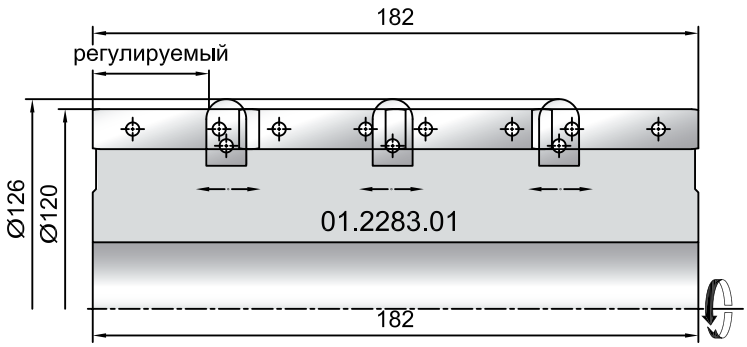

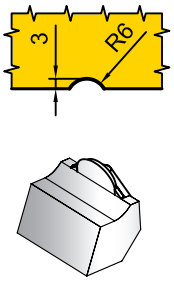

СПЕЦИАЛИЗИРОВАННЫЙ ИНСТРУМЕНТ

10

СПЕЦИАЛИЗИРОВАННЫЙ ИНСТРУМЕНТ

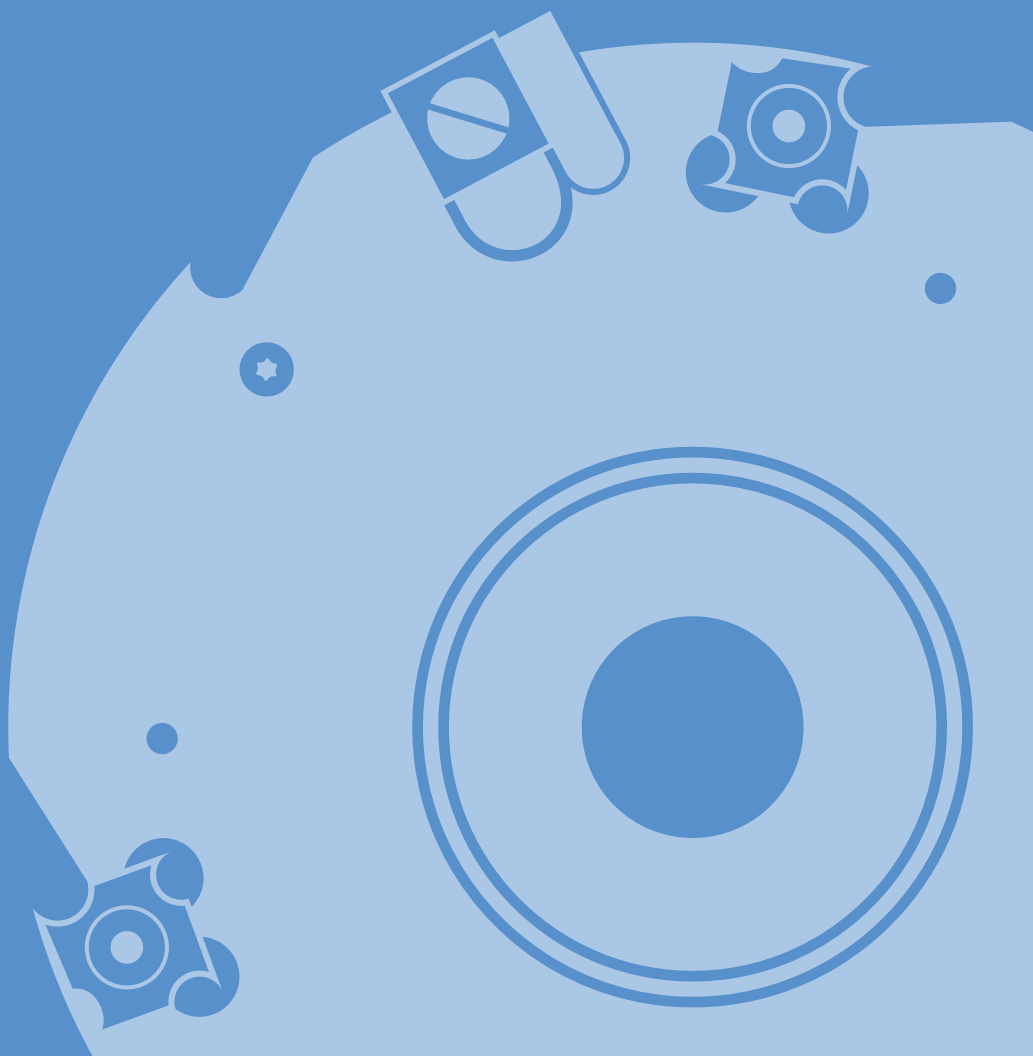

50.XXX.XXX

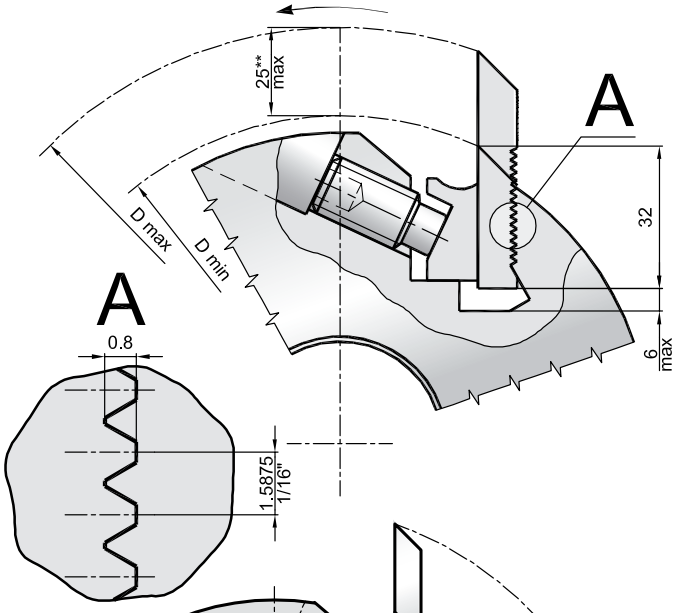

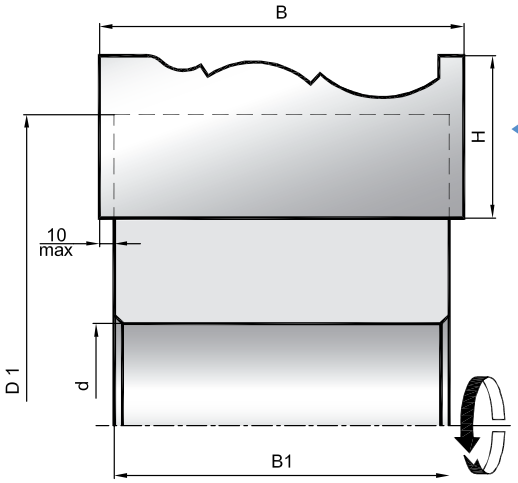

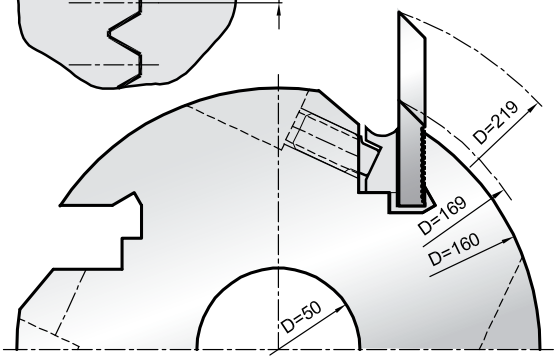

50.XXX.160

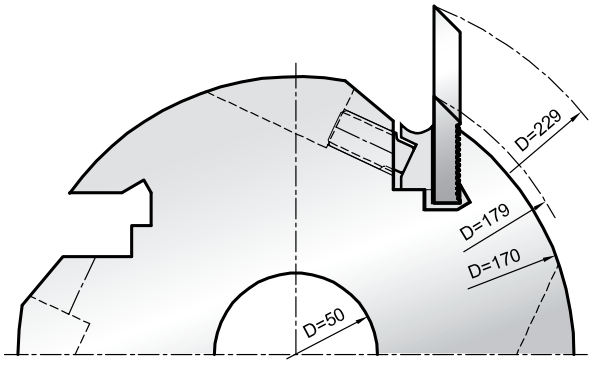

50.XXX.170

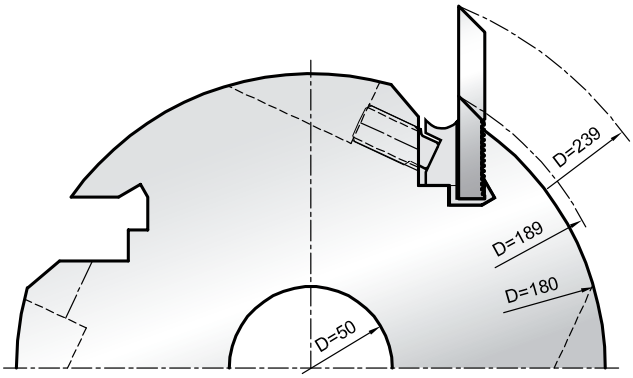

50.XXX.180

Фрезы изготавливаемые по индивидуальным заказам комплектуются ножами специального исполнения.

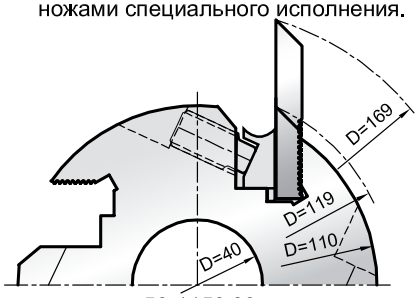

50.1150.00

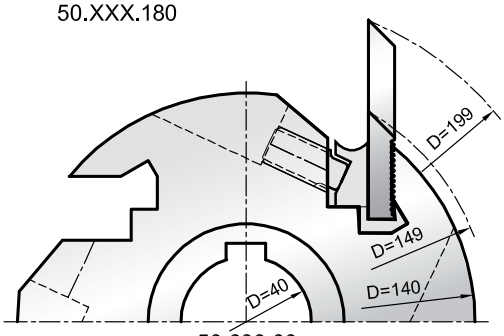

50.633.00

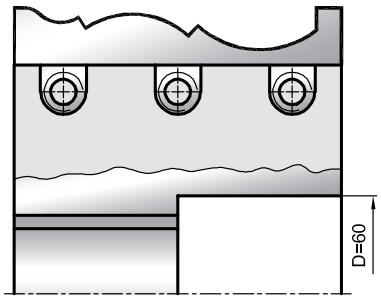

Примечания:
*Корпуса комплектуются ножами из инструментальной стали 9ХС, HSS любого профиля, как по отдельному каталогу СП "Иберус-Киев", так и по образцам заказчиков.
**Для профилей превышающих размер 25 мм см. 70.XX.XX и 75.XX.XX
***50.083.XXX имеет третий крепежный винт.

ФРЕЗЫ ПРОФИЛЬНЫЕ УНИВЕРСАЛЬНЫЕ С НОЖАМИ ИЗ ИНСТРУМЕНТАЛЬНОЙ СТАЛИ

50.XXX.XXX

Обозначение фрезы	D1 мм	d мм	B1 мм	D(min) мм	D(max) мм	n max мин -1	Ножи Кол.
50.040.108	108	30 - 32	40	114	164	6000	4
50.050.108	108	30 - 32	50	114	164	6000	4
50.060.108	108	30 - 32	60	114	164	6000	4
50.080.108	108	30 - 32	80	114	164	6000	4
50.083.108***	108	30 - 32	80	114	164	6000	4
50.090.108	108	30 - 32	90	114	164	6000	4
50.100.108	108	30 - 32	100	114	164	6000	4
50.120.108	108	30 - 32	120	114	164	6000	4
50.130.108	108	30 - 32	130	114	164	6000	4
50.150.108	108	30 - 32	150	114	164	6000	4
50.160.108	108	30 - 32	160	114	164	6000	4
50.170.108	108	30 - 32	170	114	164	6000	4
50.180.108	108	30 - 32	180	114	164	6000	4
50.200.108	108	30 - 32	200	114	164	6000	4
50.230.108	108	30 - 32	230	114	164	6000	4
50.240.108	108	30 - 32	240	114	164	6000	4
50.250.108	108	30 - 32	250	114	164	6000	4
50.040.116	116	30 - 40	40	125	175	6000	4
50.050.116	116	30 - 40	50	125	175	6000	4
50.060.116	116	30 - 40	60	125	175	6000	4
50.080.116	116	30 - 40	80	125	175	6000	4
50.083.116***	116	30 - 40	80	125	175	6000	4
50.090.116	116	30 - 40	90	125	175	6000	4
50.100.116	116	30 - 40	100	125	175	6000	4
50.120.116	116	30 - 40	120	125	175	6000	4
50.130.116	116	30 - 40	130	125	175	6000	4
50.150.116	116	30 - 40	150	125	175	6000	4
50.160.116	116	30 - 40	160	125	175	6000	4
50.170.116	116	30 - 40	170	125	175	6000	4
50.180.116	116	30 - 40	180	125	175	6000	4
50.200.116	116	30 - 40	200	125	175	6000	4
50.230.116	116	30 - 40	230	125	175	6000	4
50.240.116	116	30 - 40	240	125	175	6000	4
50.250.116	116	30 - 40	250	125	175	6000	4
50.040.122	122	30 - 40	40	130	180	6000	4
50.050.122	122	30 - 40	50	130	180	6000	4
50.060.122	122	30 - 40	60	130	180	6000	4
50.080.122	122	30 - 40	80	130	180	6000	4
50.083.122***	122	30 - 40	80	130	180	6000	4
50.090.122	122	30 - 40	90	130	180	6000	4
50.100.122	122	30 - 40	100	130	180	6000	4
50.120.122	122	30 - 40	120	130	180	6000	4
50.130.122	122	30 - 40	130	130	180	6000	4
50.150.122	122	30 - 40	150	130	180	6000	4
50.160.122	122	30 - 40	160	130	180	6000	4
50.170.122	122	30 - 40	170	130	180	6000	4
50.180.122	122	30 - 40	180	130	180	6000	4
50.200.122	122	30 - 40	200	130	180	6000	4
50.230.122	122	30 - 40	230	130	180	6000	4
50.240.122	122	30 - 40	240	130	180	6000	4
50.250.122	122	30 - 40	250	130	180	6000	4
50.040.137	137	30 - 50	40	145	195	6000	4
50.050.137	137	30 - 50	50	145	195	6000	4
50.060.137	137	30 - 50	60	145	195	6000	4
50.080.137	137	30 - 50	80	145	195	6000	4
50.083.137***	137	30 - 50	80	145	195	6000	4
50.090.137	137	30 - 50	90	145	195	6000	4
50.100.137	137	30 - 50	100	145	195	6000	4
50.120.137	137	30 - 50	120	145	195	6000	4
50.130.137	137	30 - 50	130	145	195	6000	4
50.150.137	137	30 - 50	150	145	195	6000	4
50.160.137	137	30 - 50	160	145	195	6000	4
50.170.137	137	30 - 50	170	145	195	6000	4
50.180.137	137	30 - 50	180	145	195	6000	4
50.200.137	137	30 - 50	200	145	195	6000	4
50.230.137	137	30 - 50	230	145	195	6000	4
50.240.137	137	30 - 50	240	145	195	6000	4
50.250.137	137	30 - 50	250	145	195	6000	4
50.040.150	150	30 - 60	40	159	209	6000	4
50.050.150	150	30 - 60	50	159	209	6000	4
50.060.150	150	30 - 60	60	159	209	6000	4
50.080.150	150	30 - 60	80	159	209	6000	4
50.083.150***	150	30 - 60	80	159	209	6000	4
50.090.150	150	30 - 60	90	159	209	6000	4
50.100.150	150	30 - 60	100	159	209	6000	4
50.120.150	150	30 - 60	120	159	209	6000	4
50.130.150	150	30 - 60	130	159	209	6000	4
50.150.150	150	30 - 60	150	159	209	6000	4
50.160.150	150	30 - 60	160	159	209	6000	4
50.170.150	150	30 - 60	170	159	209	6000	4
50.180.150	150	30 - 60	180	159	209	6000	4
50.200.150	150	30 - 60	200	159	209	6000	4
50.230.150	150	30 - 60	230	159	209	6000	4
50.240.150	150	30 - 60	240	159	209	6000	4
50.250.150	150	30 - 60	250	159	209	6000	4

60.XXX.X.XXX.X.X.XX

60.XXX.4.XXX.X.X.XX
D=125 - 160мм

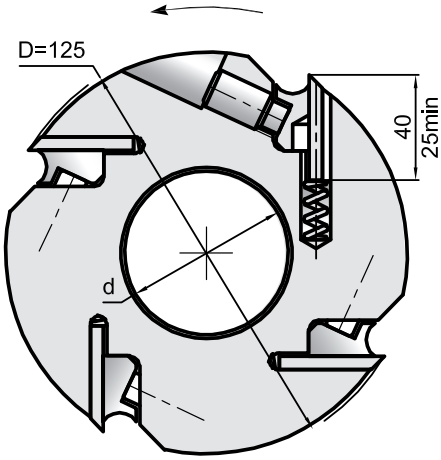

60.XXX.6.XXX.X.X.XX
D=140 - 160мм

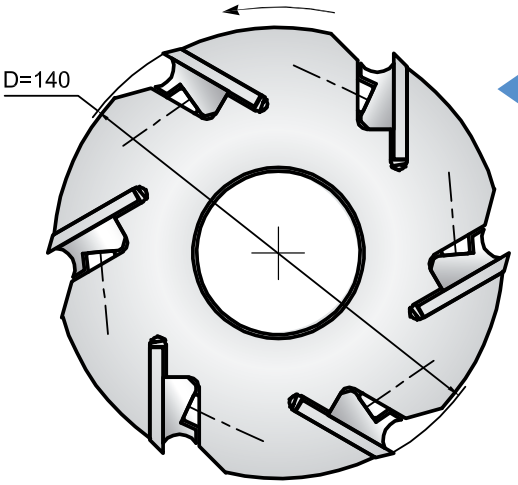

Пример конструктивного исполнения фрез D=140 с корпусом Д16Т.

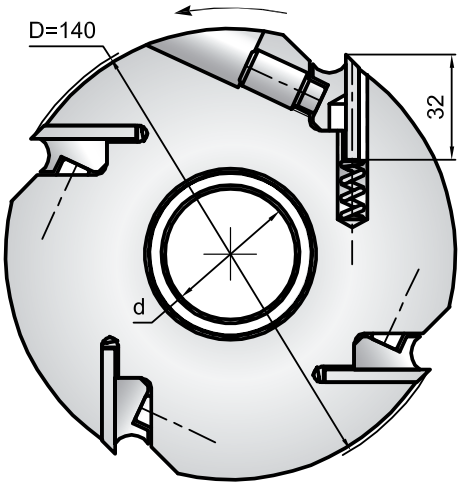

Примечание:
Для фрез из алюминиевого сплава D=120-140мм b ножа=32мм

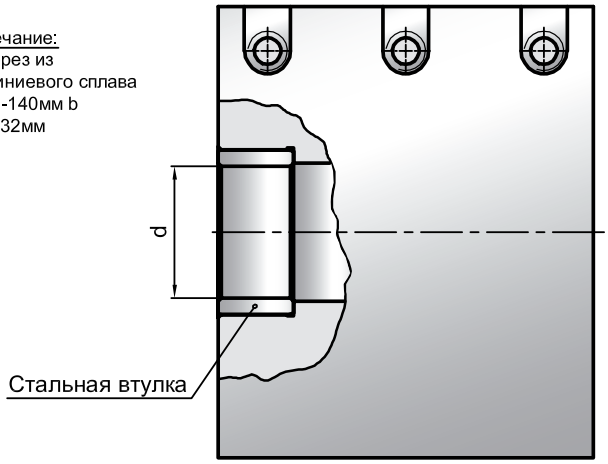

Структура обозначения фрез:

60.XXX.X.XXX.X.X.XX

- класс фрезы
- ширина резания (B)
- ножевая схема (Z)
- диаметр резания (D)
- материал ножей:
  - 0 - Сталь 8Х6НФТ
  - 1 - Сталь Р6М5(HSS)
  - 2 - Заготовка: HW
- материал корпуса:
  - 0 - Сталь
  - 1 - Д16Т
- посадочный диаметр (d)

Пример обозначения:
60.150.6.140.1.0.40

фреза класса 60
ширина резания: B=150мм
ножевая схема: z=6
диаметр резания: D=140мм
материал ножей: Р6М5(HSS)
материал корпуса: Сталь 45
посадочный диаметр фрезы: d=40мм

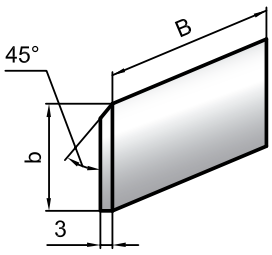

Обозначения ножа:
61.XX.XXX - материал ножа сталь ;
62.XX.XXX - материал ножа HSS .

Примечание:
XX - ширина ножа (b);
XXX - длина ножа (B).

60.XXX.X.XXX.X.X.XX

Обозначение фрезы	D мм	d мм	B мм	bmax Материал корпуса: Сталь45	bmax Материал корпуса: Д16Т	Z	nmax мин -1
60.060.X.125.0.0.XX	125	30 - 40	60	40	32	4	6000
60.080.X.125.0.0.XX	125	30 - 40	80	40	32	4	6000
60.100.X.125.0.0.XX	125	30 - 40	100	40	32	4	6000
60.120.X.125.0.0.XX	125	30 - 40	120	40	32	4	6000
60.130.X.125.0.0.XX	125	30 - 40	130	40	32	4	6000
60.150.X.125.0.0.XX	125	30 - 40	150	40	32	4	6000
60.160.X.125.0.0.XX	125	30 - 40	160	40	32	4	6000
60.170.X.125.0.0.XX	125	30 - 40	170	40	32	4	6000
60.180.X.125.0.0.XX	125	30 - 40	180	40	32	4	6000
60.200.X.125.0.0.XX	125	30 - 40	200	40	32	4	6000
60.230.X.125.0.0.XX	125	30 - 40	230	40	32	4	6000
60.240.X.125.0.0.XX	125	30 - 40	240	40	32	4	6000
60.250.X.125.0.0.XX	125	30 - 40	250	40	32	4	6000
60.260.X.125.0.0.XX	125	30 - 40	260	40	32	4	6000
60.060.X.140.0.0.XX	140	30 - 50	60	40	32	4/6	6000
60.080.X.140.0.0.XX	140	30 - 50	80	40	32	4/6	6000
60.100.X.140.0.0.XX	140	30 - 50	100	40	32	4/6	6000
60.120.X.140.0.0.XX	140	30 - 50	120	40	32	4/6	6000
60.130.X.140.0.0.XX	140	30 - 50	130	40	32	4/6	6000
60.150.X.140.0.0.XX	140	30 - 50	150	40	32	4/6	6000
60.160.X.140.0.0.XX	140	30 - 50	160	40	32	4/6	6000
60.170.X.140.0.0.XX	140	30 - 50	170	40	32	4/6	6000
60.180.X.140.0.0.XX	140	30 - 50	180	40	32	4/6	6000
60.200.X.140.0.0.XX	140	30 - 50	200	40	32	4/6	6000
60.230.X.140.0.0.XX	140	30 - 50	230	40	32	4/6	6000
60.240.X.140.0.0.XX	140	30 - 50	240	40	32	4/6	6000
60.250.X.140.0.0.XX	140	30 - 50	250	40	32	4/6	6000
60.260.X.140.0.0.XX	140	30 - 50	260	40	32	4/6	6000

Фланец для установки ножей	D мм	d мм
FL60.125	125	30 - 40
FL60.140	140	30 - 50

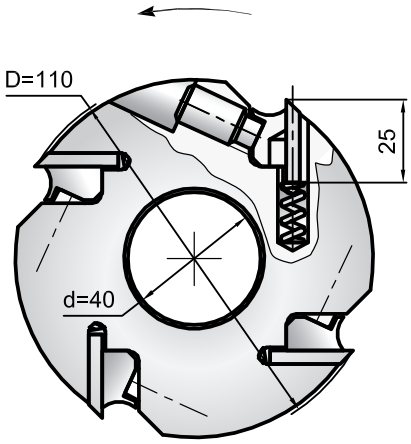

Приспособление для выставления ножей

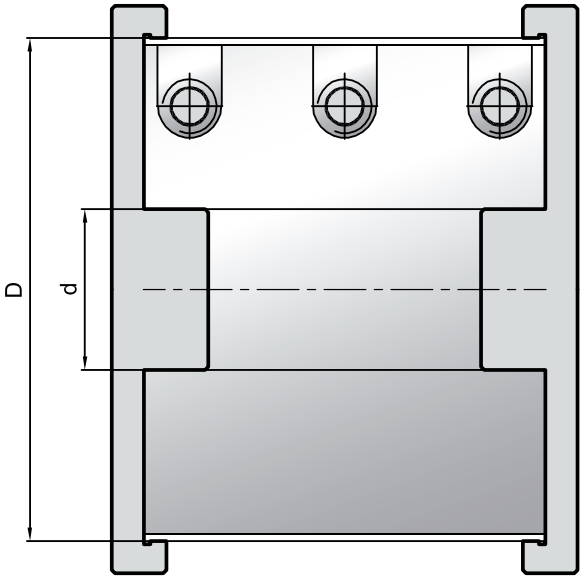

Примечание:
Для станков с уменьшенным диаметром строгания изготавливаются фрезы меньшим наружным диаметром (D).

70.XX.XX

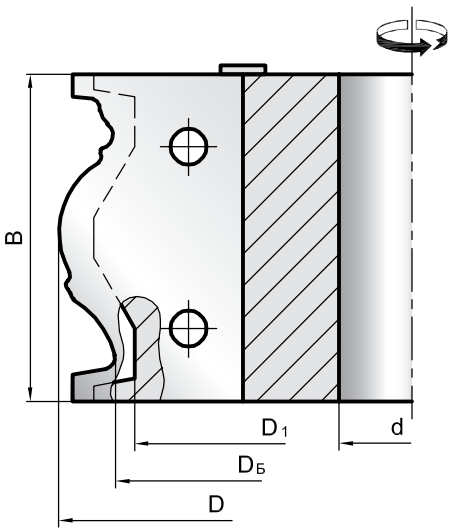

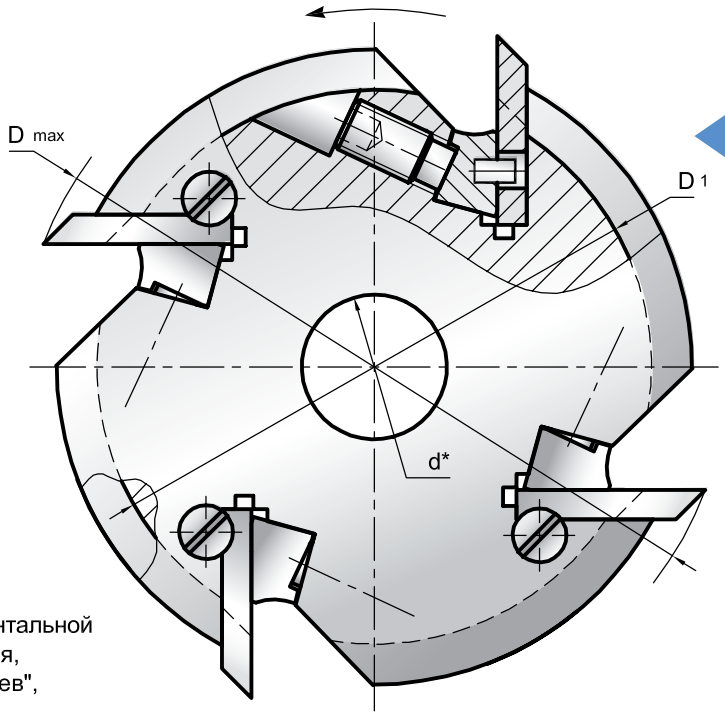

* ***Примечание:***
Фрезы комплектуются ножами из инструментальной стали 9ХС или Р6М5 (HSS) любого профиля, как по отдельному каталогу СП "Иберус -Киев", так и по образцам заказчика.

Обозначение фрезы	D_1 мм	$D_Б$ мм	D(max) мм	d мм	B мм	n_{max} мин -1	Ножи Кол.
70.XX.XX	108	113	183	30 - 32	40-150	6000	4
70.XX.XX	115	120	190	30 - 40	40-150	6000	4
70.XX.XX	120	125	195	30 - 45	40-150	6000	4
70.XX.XX	125	130	200	30 - 50	40-150	6000	4
70.XX.XX	135	140	210	30 - 50	40-150	6000	4

70.457.01

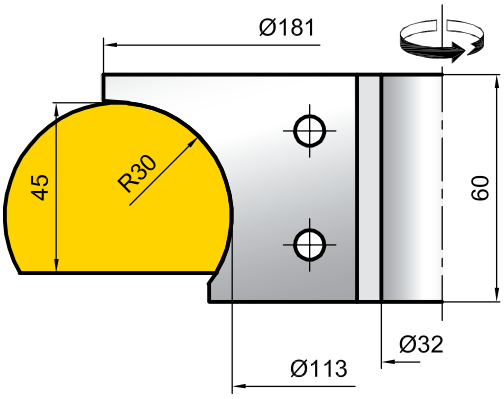

70.530.01

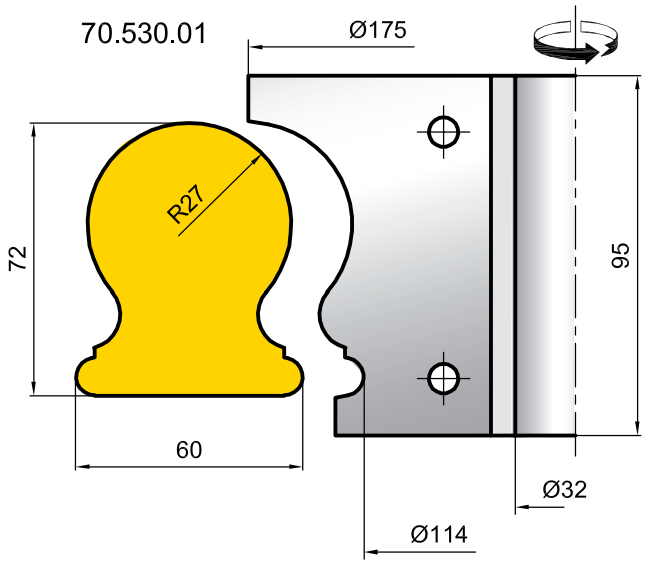

70.XXX

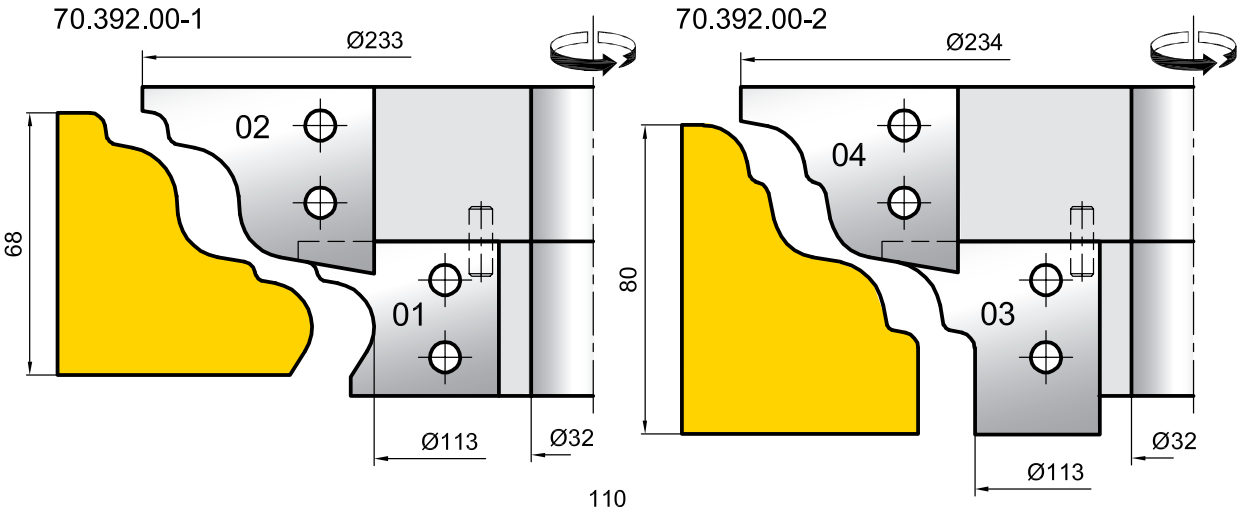
70.392.00-1
Ø233
02
01
68
Ø113
Ø32
70.392.00-2
Ø234
04
03
80
Ø113
Ø32

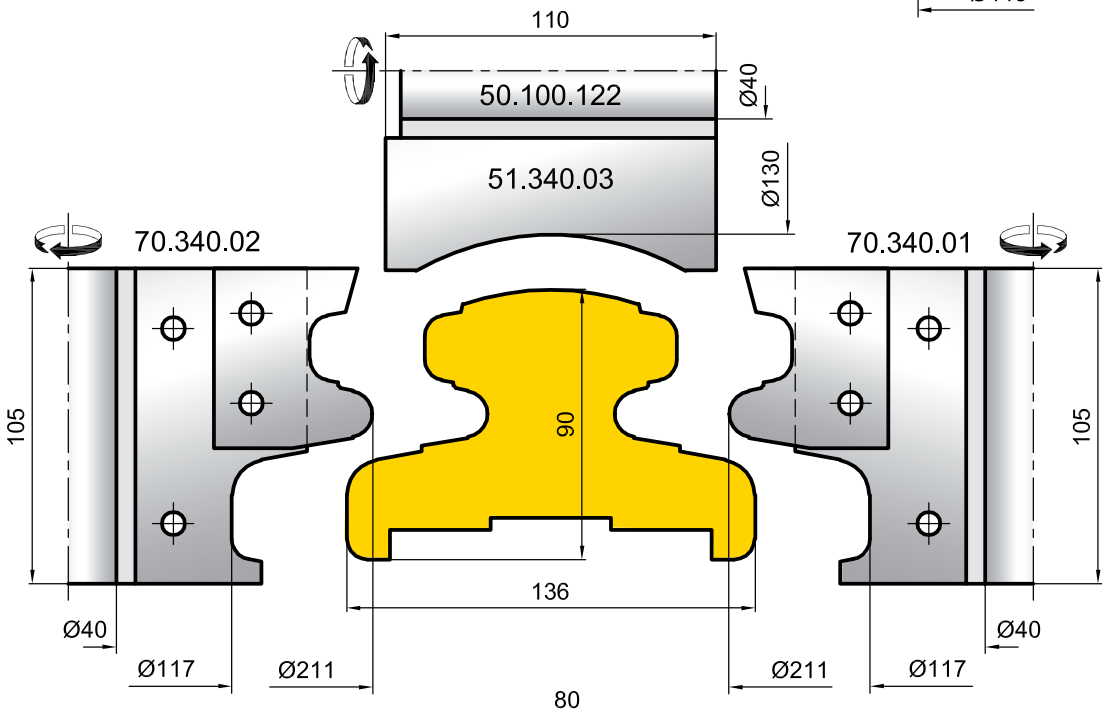
110
50.100.122
Ø40
51.340.03
Ø130
70.340.02
70.340.01
105
90
105
136
Ø40
Ø117
Ø211
Ø211
Ø117
Ø40

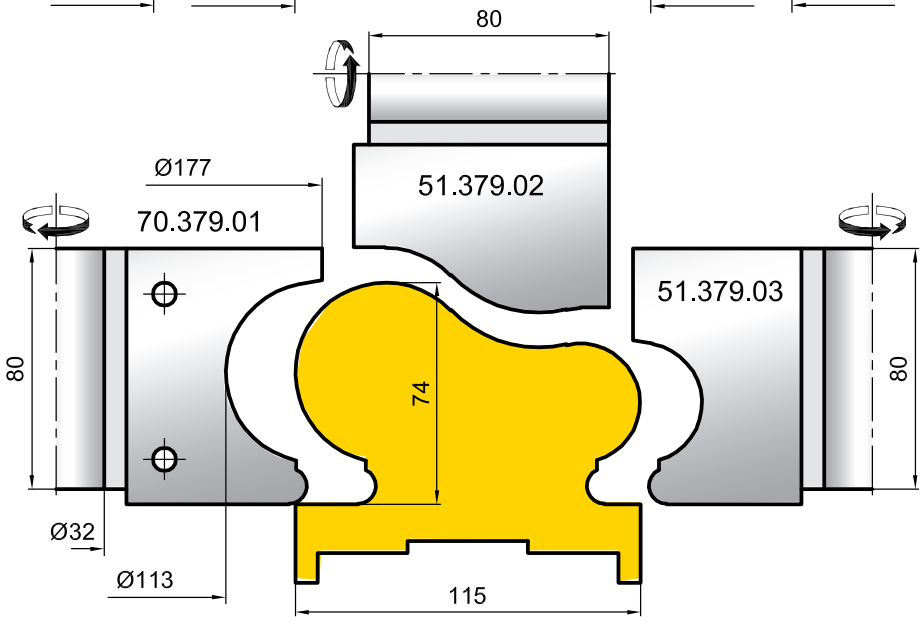
80
Ø177
51.379.02
70.379.01
51.379.03
80
74
80
Ø32
Ø113
115

Комплект для профилирования плинтуса
70.1403.00

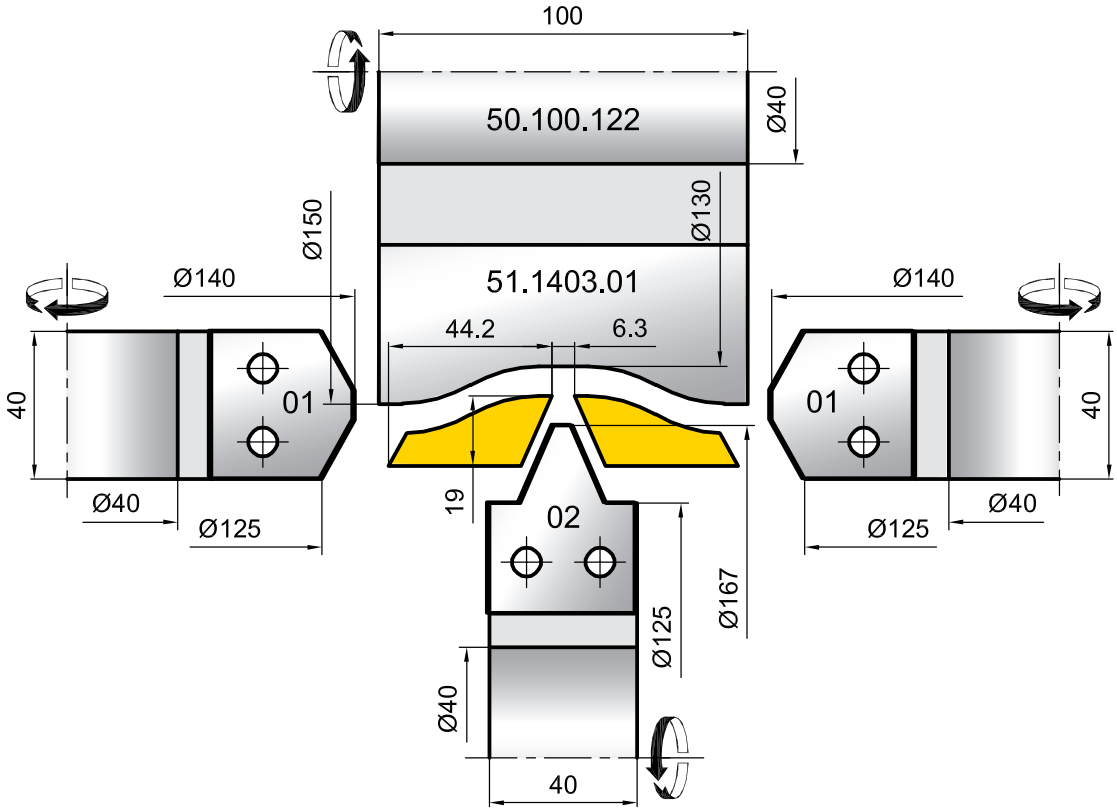

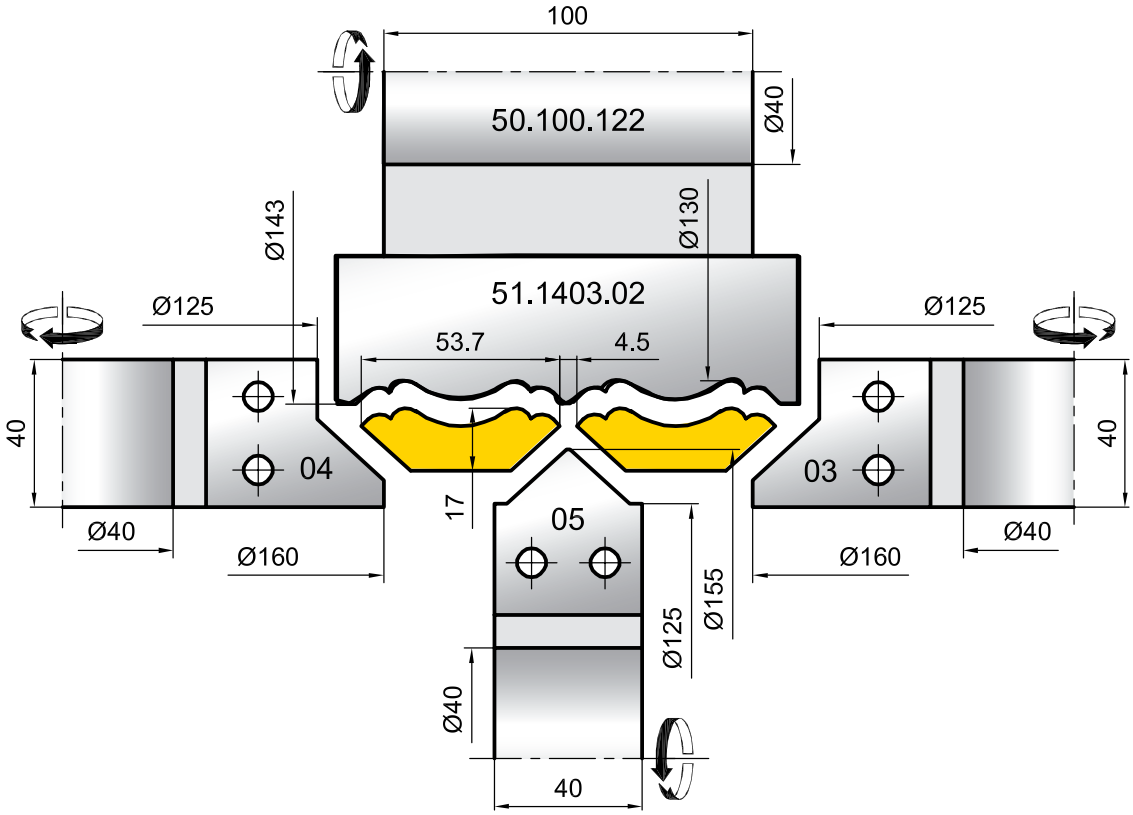

70.XXXX.00

70.2153.00

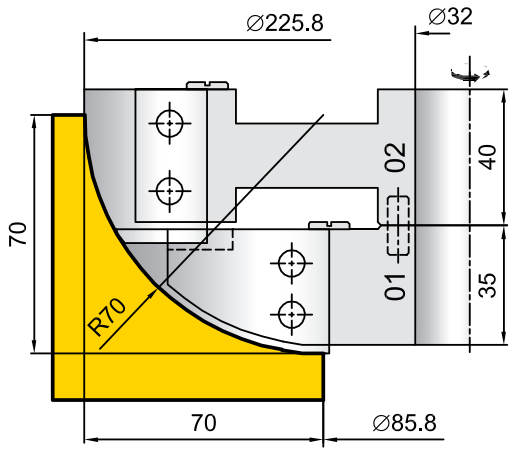

70.1599.00

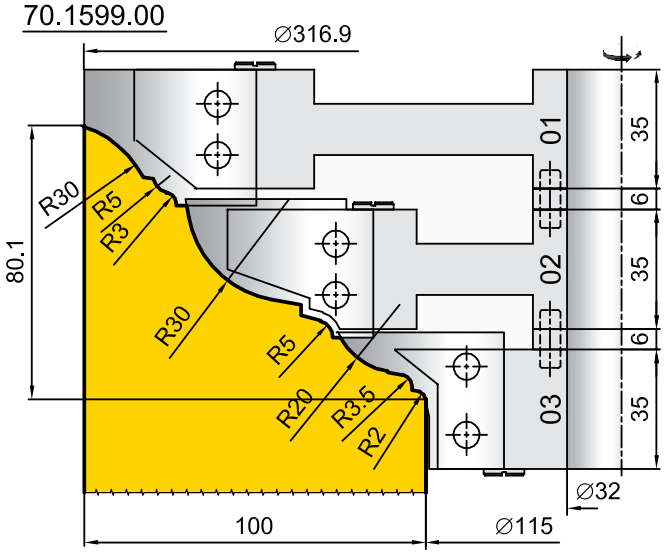

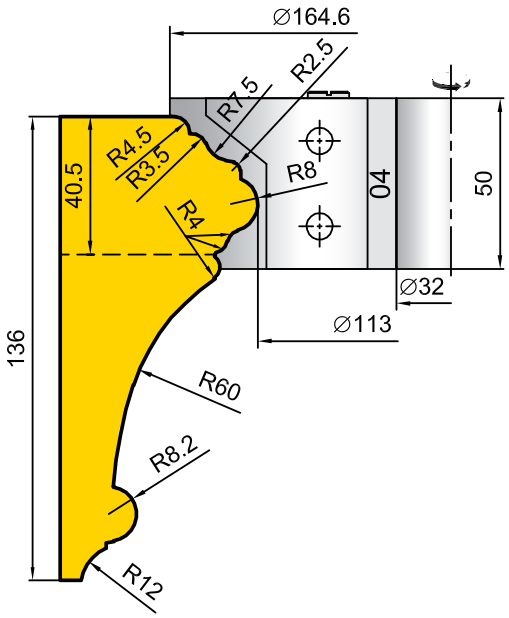

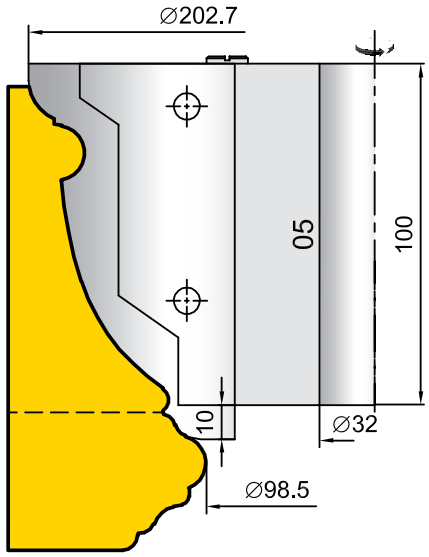

70.2214.00

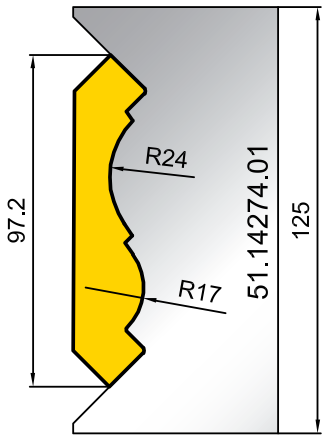

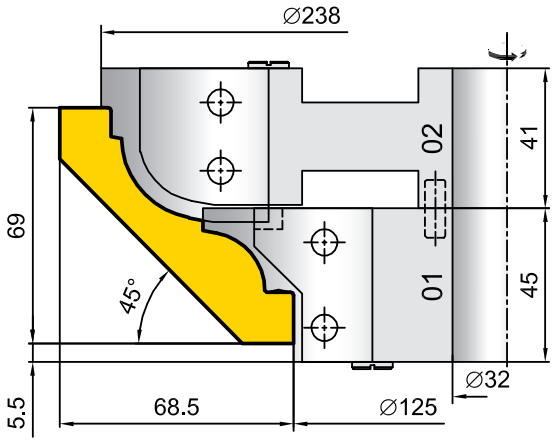

70.XXXX.00 75.XXXX.00

Фреза со сменными ножами 75.6200.01

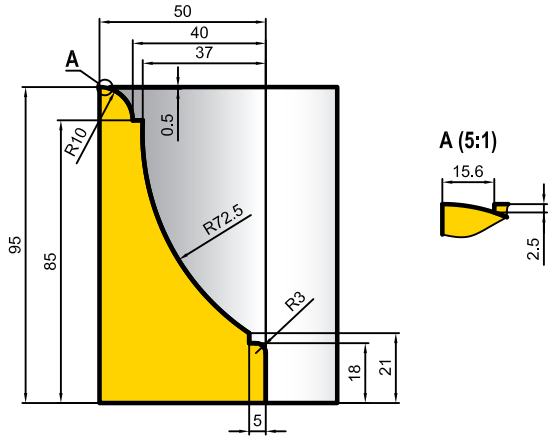

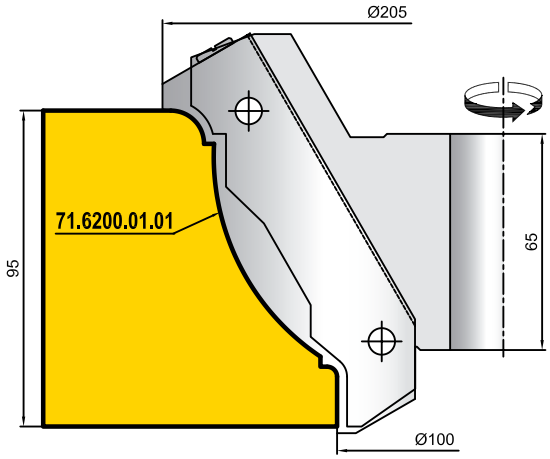

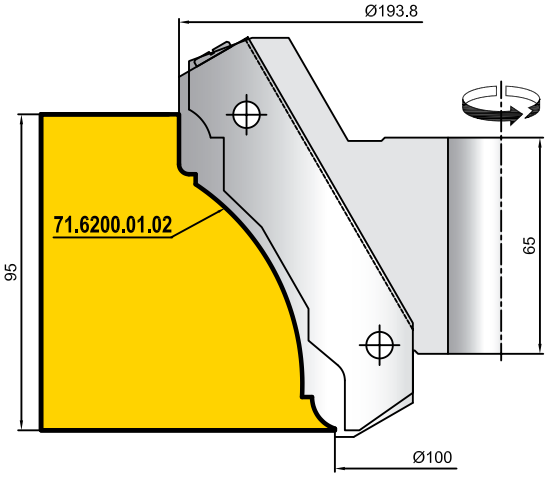

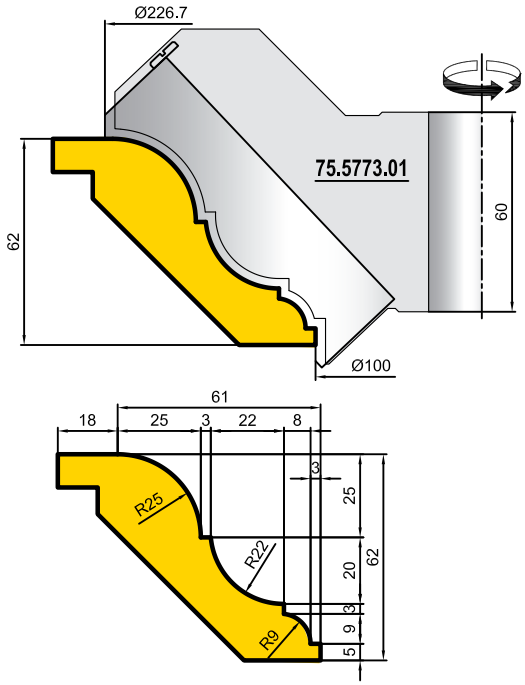

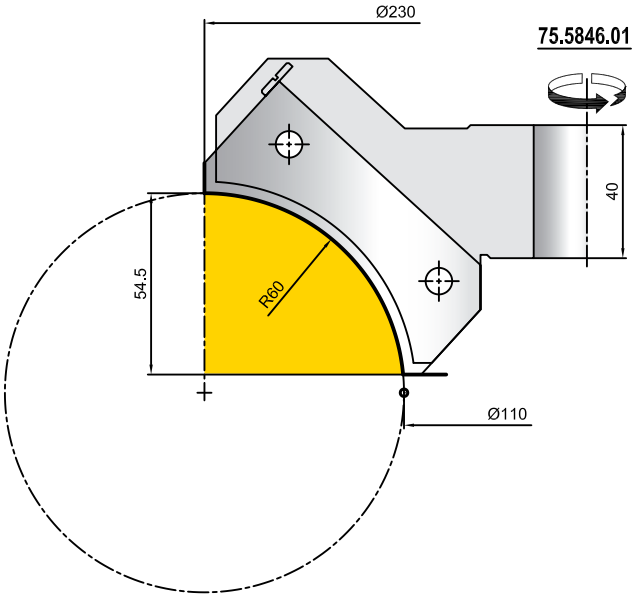

75.XXXX.00

Фреза со сменными ножами 75.4841.01

Профиль 1

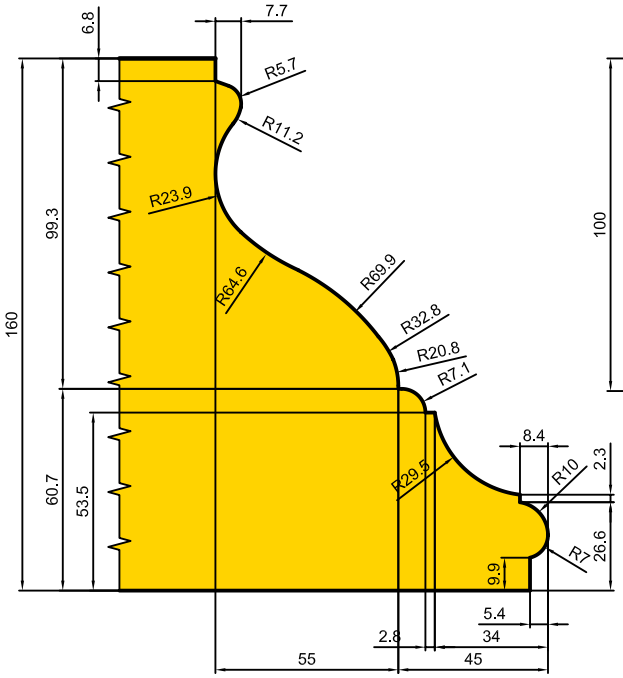

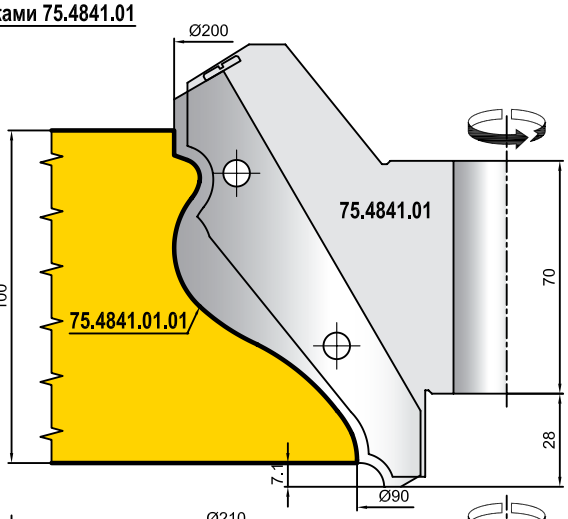

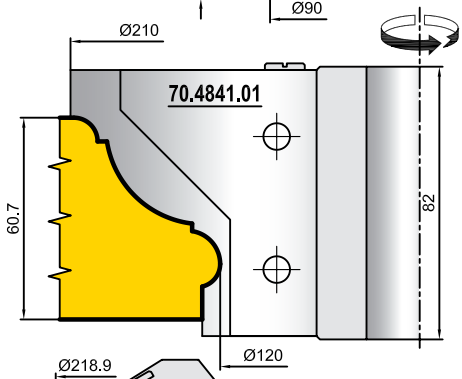

Профиль 2

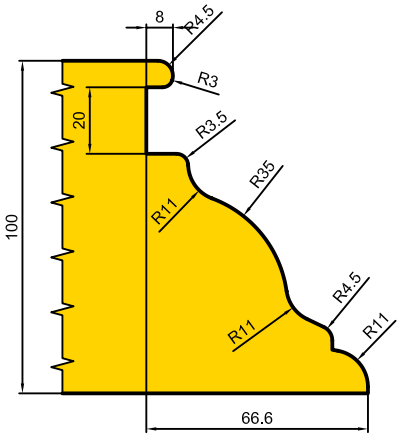

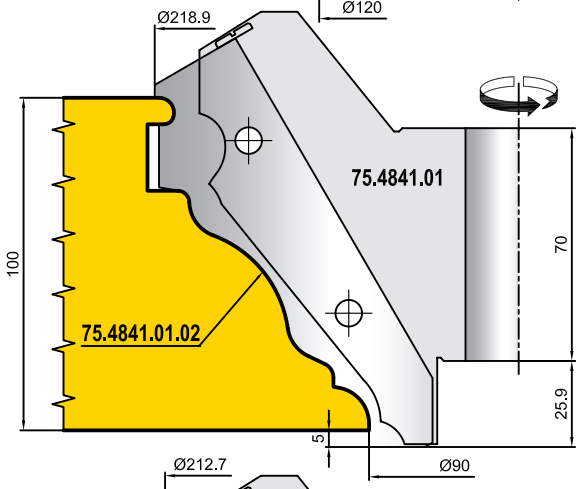

Профиль 3

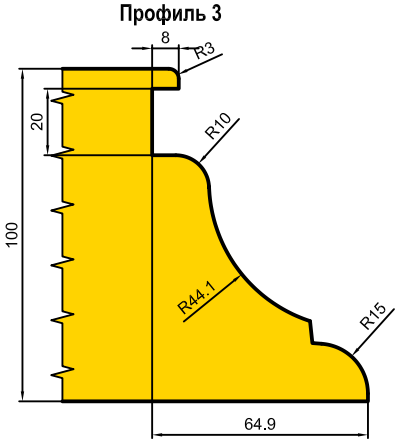

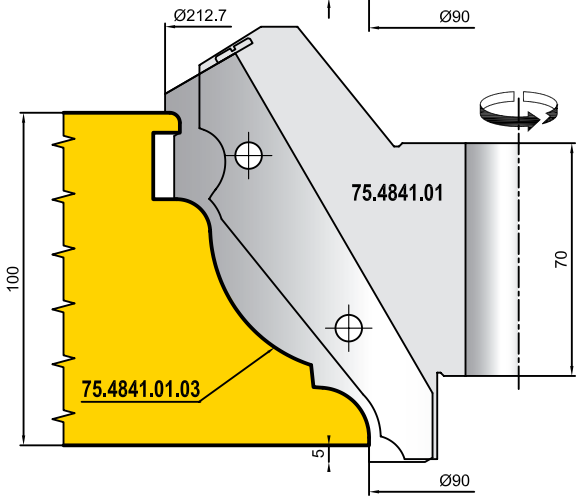

75.XXXX.00

75.5400.01

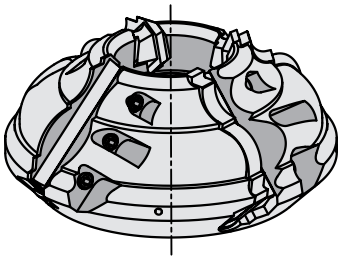

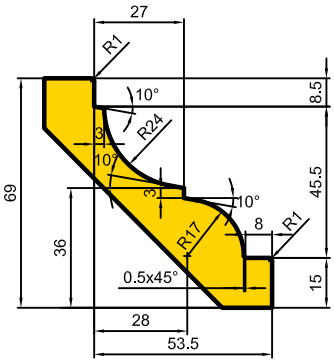

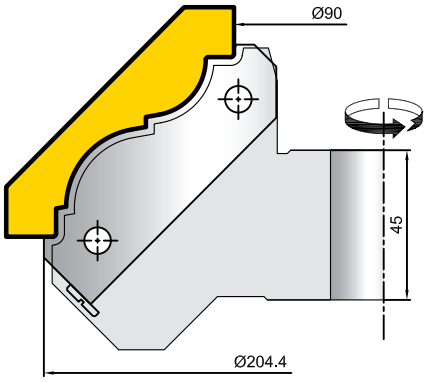

75.5069.01

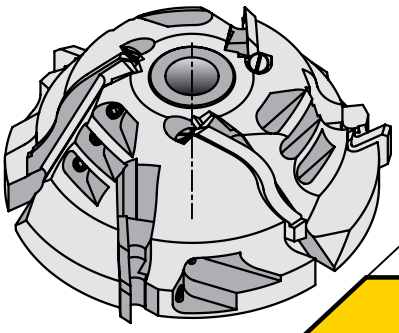

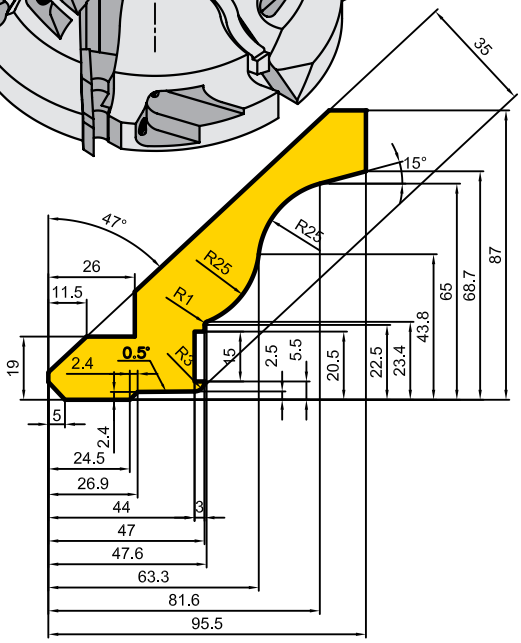

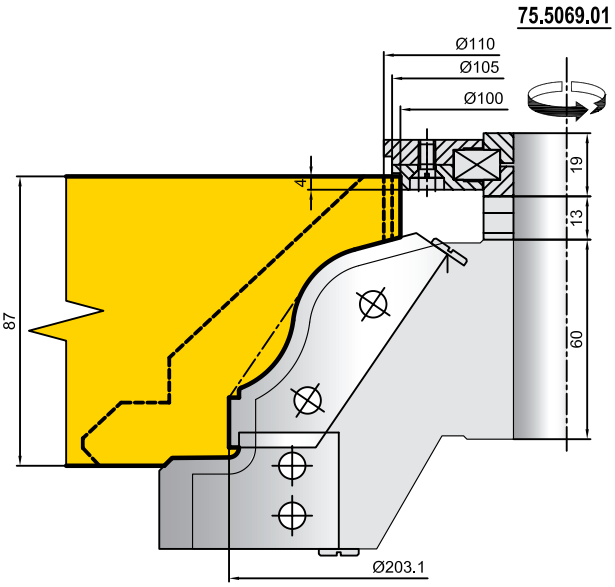

75.4871.01

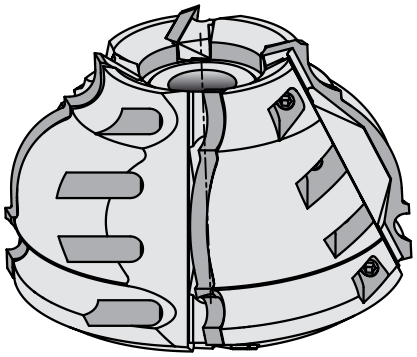

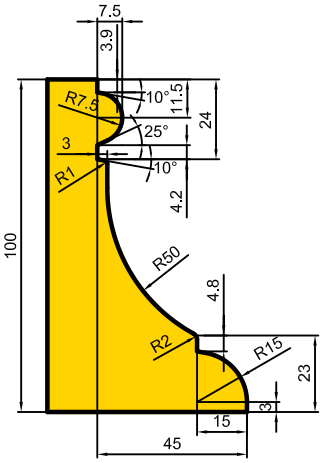

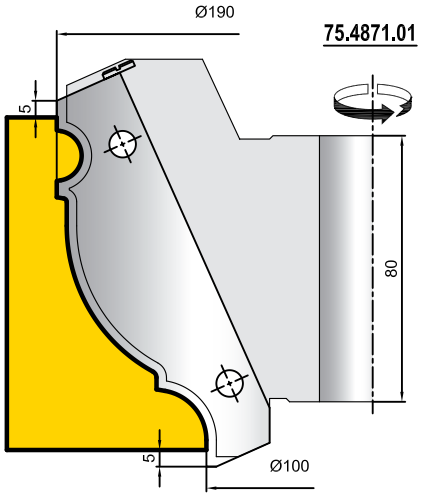

75.XXXX.00

75.2214.00

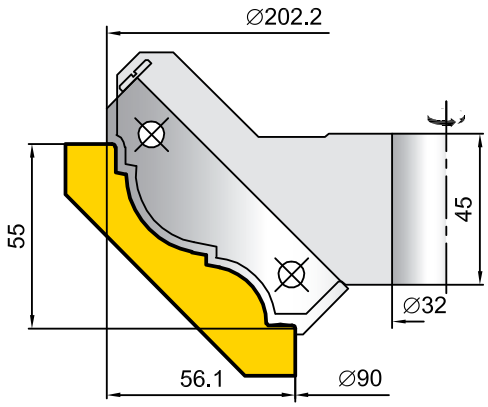

75.2471.00

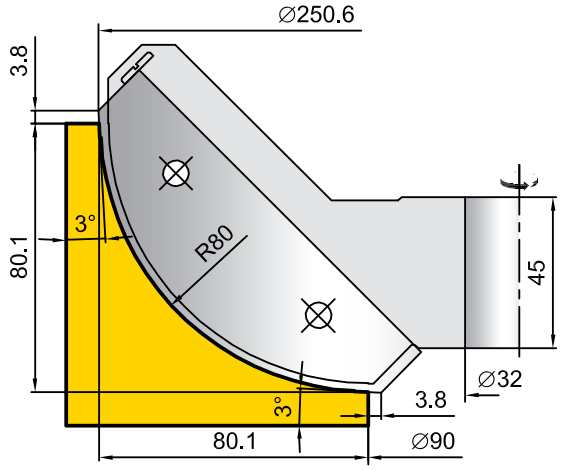

75.4067.00
Профиль дерева 75.2214.00

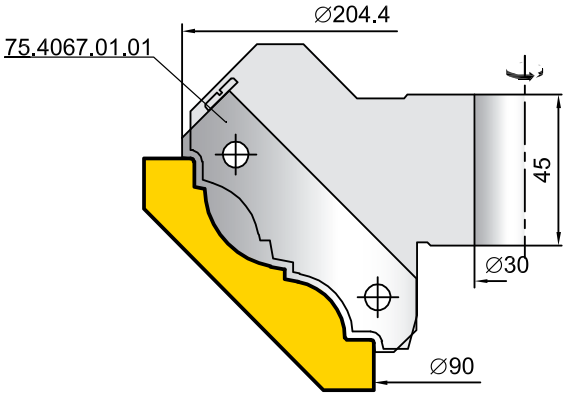

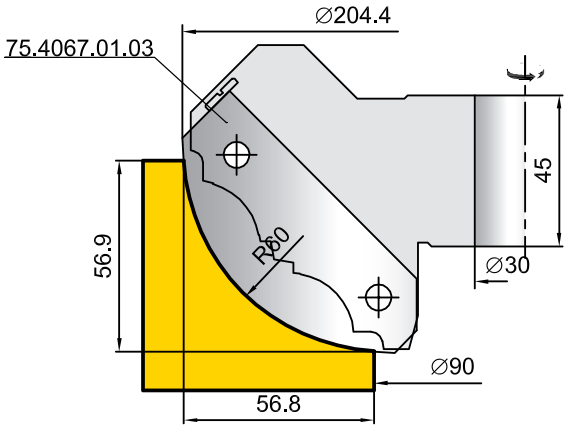

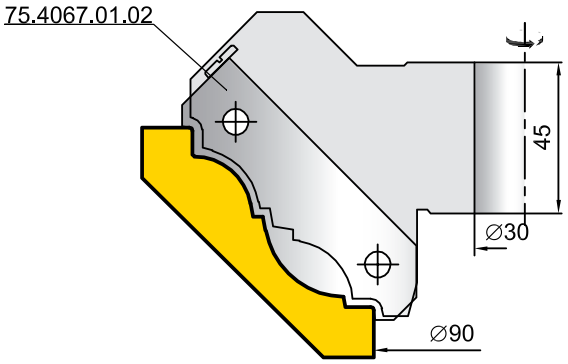

91.XXXX.XX

Гр. 91.5739.10

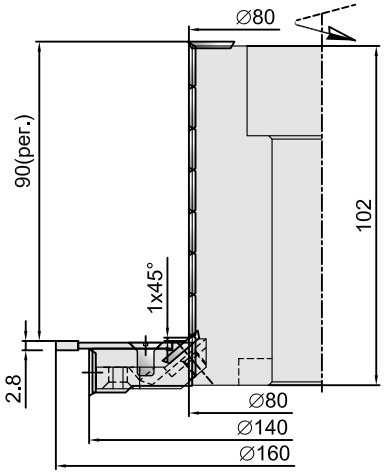

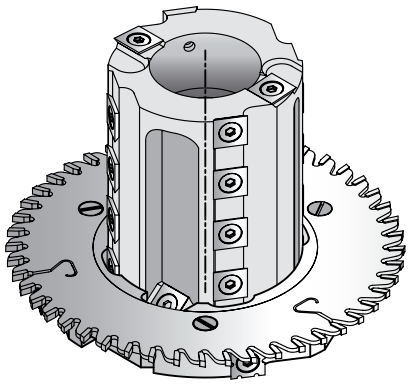

Гр. 91.4717.20

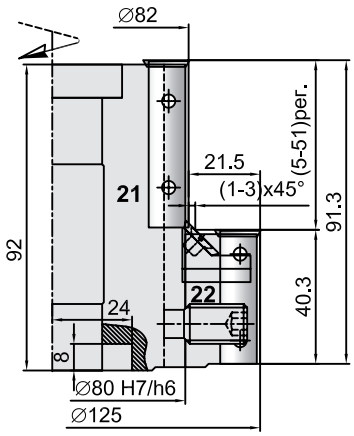

Гр. 91.4717.40

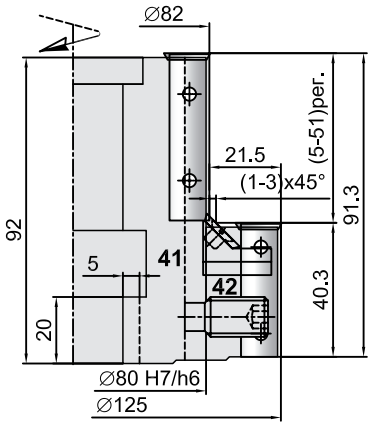

Гр. 91.4717.50

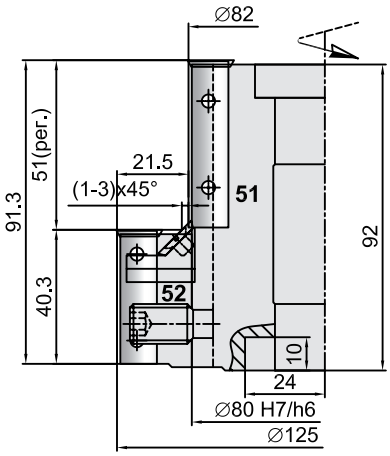

Гр. 91.5983.20

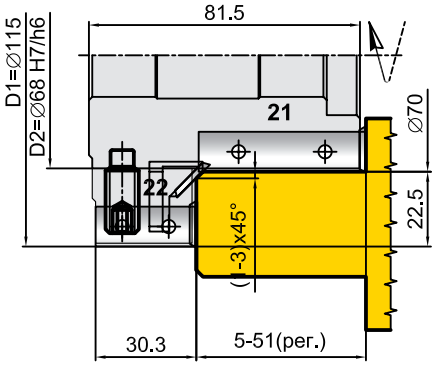

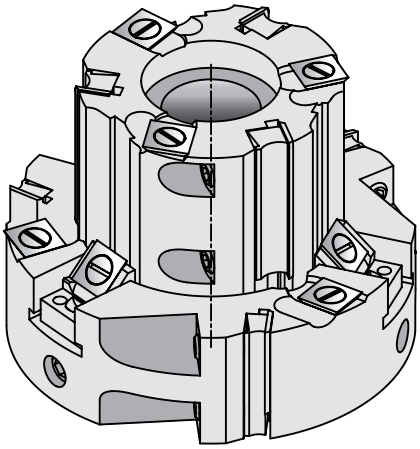

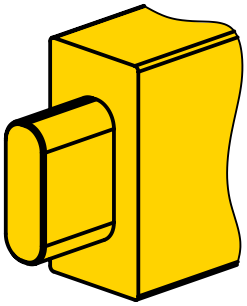

Обозначение	D1 мм	D2 мм	d мм	B мм	Ножи Z		Ножи V	
					Обозначение	Кол.	Обозначение	Кол.
91.4717.20	125	82	25 - 32	40.3	TS100 TS40	3 3	TS14.20	3+3+3
91.4717.40	125	82	25 - 32	40.3	TS100 TS40	3 3	TS14.20	3+3+3
91.4717.50	125	82	25 - 32	40.3	TS100 TS40	3 3	TS14.20	3+3+3
91.5983.20	115	68	25 - 32	30.3	TS100 TS30	3 3	TS14.20	3+3+3

02.XXXX.XX

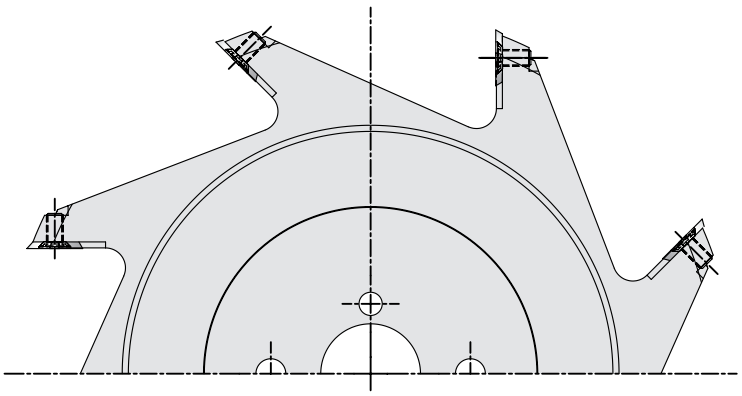

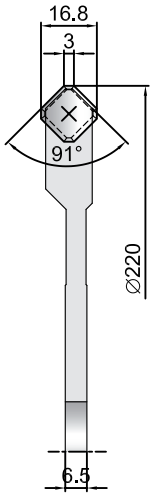

02.4830.01

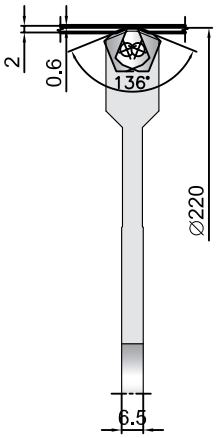

02.1669.01

02.3803.01

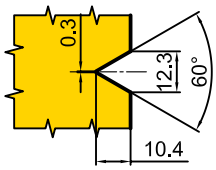

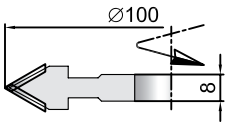

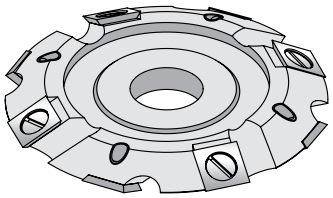

02.4223.01

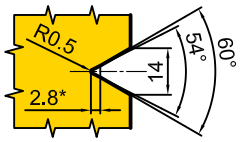

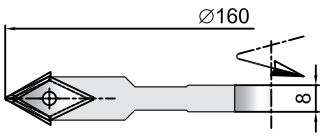

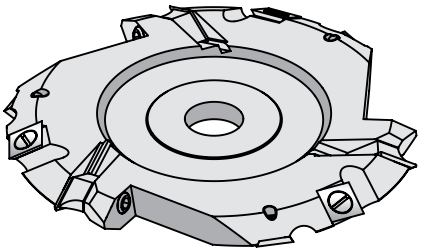

02.4180.01

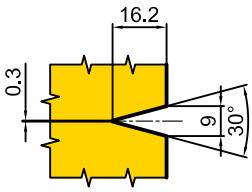

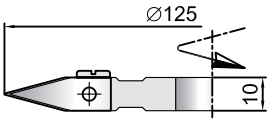

СТРОИТЕЛЬСТВО

11

СТРОИТЕЛЬСТВО

49.02.XX - 49.05.XX

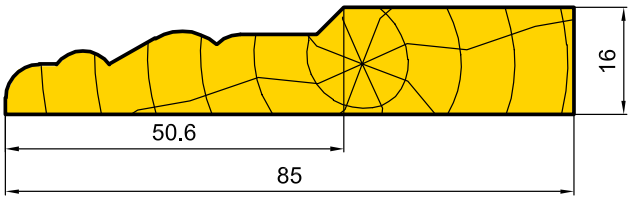

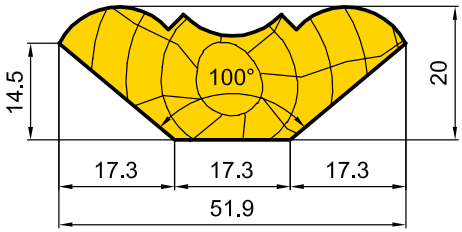

Комплекты для 4-х стороннего станка

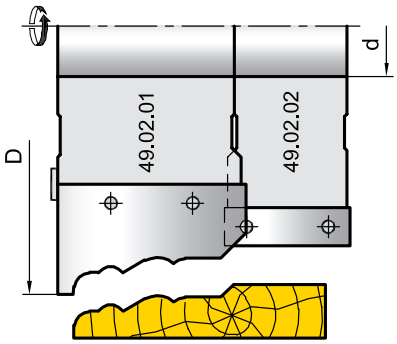

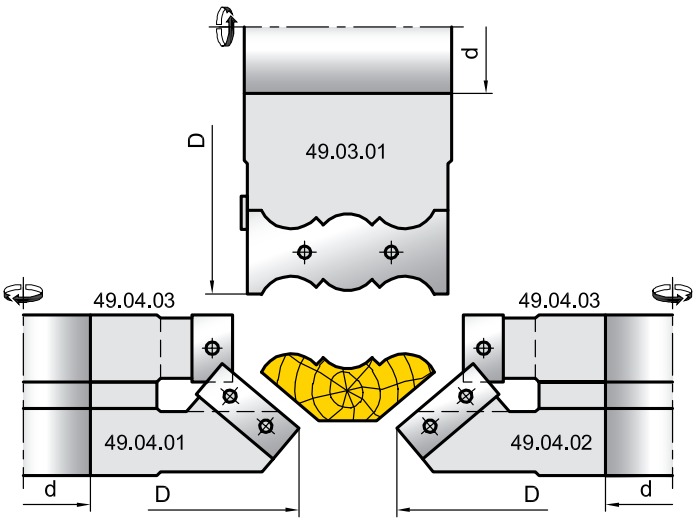

Комплекты для фрезерного станка

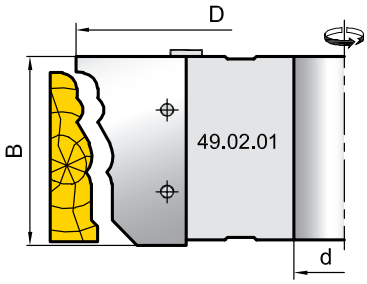

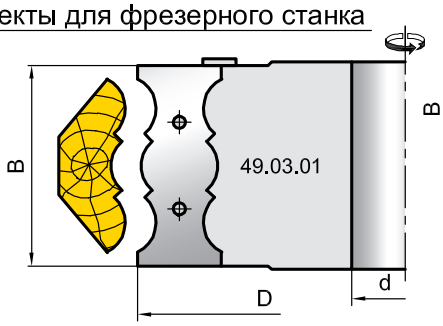

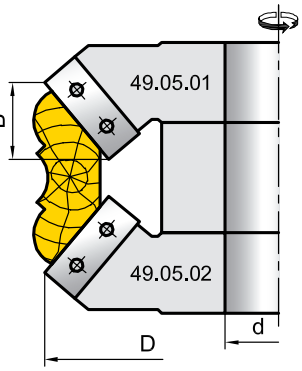

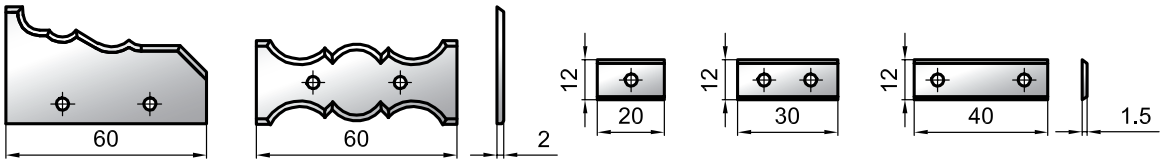

49.02.01.01 49.03.01.01 TS20 TS30 TS40

Обозначение фрезы	D мм	d мм	B мм	Ножи	
				Обознач.	Кол.
49.02.01	160	30 - 50	60	49.02.01.01	3
49.02.02	129	30 - 50	40	TS40	3
49.03.01	160	30 - 50	60	49.03.01.01	3
49.04.01	165	30 - 50	19	TS30	3
49.04.02	165	30 - 50	19	TS30	3
49.04.03	125	30 - 50	20	TS20	3
49.05.01	140	30 - 50	23	TS30	3
49.05.02	140	30 - 50	23	TS30	3

КОМПЛЕКТ ФРЕЗ ДЛЯ ПРОФИЛИРОВАНИЯ ПЛИНТУСА

48.2825.00

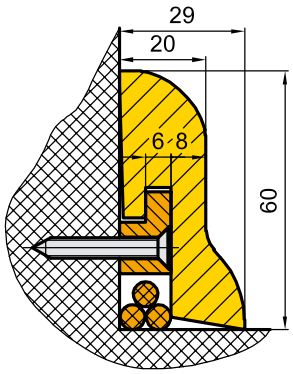

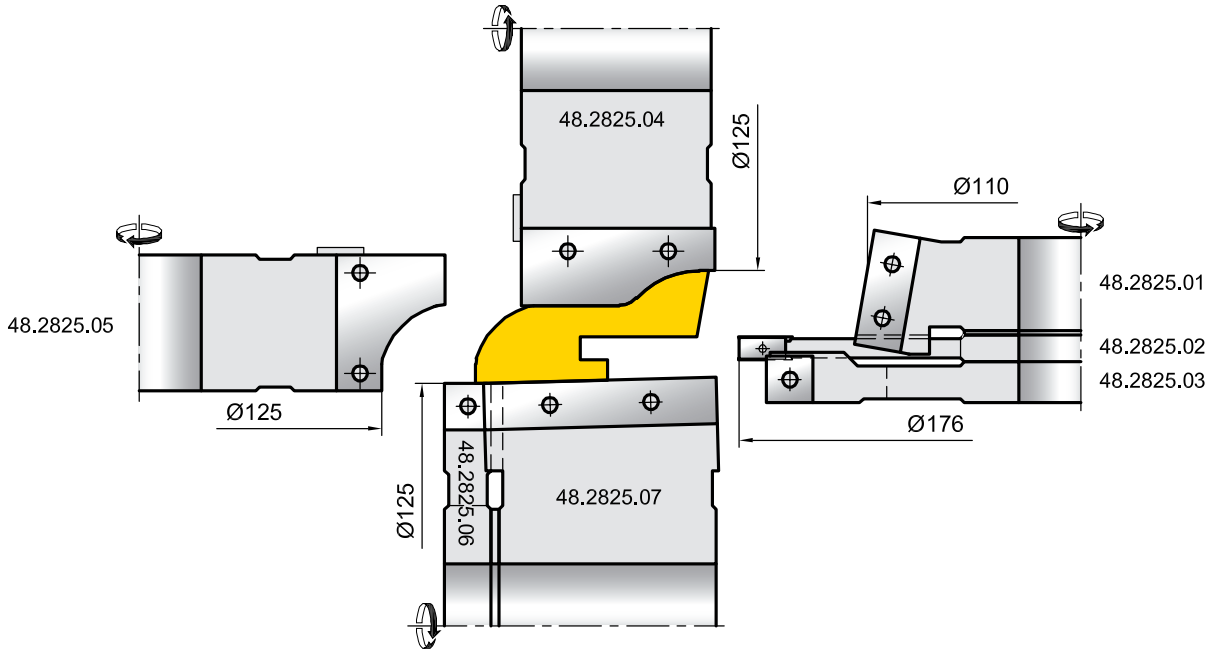

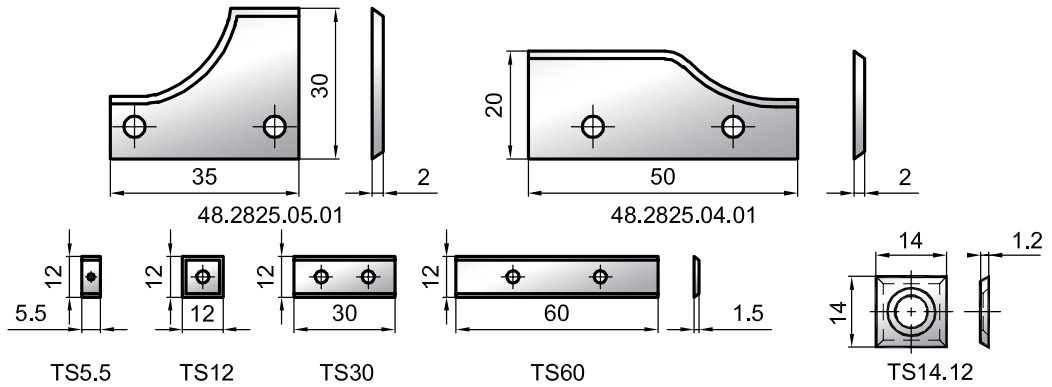

Обозначение фрезы	D мм	d мм	B мм	Ножи Z, V			
				Обознач.	Кол.	Обознач.	Кол.
48.2825.01	116.7	30 - 50	30	TS30	3	-	-
48.2825.02	176	30 - 50	6	TS5.5	3	TS14.12	3+3
48.2825.03	162	30 - 50	12	TS12	3	-	-
48.2825.04	143	30 - 50	50	48.2825.04.01	3	-	-
48.2825.05	157.5	30 - 50	35	48.2825.05.01	3	-	-
48.2825.06	125	30 - 50	12	TS12	3	-	-
48.2825.07	128	30 - 50	60	TS60	3	-	-

48.XXXX.XX

48.5373.10

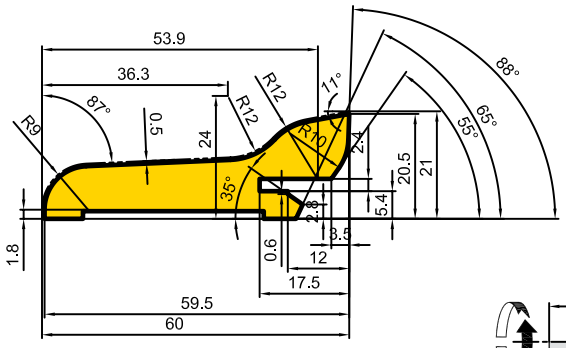

48.5373.01

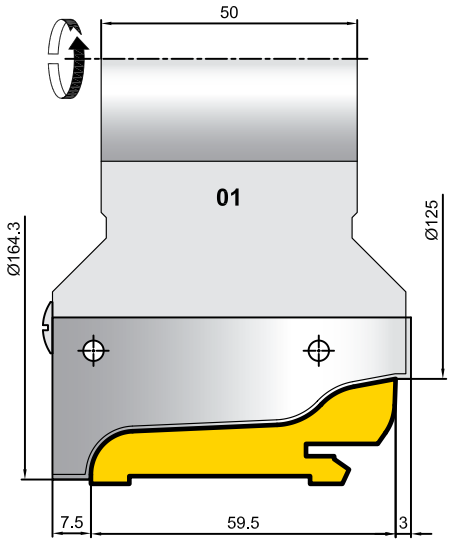

Пила Ø160x50x2.4x1.6

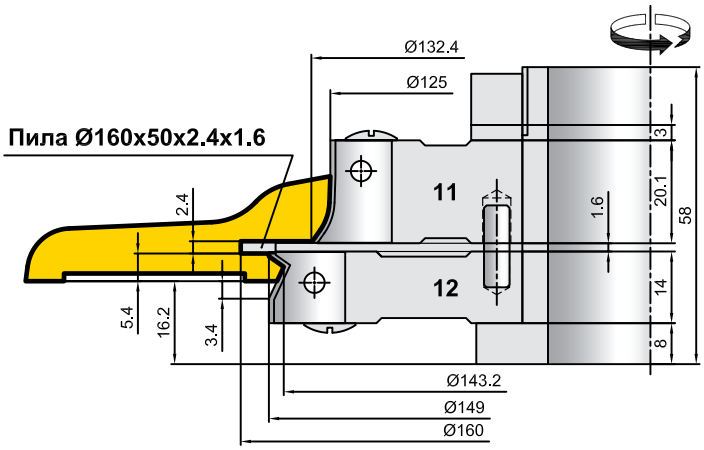

48.5909.00

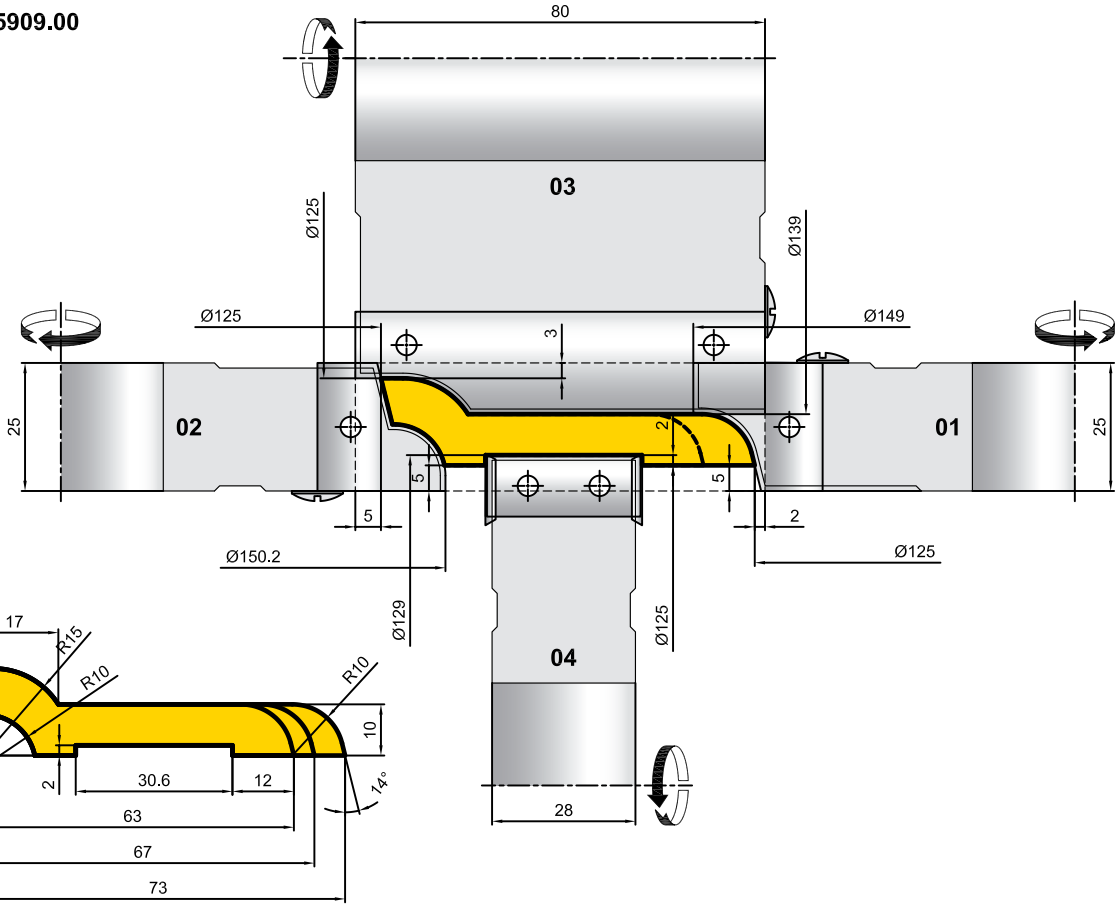

КОМПЛЕКТ ФРЕЗ ДЛЯ ПРОФИЛИРОВАНИЯ ПЛИНТУСА

48.1853.00

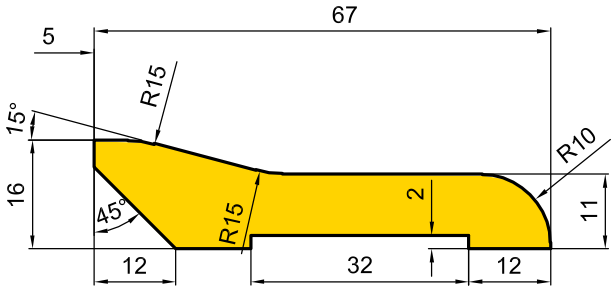

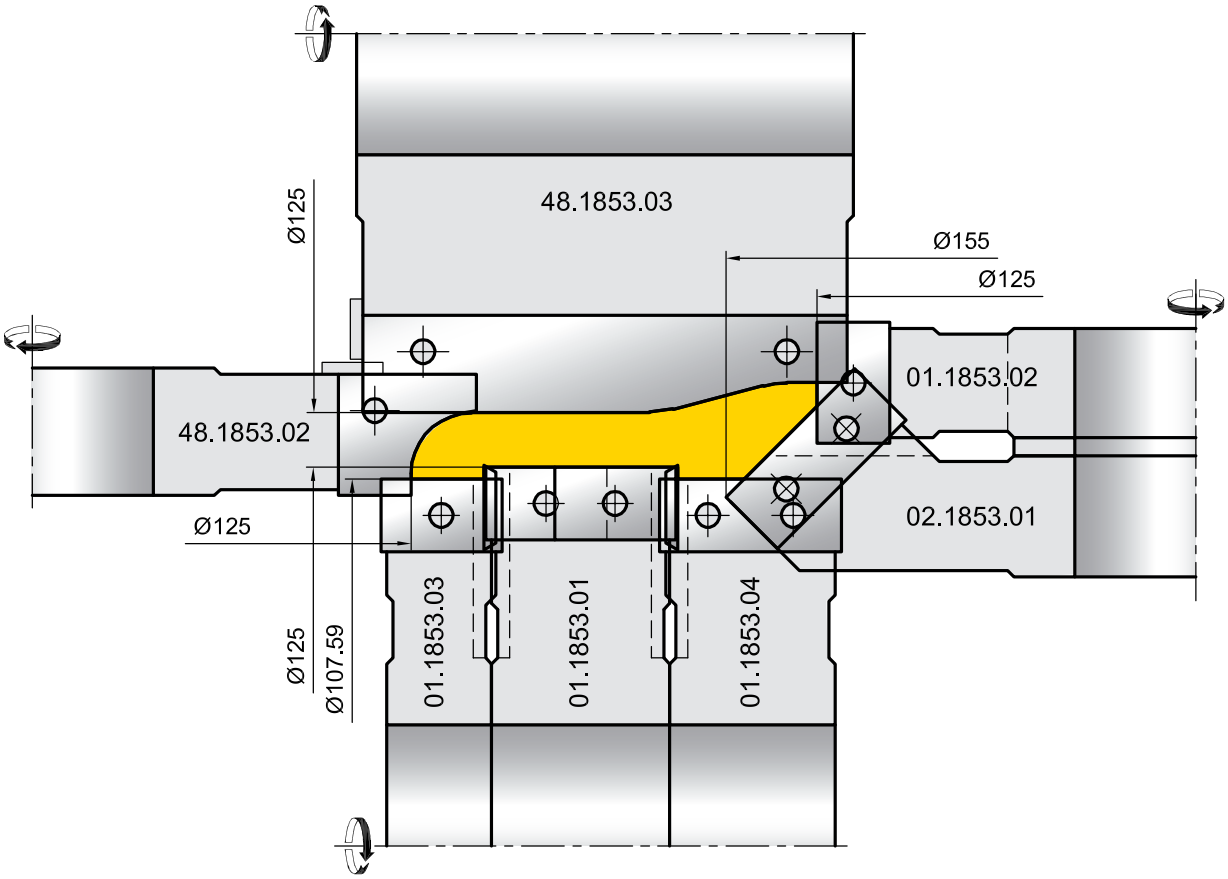

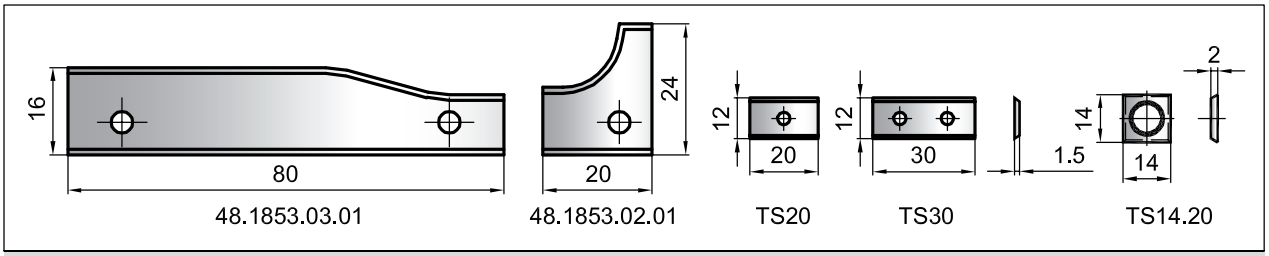

Обозначение фрезы	D мм	d мм	B мм	Z Обознач.	Z Кол.	V Обознач.	V Кол.
48.1853.03	125	30 - 50	80	48.1853.03.01	3	-	-
48.1853.02	146.5	30 - 50	20	48.1853.02.01	3	-	-
02.1853.01	155	30 - 50	22	TS30	3	-	-
01.1853.01	125	30 - 50	32	TS20	2+2	TS14.20	2+2
01.1853.02	125	30 - 50	20	TS20	3	-	-
01.1853.03	121	30 - 50	20	TS20	2	-	-
01.1853.04	121	30 - 50	30	TS30	2	-	-

49.1692.00, 49.1878.00

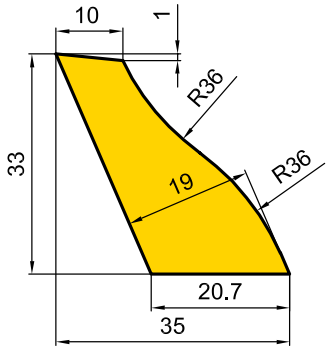

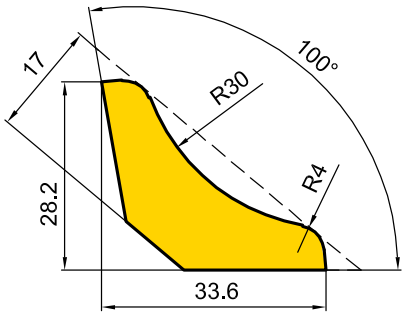

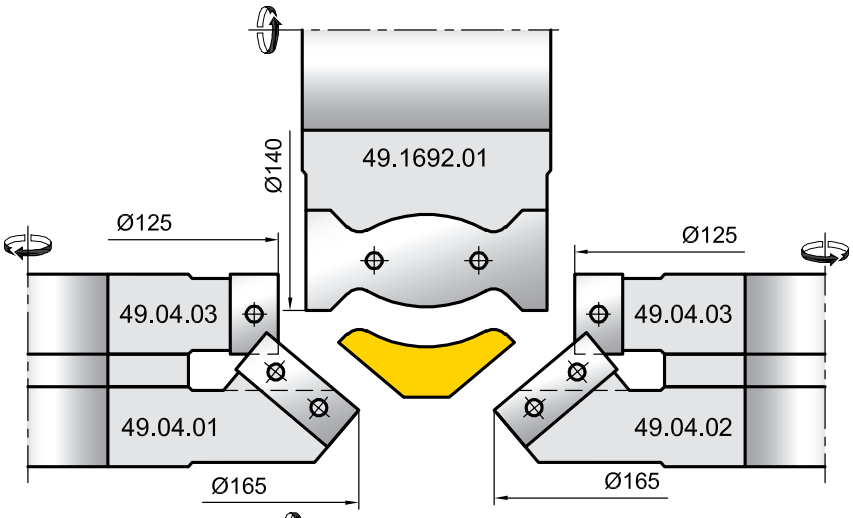

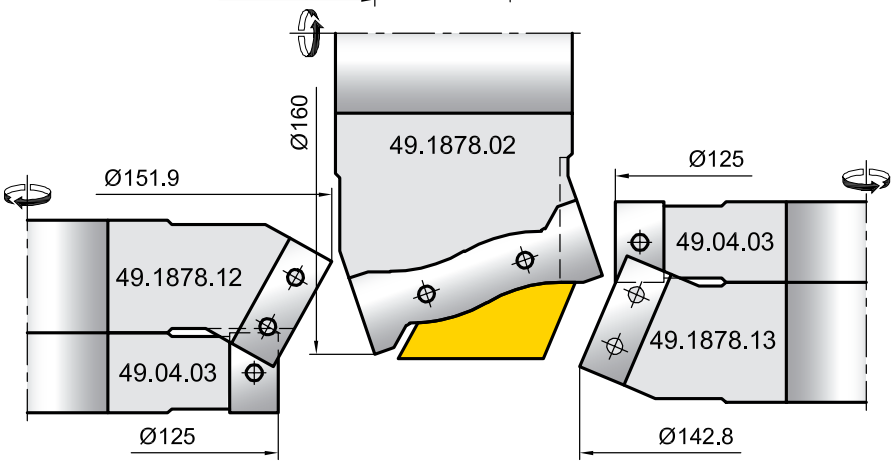

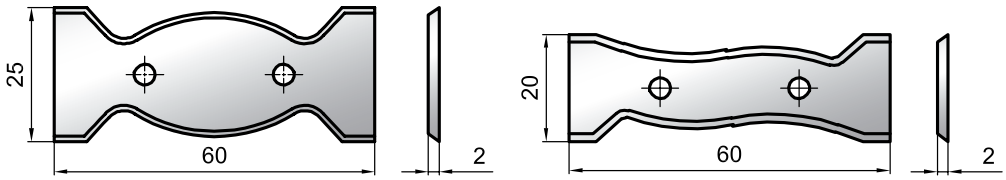

49.1692.01.01 49.1878.02.01

Обозначение фрезы	D мм	d мм	B мм	Ножи	
				Обознач.	Кол.
49.1692.01	140	30 - 50	60	49.1692.01.01	3
49.1878.02	160	30 - 50	60	49.1878.02.01	3
49.1878.12	151.9	30 - 50	23	TS30	3
49.1878.13	142.8	30 - 50	23	TS30	3

КОМПЛЕКТЫ ФРЕЗ ДЛЯ ПРОФИЛИРОВАНИЯ ПЛИНТУСА

48.XXXX.XX

48.5939.00

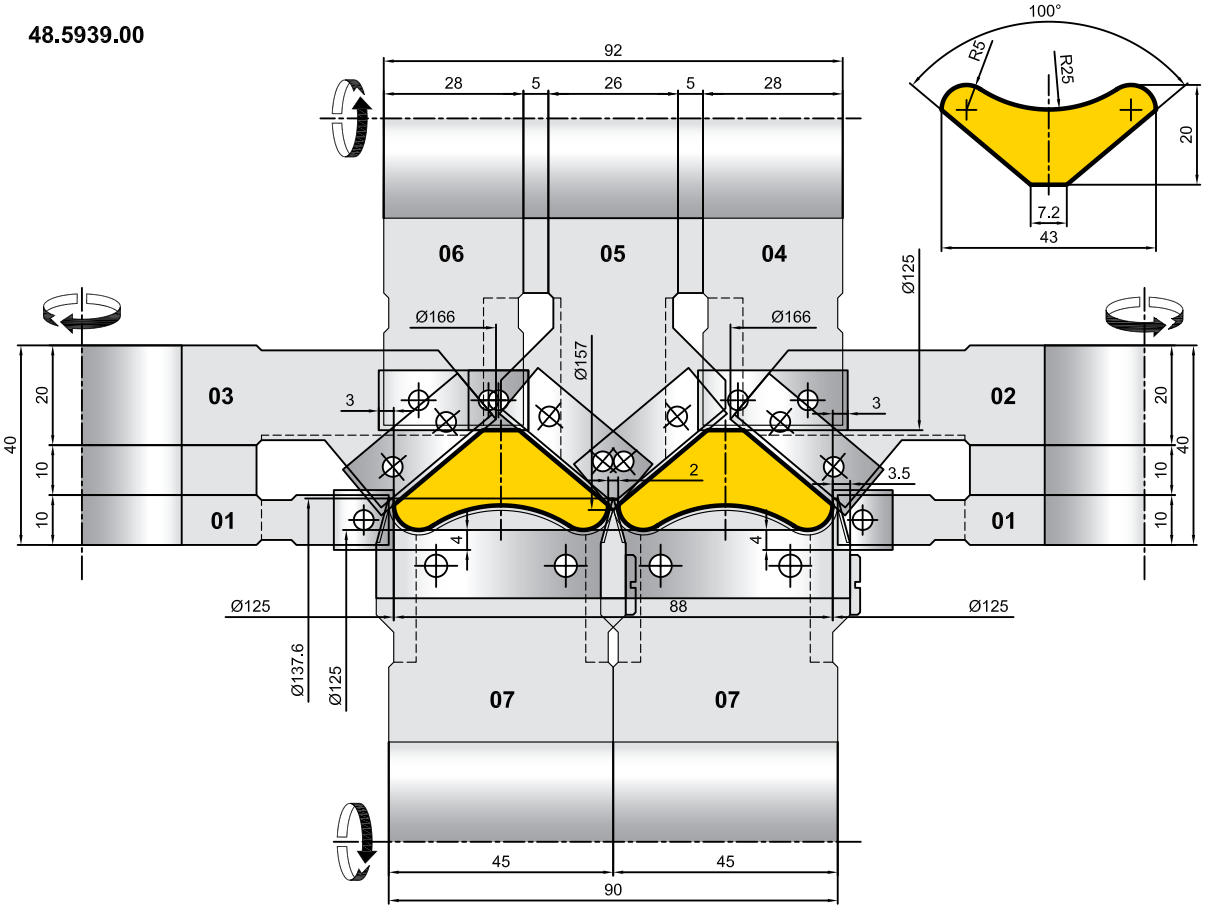

48.6381.01

31.6381.80

31.6381.70

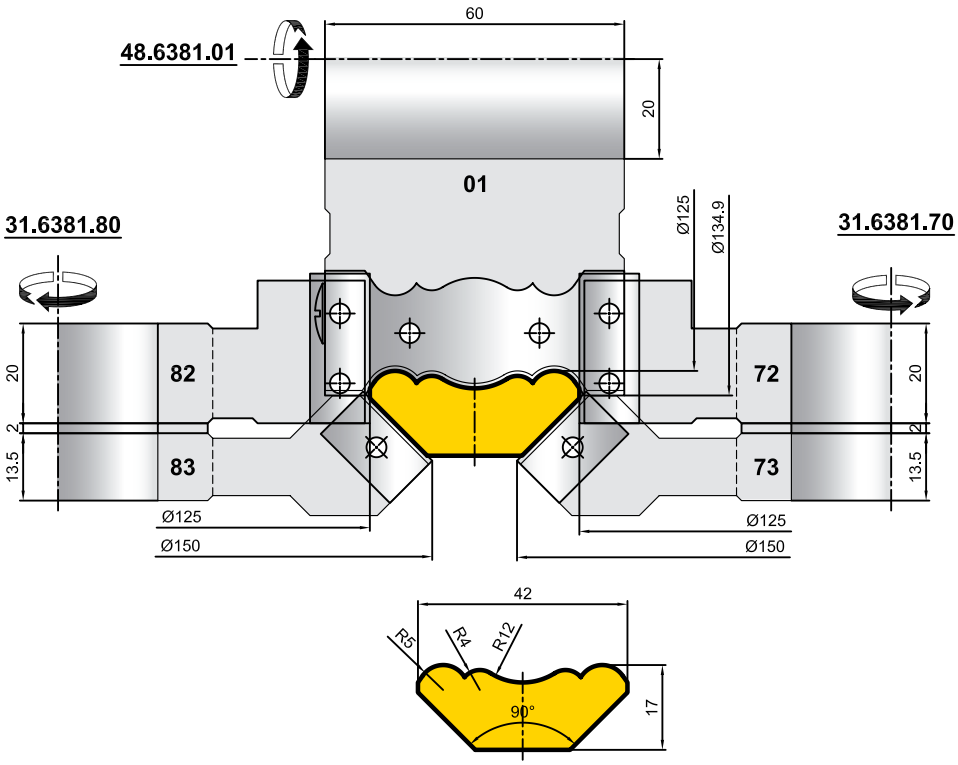

48.1634.00

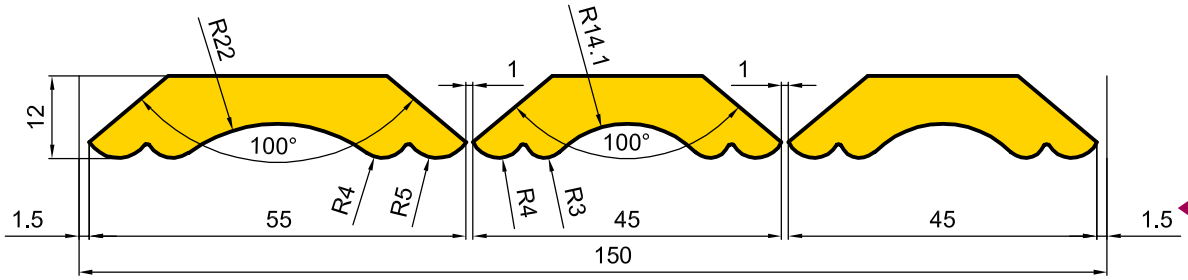

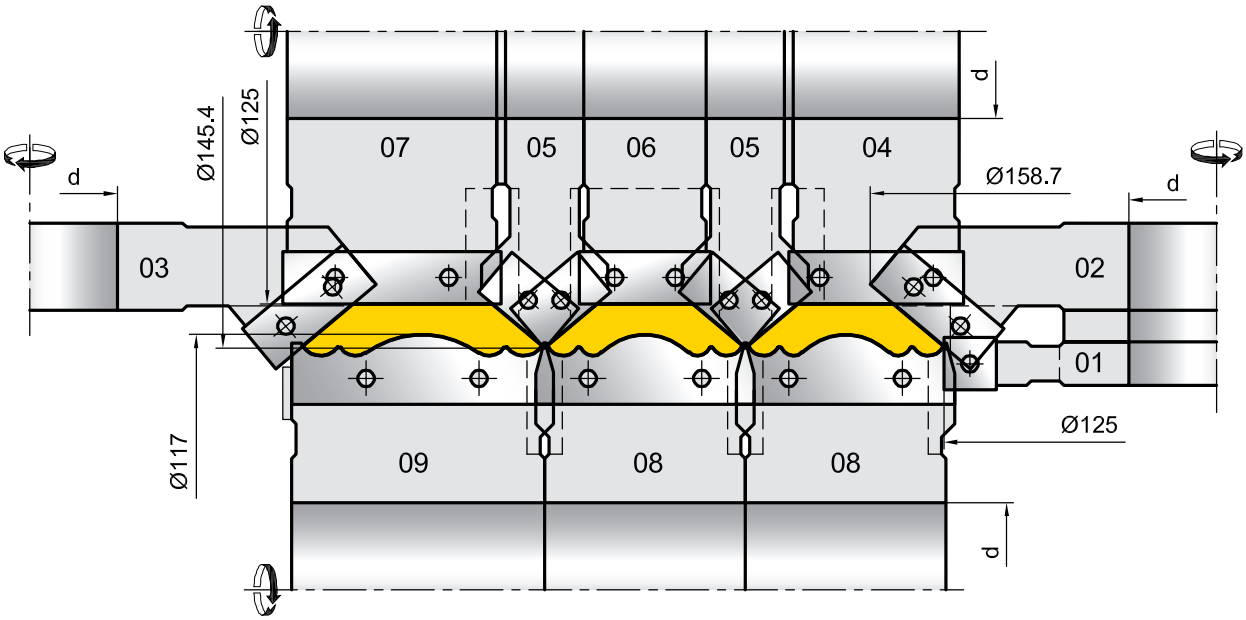

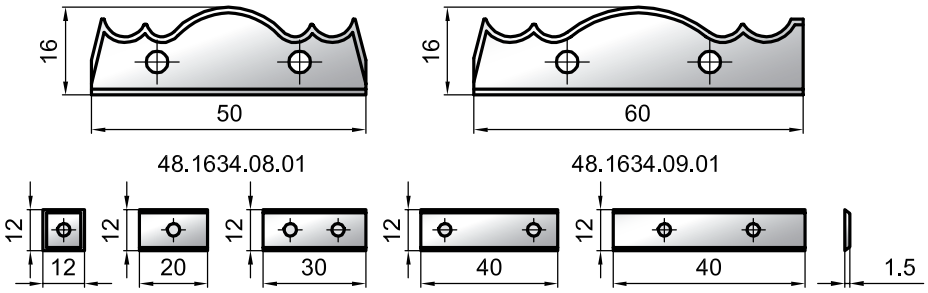

Обозначение фрезы	D мм	d мм	B мм	Ножи	
				Обознач.	Кол.
48.1634.01	125	30 - 50	12	TS12	3
48.1634.02	158.7	30 - 50	30	TS30	3
48.1634.03	158.7	30 - 50	30	TS30	3
48.1634.04	125	30 - 50	40	TS40	3
48.1634.05	145.4	30 - 50	30	TS20	3+3
48.1634.06	125	30 - 50	30	TS30	3
48.1634.07	125	30 - 50	50	TS50	3
48.1634.08	117	30 - 50	50	48.1634.08.01	3
48.1634.09	117	30 - 50	60	48.1634.09.01	3

70.1370.00

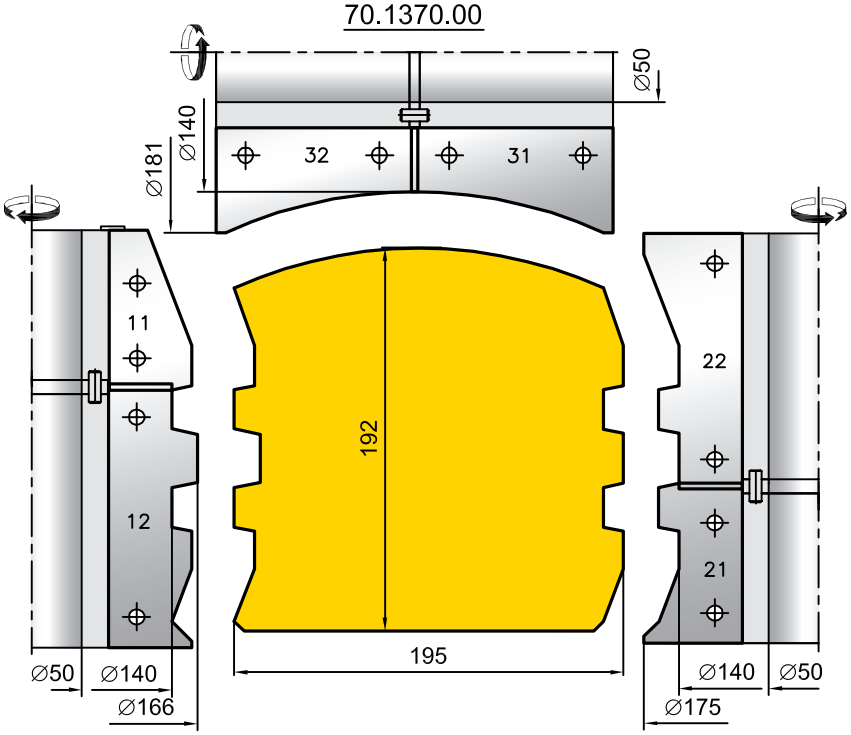

09.1173.00

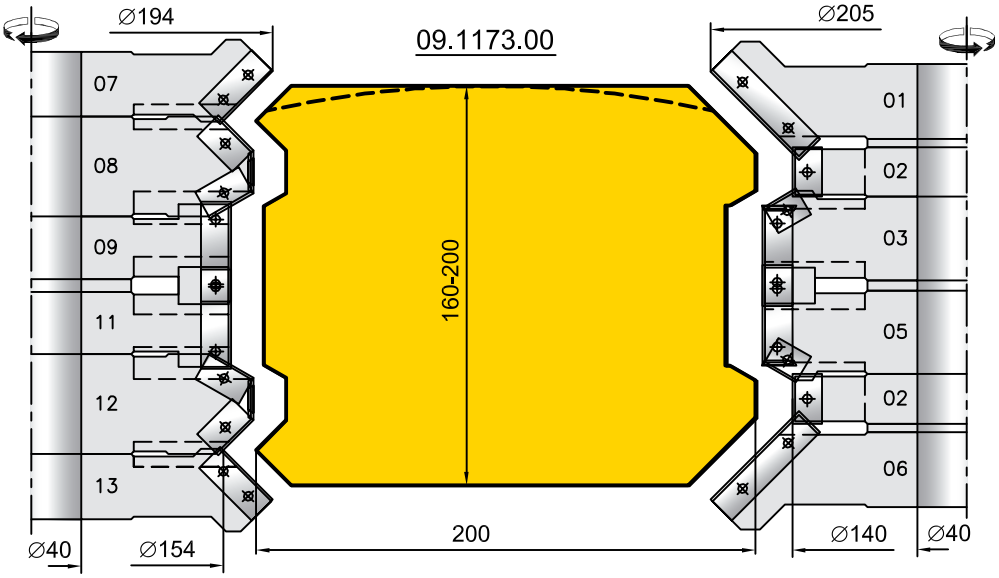

39.4429.00

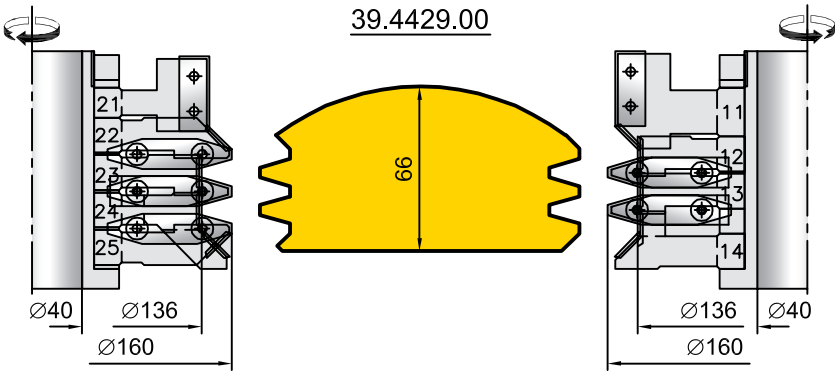

70.2402.00

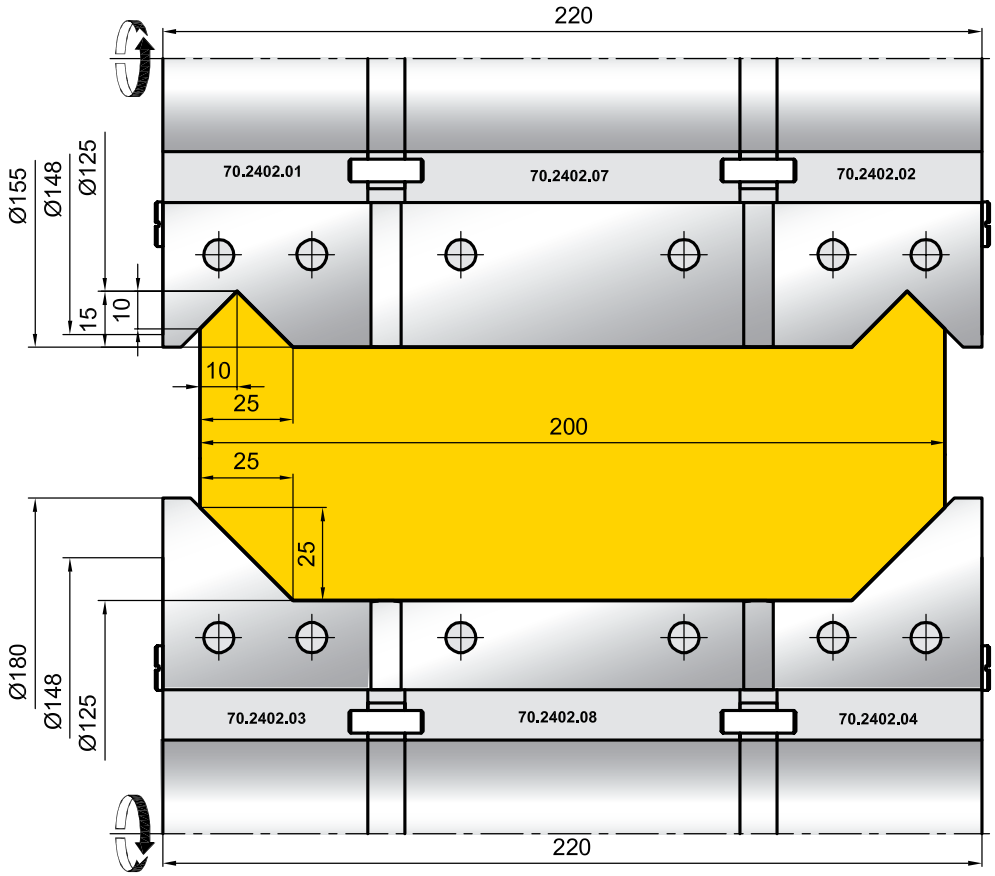

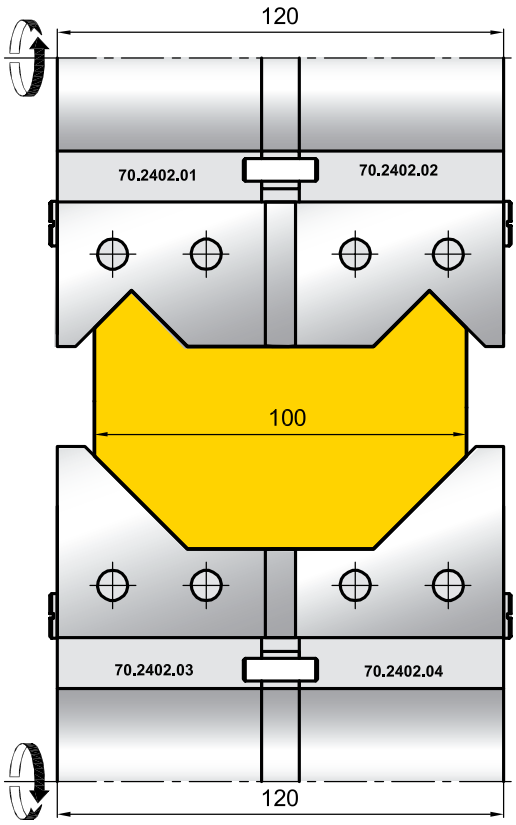

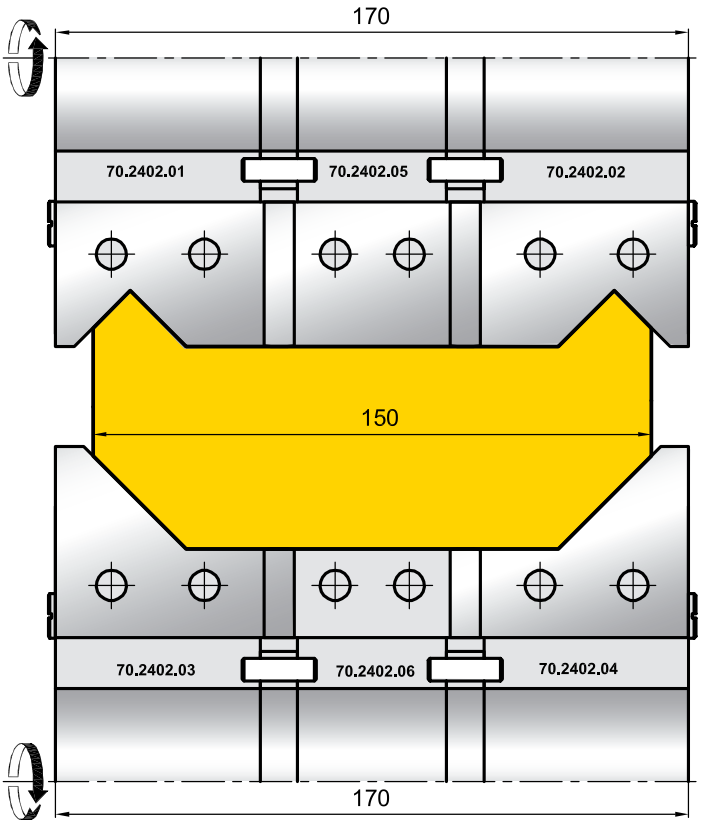

Примечание:
Фрезы могут комплектоваться ножами из инструментальной стали 9ХС или Р6М5 (HSS).

КОМПЛЕКТ ФРЕЗ ДЛЯ ПРОФИЛИРОВАНИЯ СТРОИТЕЛЬНОГО БРУСА

39.3389.00

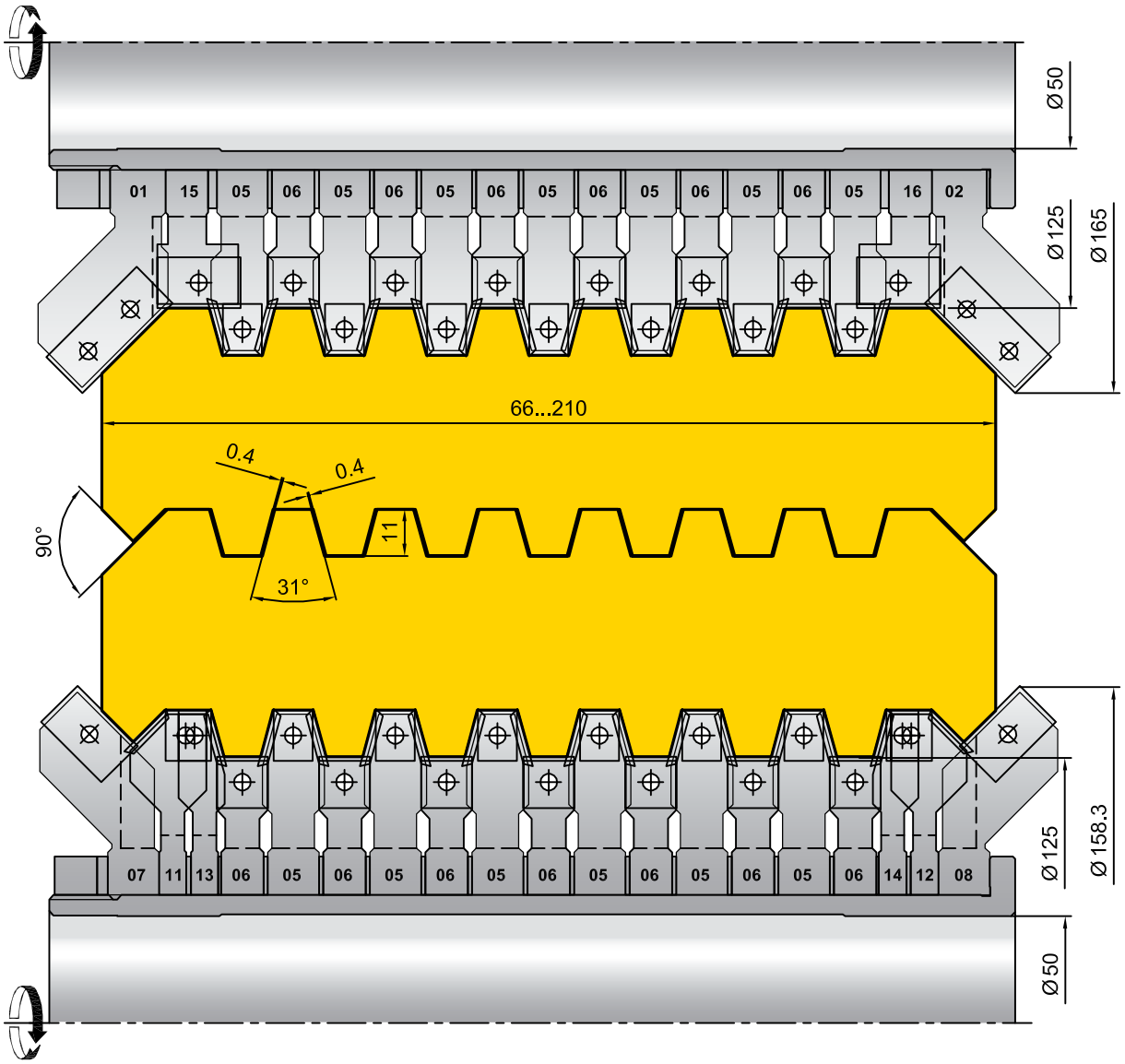

Примечание:
Ширина бруса настраивается дискретно (с шагом 24 мм) установкой / изъятием пар фрез .05-.06, и плавно - раздвижкой пар фрез .11/.12 - .13/.14.

Обознач. фрезы	D мм	d мм	B мм	Ножи Z, V			
				Обознач.	Кол.	Обознач.	Кол.
39.3389.01/02	165	30 - 50	20	TS30	3	-	-
39.3389.05	147	30 - 50	16	39.3389.05.01	3	TS14.20	3+3
39.3389.06	125	30 - 50	12	TS12	3	-	-
39.3389.07/08	158.3	30 - 50	14	TS20	3	-	-
39.3389.11/12	147.5	30 - 50	19	TS9.5	3	TS14.20	3
39.3389.13/14	147.5	30 - 50	11	TS7.5	3	TS14.20	3
39.3389.15/16	125	30 - 50	20	TS20	3	-	-

39.5737.90

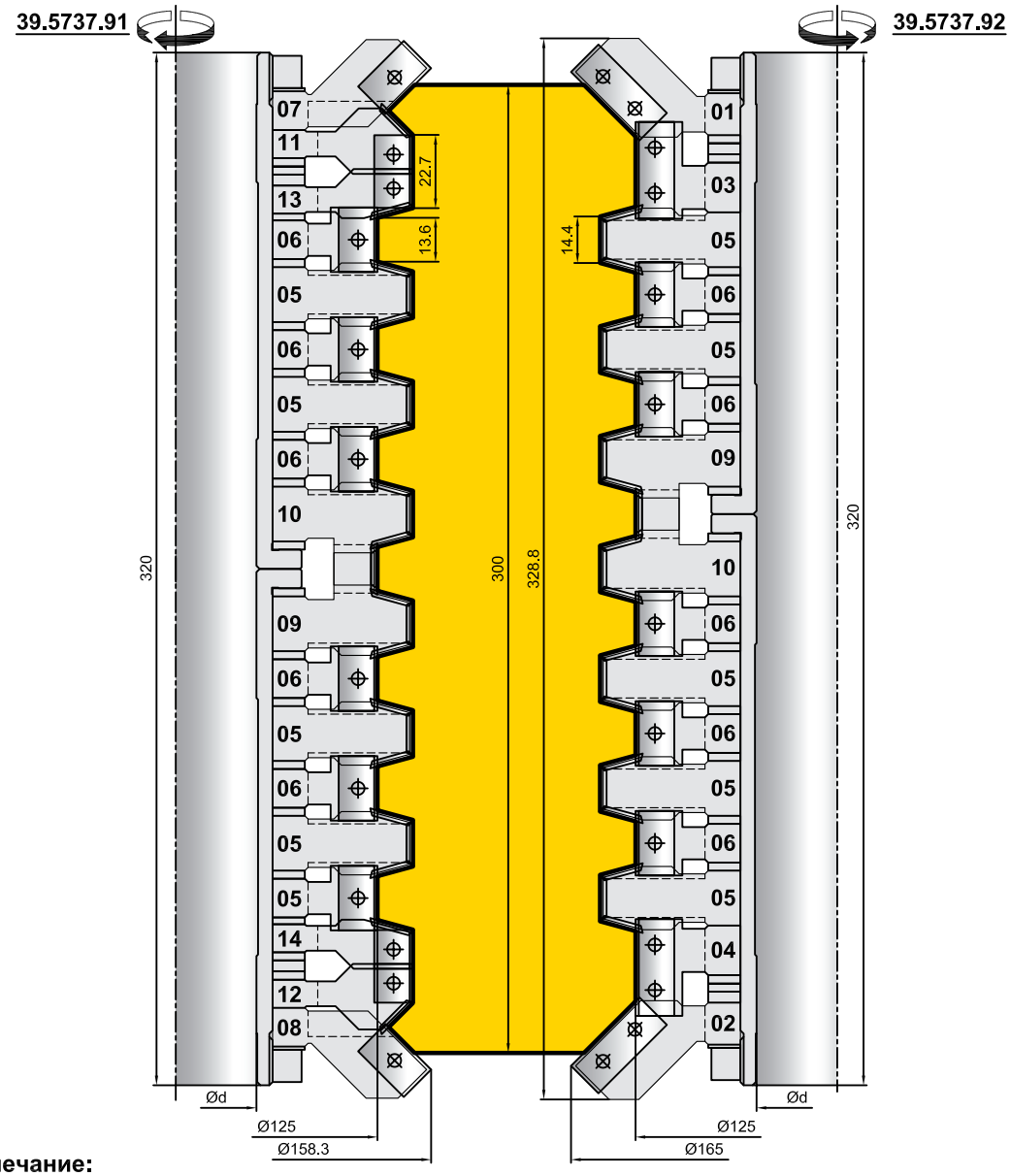

Примечание:
Ширина бруса настраивается дискретно (с шагом 34 мм) установкой / изъятием пар фрез .05-.06, и плавно - раздвижкой пар фрез .11/.12 - .13/.14.

Обознач. фрезы	D мм	d мм	B мм	Ножи Z, V			
				Обознач.	Кол.	Обознач.	Кол.
39.5737.01/02	165	30 - 50	20	TS30	3	-	-
39.5737.03/04	125	30 - 50	30	TS30	3	-	-
39.5737.05	147	30 - 50	21	-	3	TS14.20	3+3+3
39.5737.06	125	30 - 50	20	TS20	3	-	-
39.5737.09/10	147	30 - 50	21	-	3	TS14.20	3+3+3+3
39.5737.11/12	147	30 - 50	21	TS12	3	TS14.20	3
39.5737.13/14	147	30 - 50	15	TS12	3	TS14.20	3

КОМПЛЕКТ ФРЕЗ ДЛЯ ПРОФИЛИРОВАНИЯ СТРОИТЕЛЬНОГО БРУСА

09.2180.100

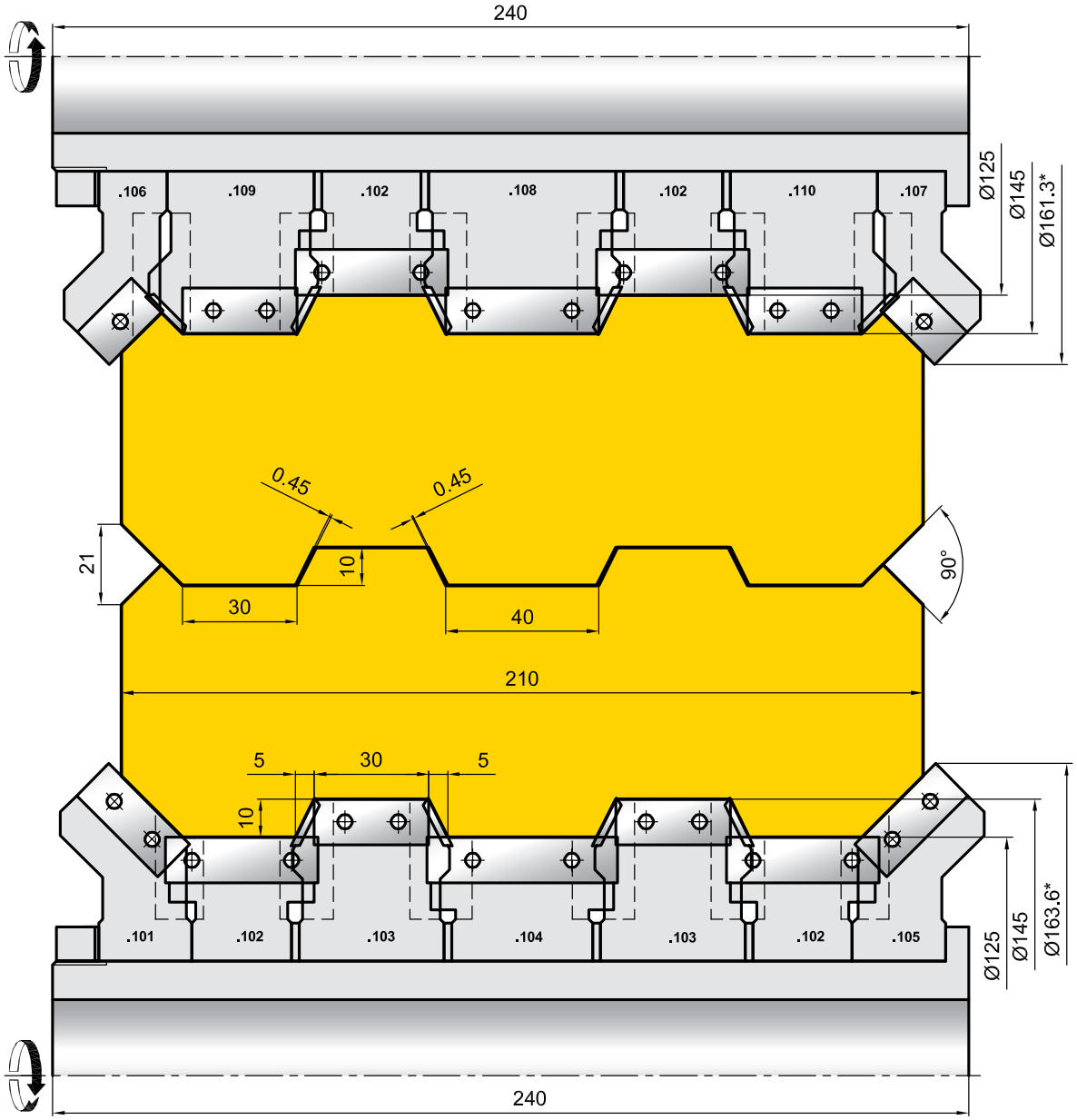

Обознач. фрезы	D мм	d мм	B мм	Ножи Z, V			
				Обознач.	Кол.	Обознач.	Кол.
09.2180.101/105	163.6	30 - 50	30	TS30	3	-	-
09.2180.102	125	30 - 50	40	TS40	3	-	-
09.2180.103	145	30 - 50	30	TS30	3	TS14.20	3+3
09.2180.104	125	30 - 50	50	TS50	3	-	-
09.2180.106/107	161.3	30 - 50	20	TS20	3	-	-
09.2180.108	145	30 - 50	40	TS20	3	TS14.20	3+3
09.2180.109/110	145	30 - 50	30	TS30	3	TS14.20	3+3

09.2850.00

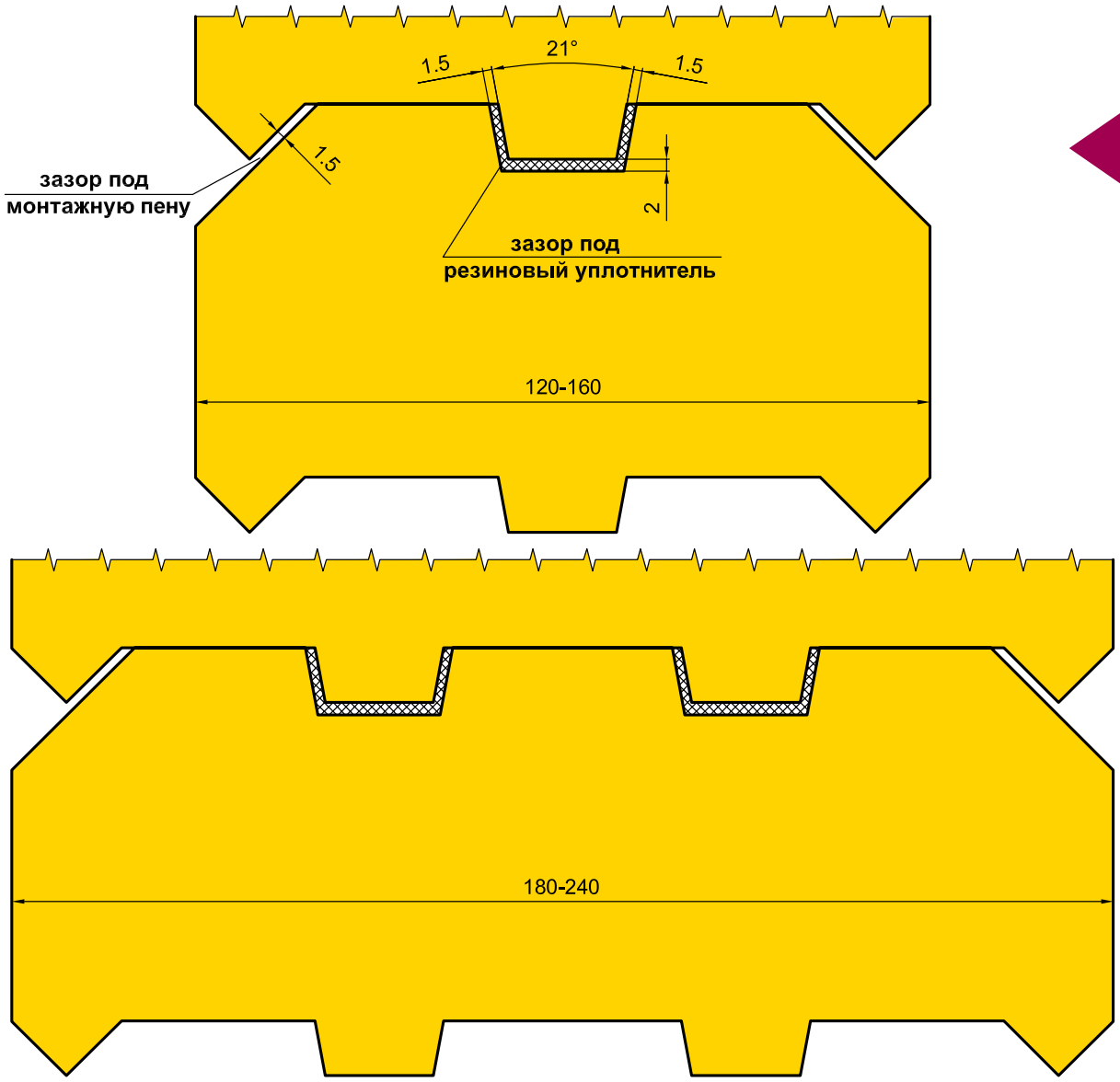

Обознач. фрезы	D мм	d мм	B мм	Ножи Z, V			
				Обознач.	Кол.	Обознач.	Кол.
09.2850.01/05	176	30 - 50	40	TS40	3	-	-
09.2850.03	152	30 - 50	20	TS20	3	TS14.20	3+3
09.2850.04	130	30 - 50	50	TS50	3	-	-
09.2850.06/13	162	30 - 50	20	TS20	3	-	-
09.2850.07/08	158	30 - 50	20	TS20	3	TS14.20	3
09.2850.09	140	30 - 50	20	TS20	3	-	-
09.2850.11	158	30 - 50	40	TS40	3	-	-
09.2850.10/12	158	30 - 50	20	TS20	3	TS14.20	3

КОМПЛЕКТ ФРЕЗ ДЛЯ ПРОФИЛИРОВАНИЯ СТРОИТЕЛЬНОГО БРУСА

09.2850.00

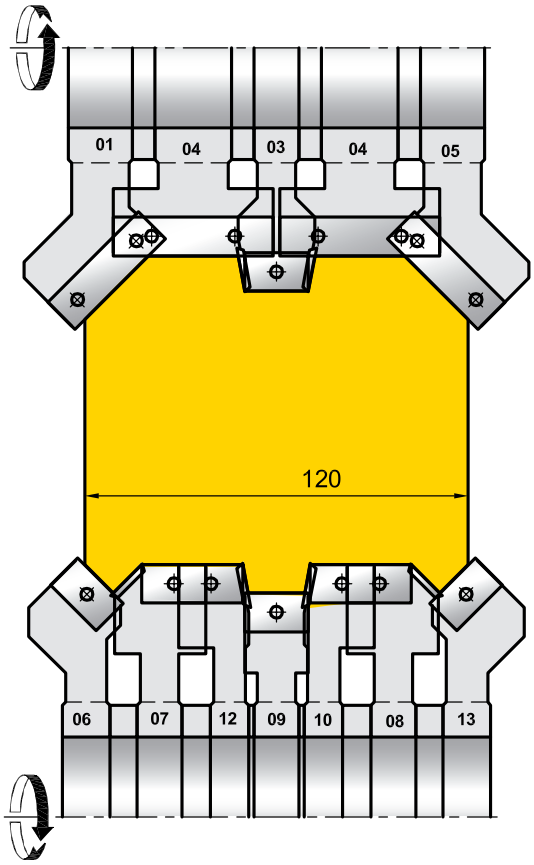

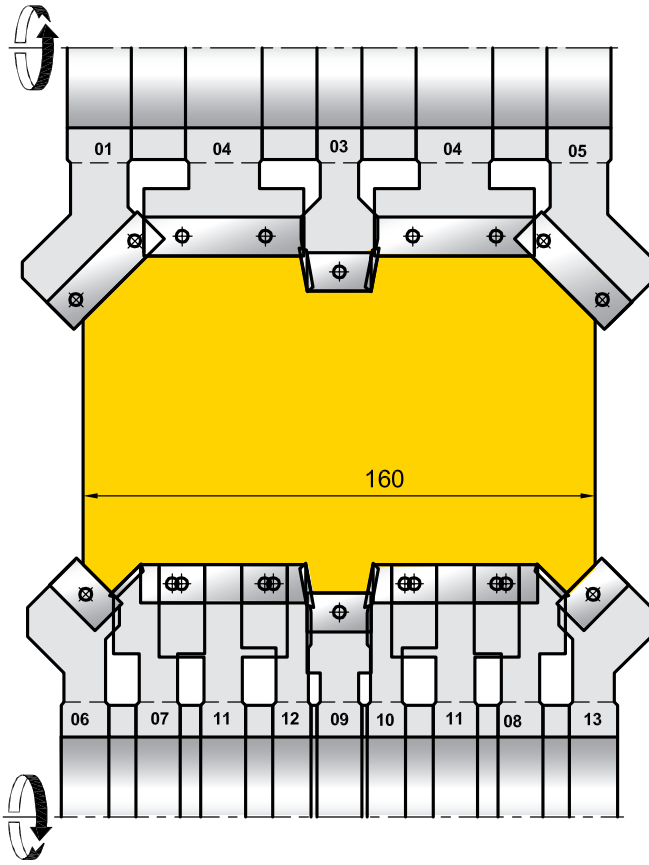

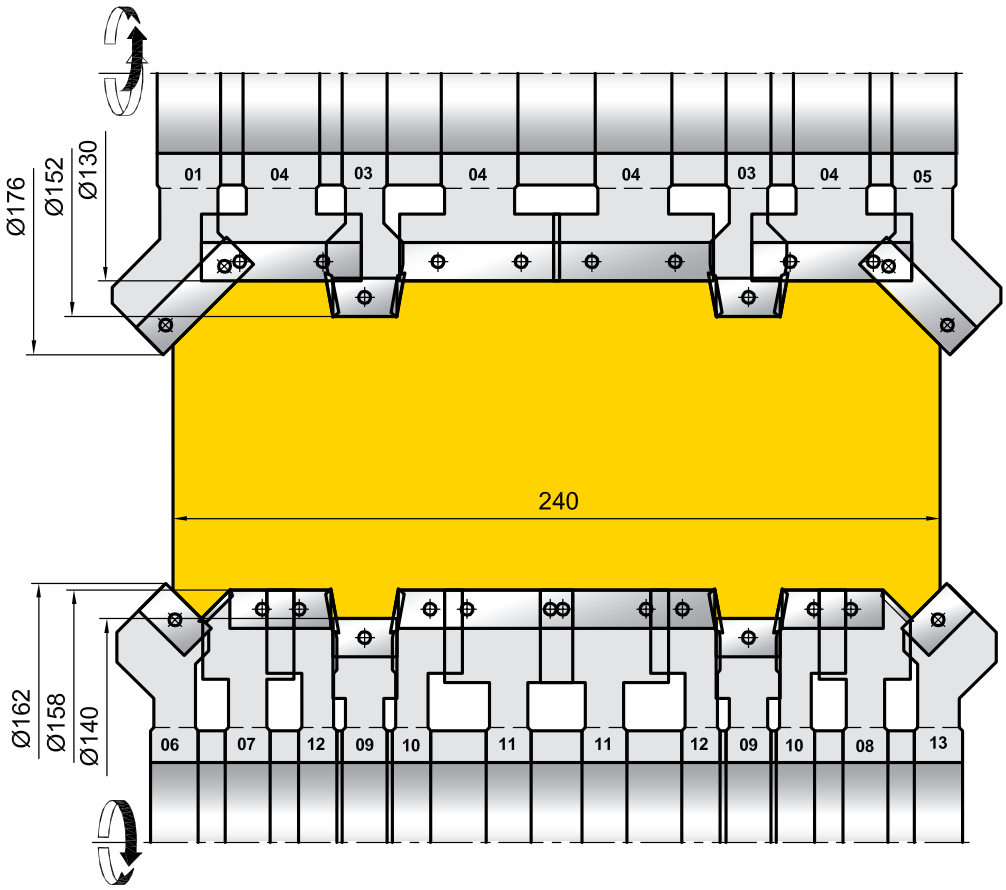

39.2872.00
39.2872.100

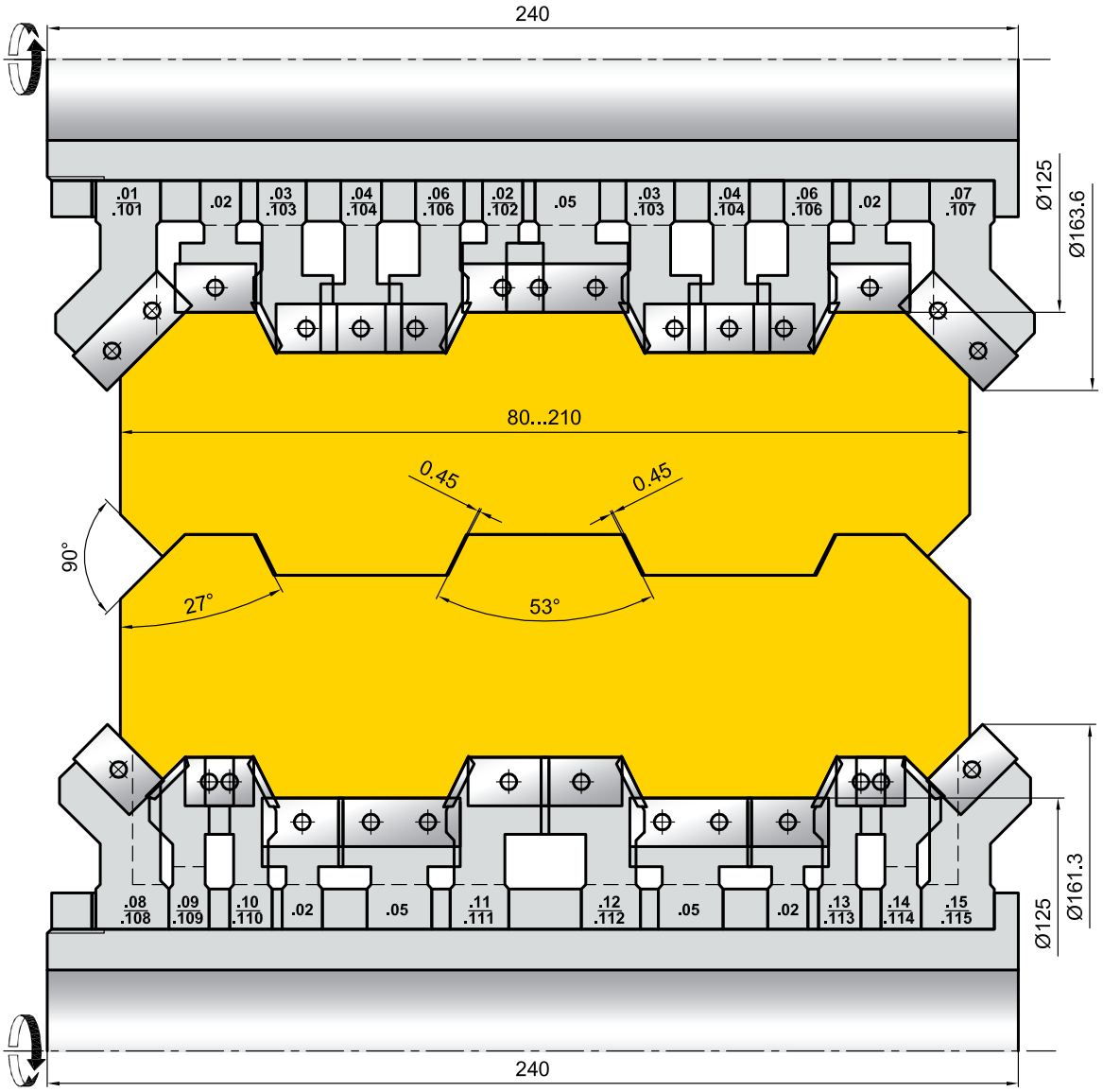

Обознач. фрезы	D мм	d мм	B мм	Ножи Z, V			
				Обознач.	Кол.	Обознач.	Кол.
39.2872.01/07 39.2872.101/107	163.6	30 - 50	30	TS30	3	-	-
39.2872.02	125	30 - 50	20	TS20	3	-	-
39.2872.03/06 39.2872.103/106	145	30 - 50	15	TS15	3	TS14.20	3
39.2872.04 39.2872.104	145	30 - 50	20	TS20	3	-	-
39.2872.05	125	30 - 50	30	TS30	3	-	-
39.2872.08/15 39.2872.108/115	161.3	30 - 50	20	TS20	3	-	-
39.2872.09/14 39.2872.109/114	145	30 - 50	12	TS12	3	TS14.20	3
39.2872.10/13 39.2872.110/113	145	30 - 50	12	TS12	3	TS14.20	3
39.2872.11/12 39.2872.111/112	145	30 - 50	20	TS20	3	TS14.20	3

КОМПЛЕКТ ФРЕЗ ДЛЯ ПРОФИЛИРОВАНИЯ СТРОИТЕЛЬНОГО БРУСА

39.2872.00
39.2872.100

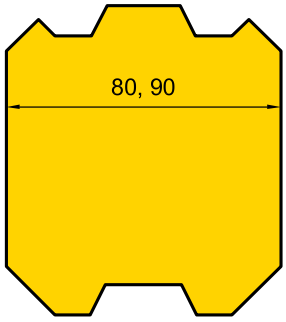

101-1 шт.
02-2 шт.
103-1 шт.
05-1 шт.
107-1 шт.
108-1 шт.
109-1 шт.
110-1 шт.
113-1 шт.
114-1 шт.
115-1 шт.

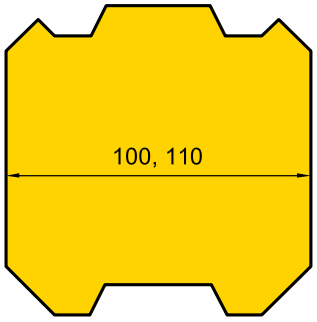

101-1 шт.
02-3 шт.
103-1 шт.
104-1 шт.
05-2 шт.
106-1 шт.
107-1 шт.
108-1 шт.
109-1 шт.
110-1 шт.
113-1 шт.
114-1 шт.
115-1 шт.

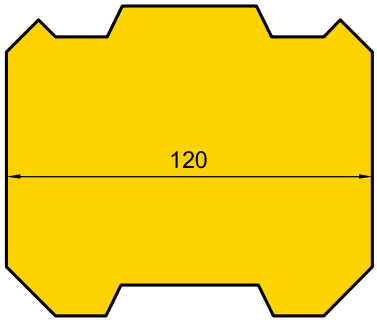

101-1 шт.
02-4 шт.
103-1 шт.
104-1 шт.
05-1 шт.
106-1 шт.
107-1 шт.
108-1 шт.
109-1 шт.
110-1 шт.
113-1 шт.
114-1 шт.
115-1 шт.

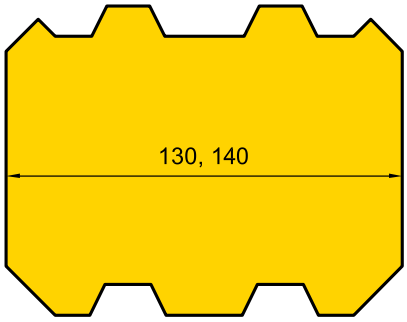

101-1 шт.
02-4 шт.
103-2 шт.
05-1 шт.
106-2 шт.
107-1 шт.
108-1 шт.
109-1 шт.
110-1 шт.
111-1 шт.
112-1 шт.
113-1 шт.
114-1 шт.
115-1 шт.

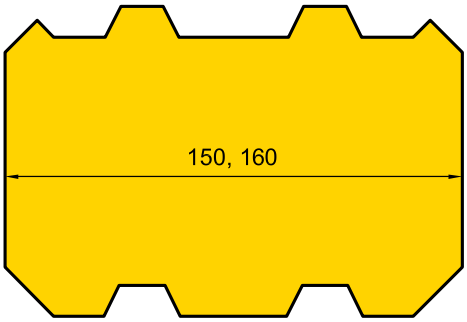

101-1 шт.
02-5 шт.
103-2 шт.
05-1 шт.
106-2 шт.
107-1 шт.
108-1 шт.
109-1 шт.
110-1 шт.
111-1 шт.
112-1 шт.
113-1 шт.
114-1 шт.
115-1 шт.

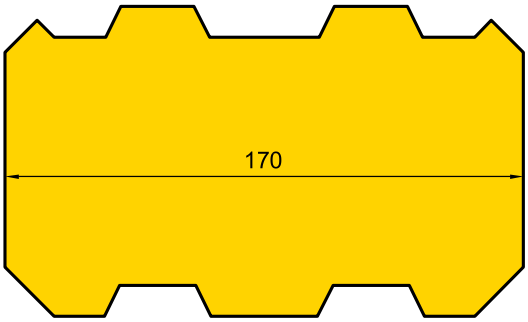

101-1 шт.
02-2 шт.
103-2 шт.
05-3 шт.
106-2 шт.
107-1 шт.
108-1 шт.
109-1 шт.
110-1 шт.
111-1 шт.
112-1 шт.
113-1 шт.
115-1 шт.

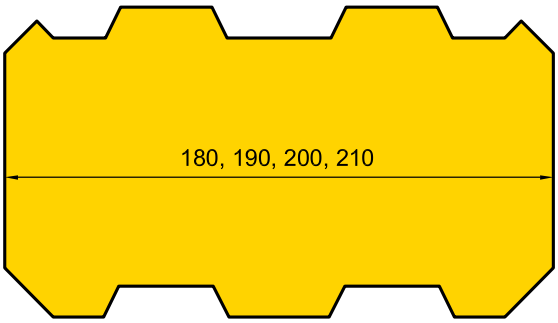

101-1 шт.
02-5 шт.
103-2 шт.
104-2 шт.
05-3 шт.
106-2 шт.
107-1 шт.
108-1 шт.
109-1 шт.
110-1 шт.
111-1 шт.
112-1 шт.
113-1 шт.
114-1 шт.
115-1 шт.

Примечание:
В номерах фрез в последней группе цифр двухзначный номер обозначает материал корпуса - сталь, трехзначный - Д16Т.

39.2872.100.60

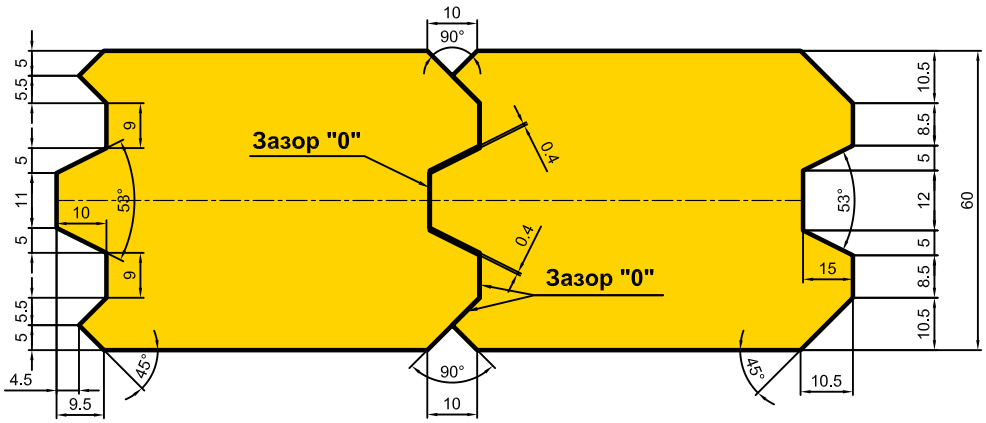

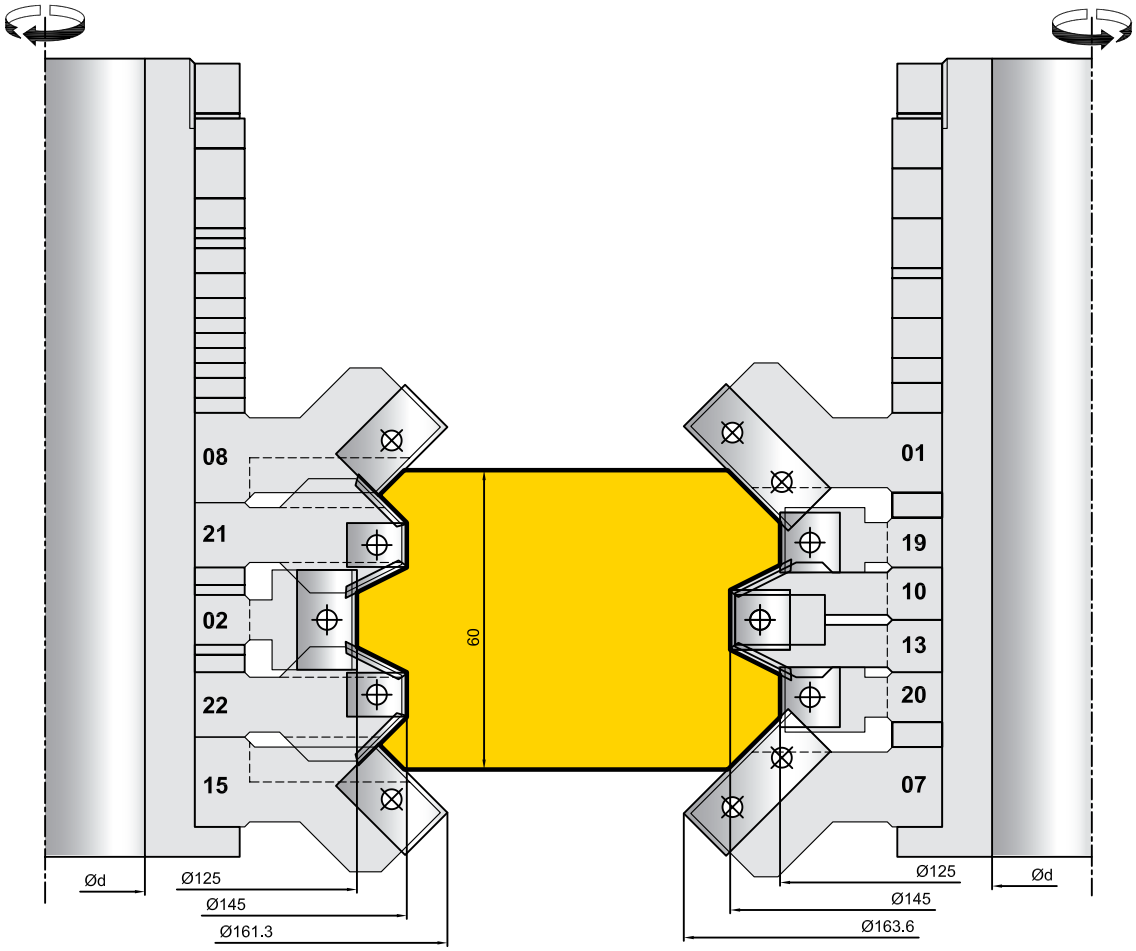

Дополнительные фрезы на настройку "60" к стандартному комплекту

Обознач. фрезы	D мм	d мм	B мм	Ножи Z, V			
				Обознач.	Кол.	Обознач.	Кол.
39.2872.19/20	145	30 - 50	12	TS12	3	-	-
39.2872.21/22	145	30 - 50	37	TS12	3	TS14.20	3+3

39.2872.290

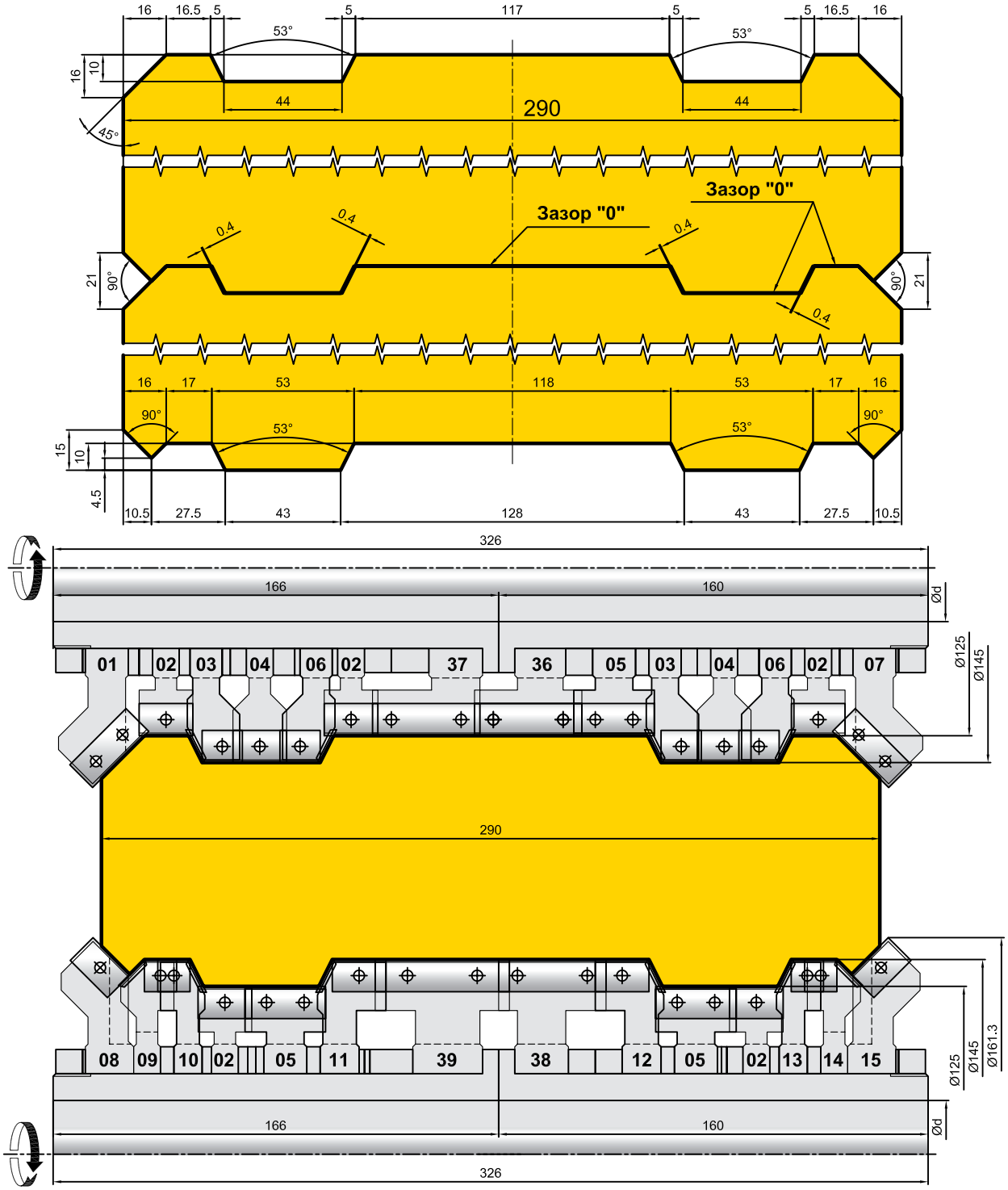

Дополнительные фрезы на настройку "290" к стандартному комплекту

Обознач. фрезы	D мм	d мм	B мм	Ножи Z, V			
				Обознач.	Кол.	Обознач.	Кол.
39.2872.36/37	125	30 - 50	40	TS40	3	-	-
39.2872.38	125	30 - 50	40	TS40	3	-	-
39.2872.39	125	30 - 50	50	TS50	3	-	-

39.2872.110

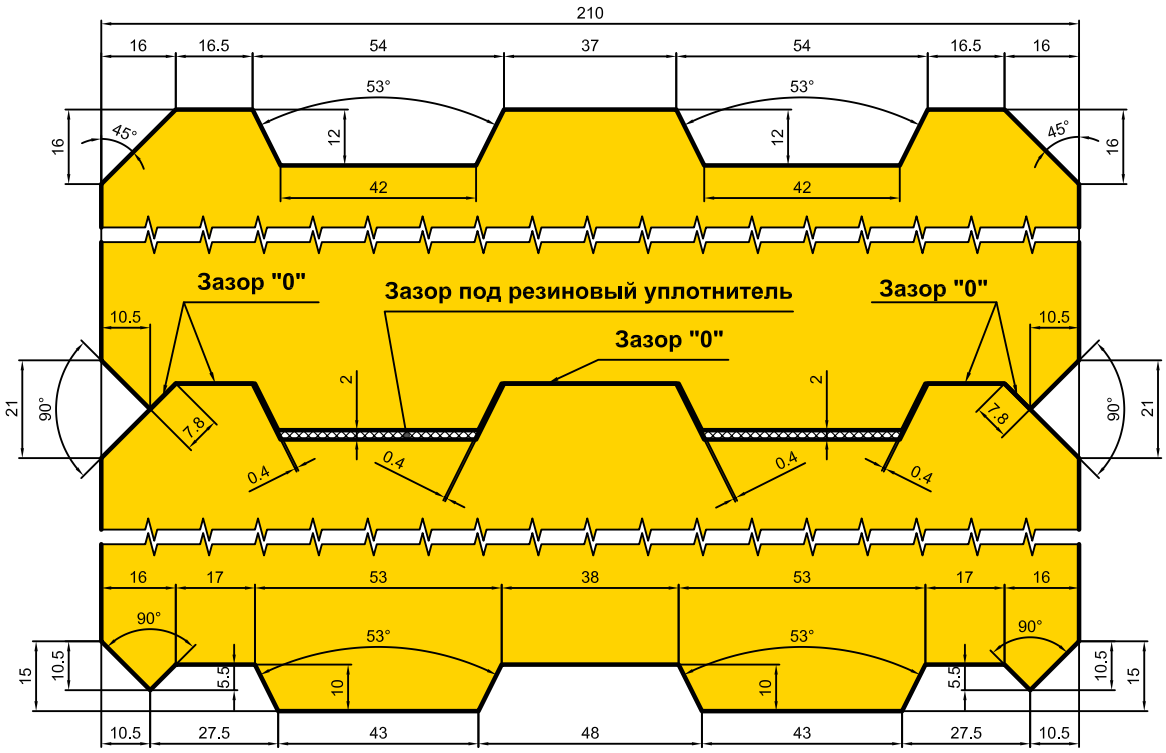
210
16
16.5
54
37
54
16.5
16
53°
53°
45°
45°
12
12
42
42
Зазор "0"
Зазор под резиновый уплотнитель
Зазор "0"
Зазор "0"
10.5
10.5
21
90°
90°
21
7.8
7.8
2
2
0.4
0.4
0.4
0.4
16
17
53
38
53
17
16
90°
90°
53°
53°
15
10.5
5.5
10
10
5.5
10.5
15
10.5
27.5
43
48
43
27.5
10.5

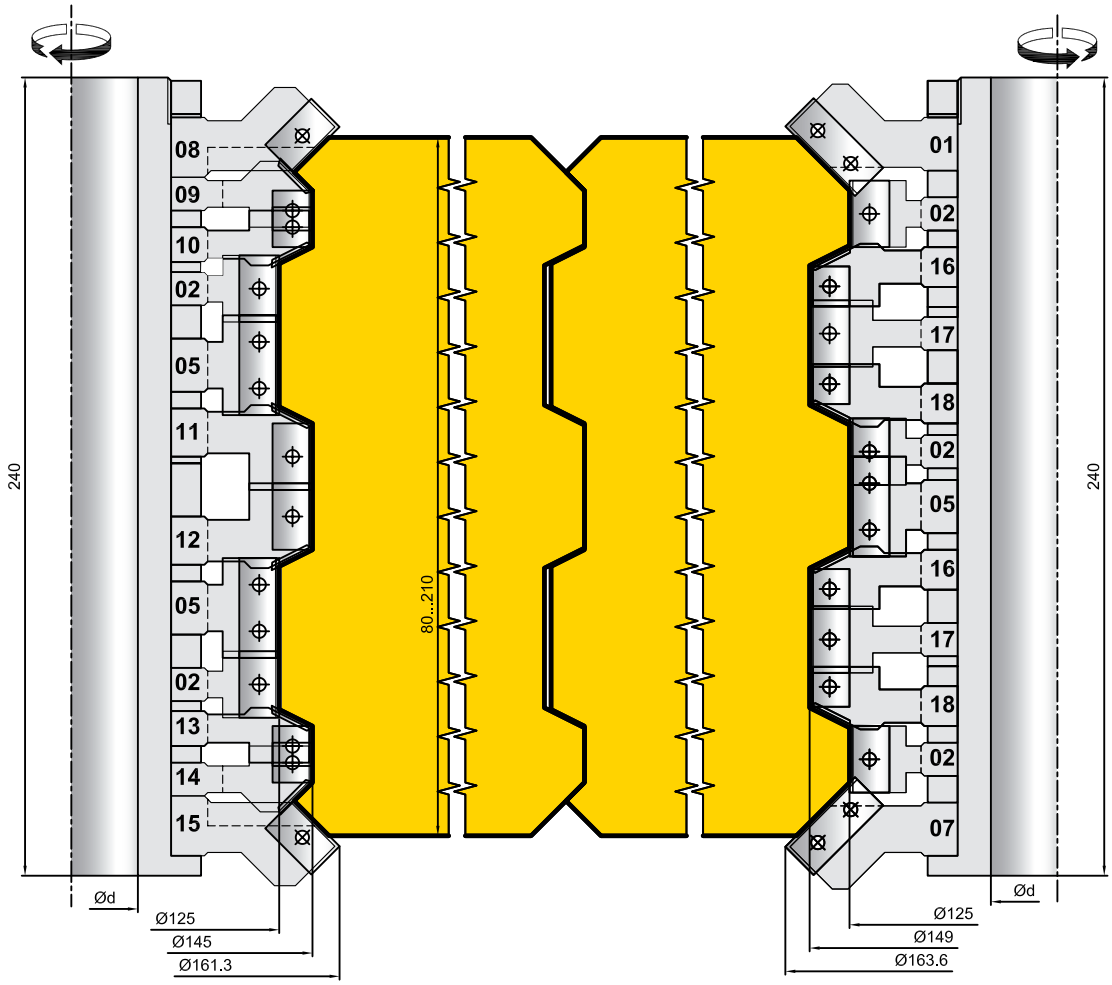
08
09
10
02
05
11
12
05
02
13
14
15
01
02
16
17
18
02
05
16
17
18
02
07
240
240
80...210
Ød
Ød
Ø125
Ø145
Ø161.3
Ø125
Ø149
Ø163.6

КОМПЛЕКТЫ ФРЕЗ ДЛЯ ПРОФИЛИРОВАНИЯ СТРОИТЕЛЬНОГО БРУСА

31.XXXX.XX

31.6184.20 31.6184.10

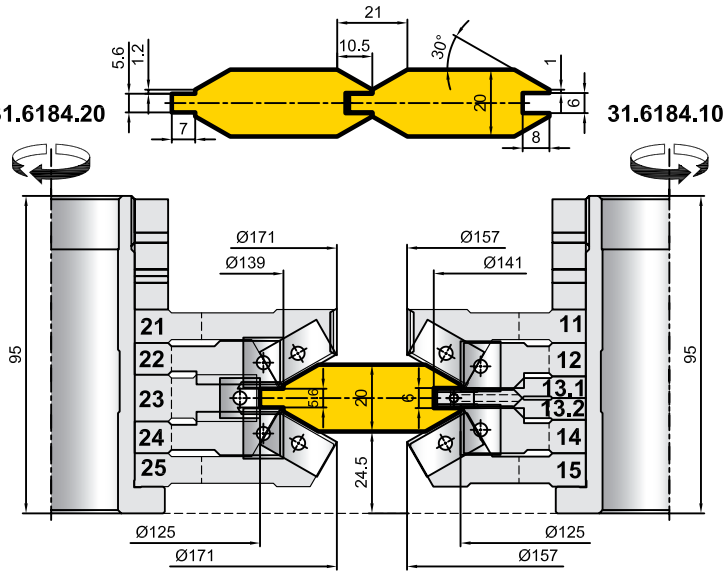

31.6184.20 31.6184.10

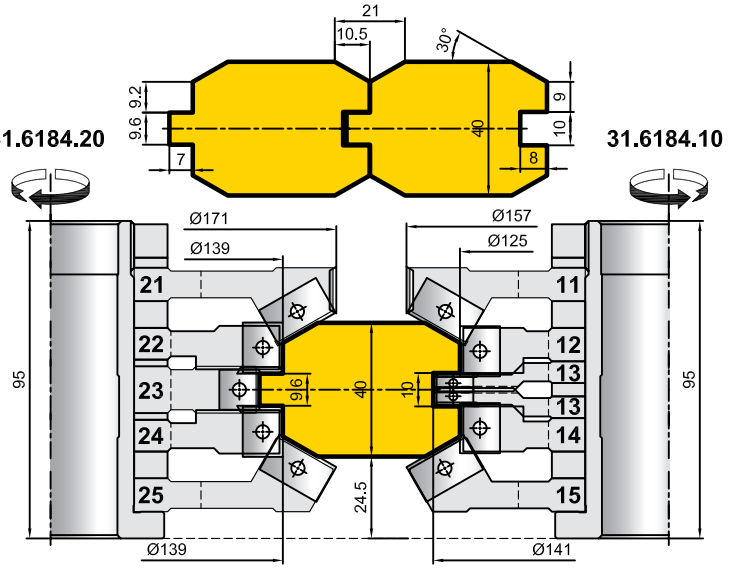

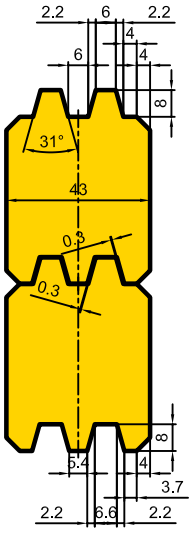

31.5881.20 31.5881.10

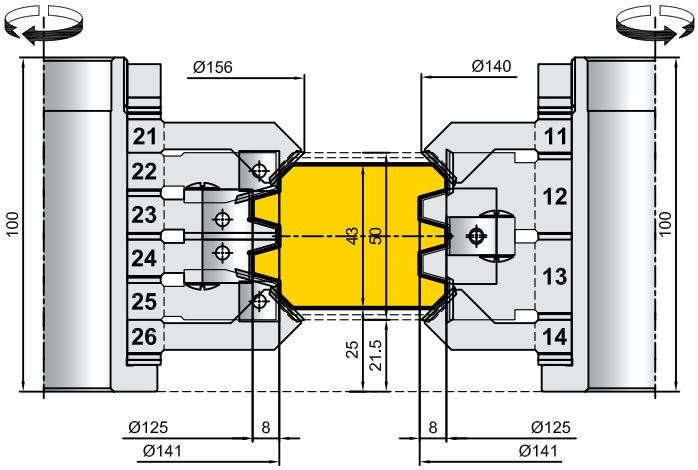

52.XXX

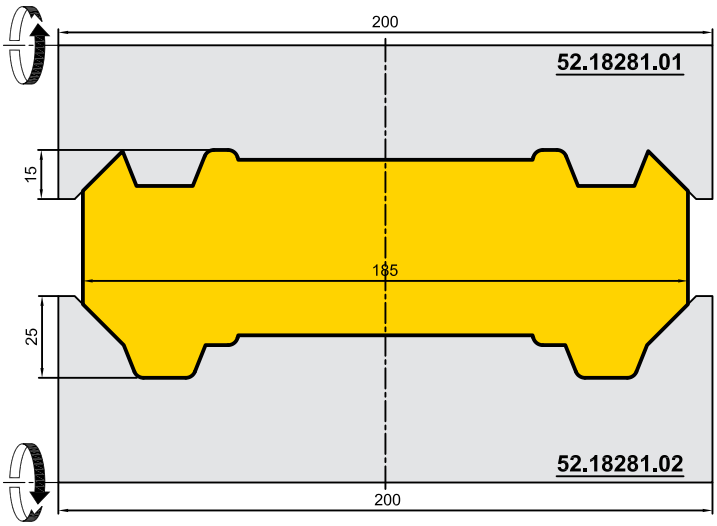
200
52.18281.01
15
185
25
52.18281.02
200

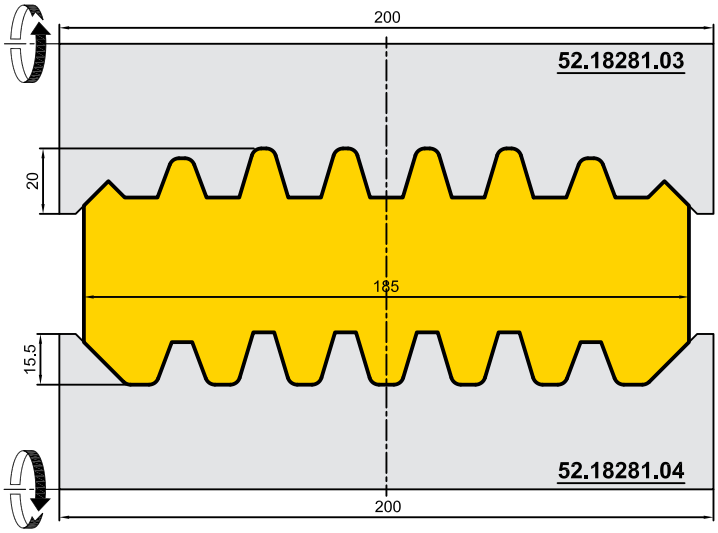
200
52.18281.03
20
185
15.5
52.18281.04
200

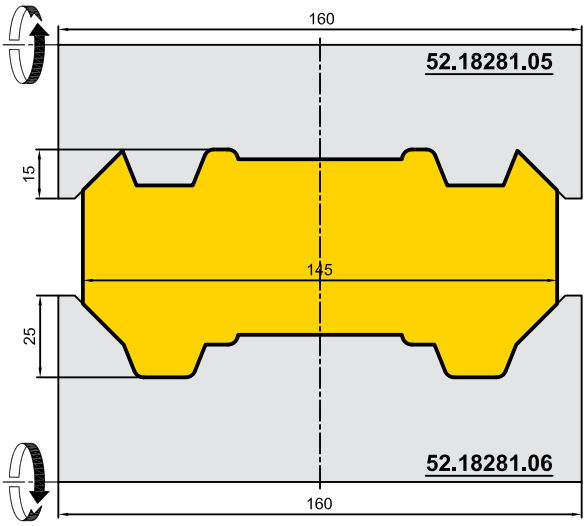
160
52.18281.05
15
145
25
52.18281.06
160

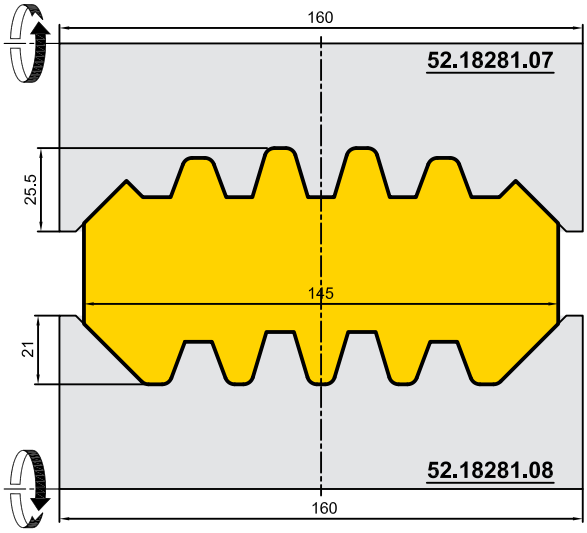
160
52.18281.07
25.5
145
21
52.18281.08
160

XX.XXXX.XX

70.4632.00

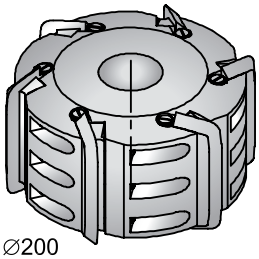

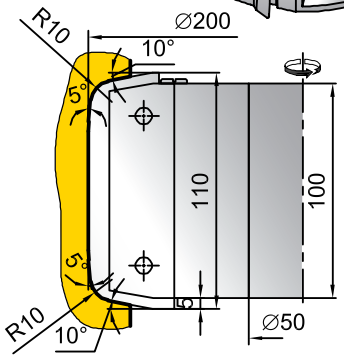

70.4106.00

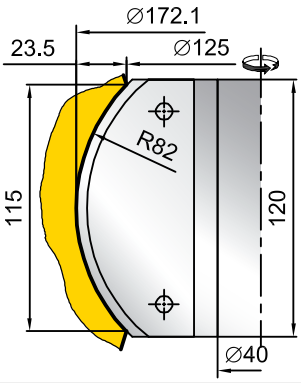

80.4795.00

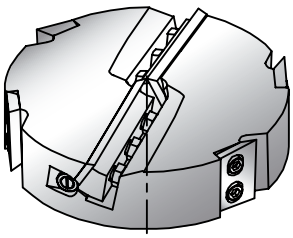

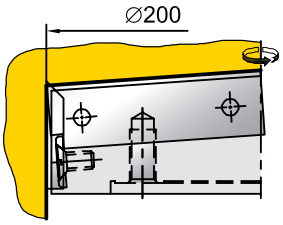

Оцилиндровка
(70.4632.00)

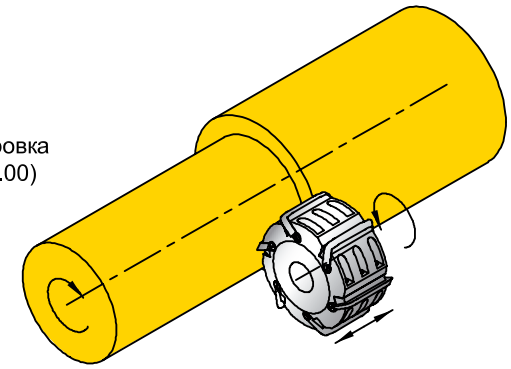

Продольный укладочный паз
(70.4106.00)

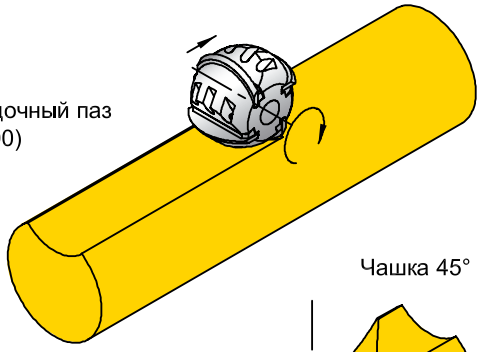

Чашка 45°

Чашка 90°
(80.4795.00)

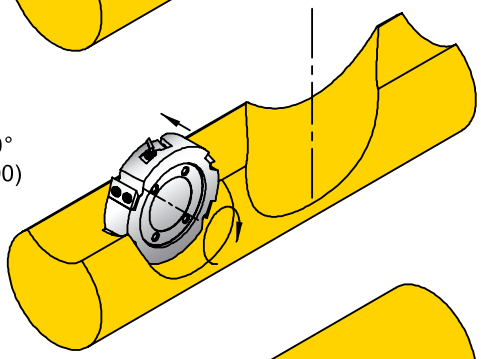

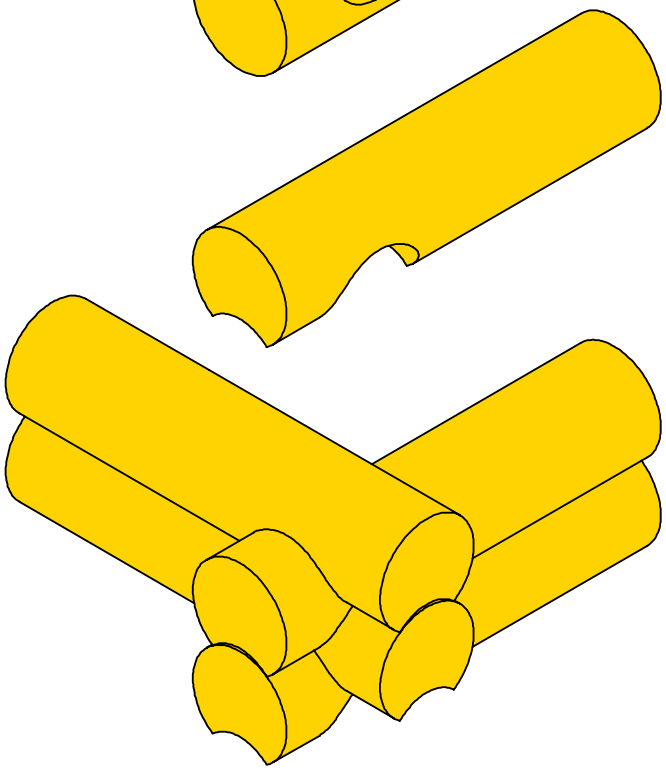

09.2984.00

09.2984.100

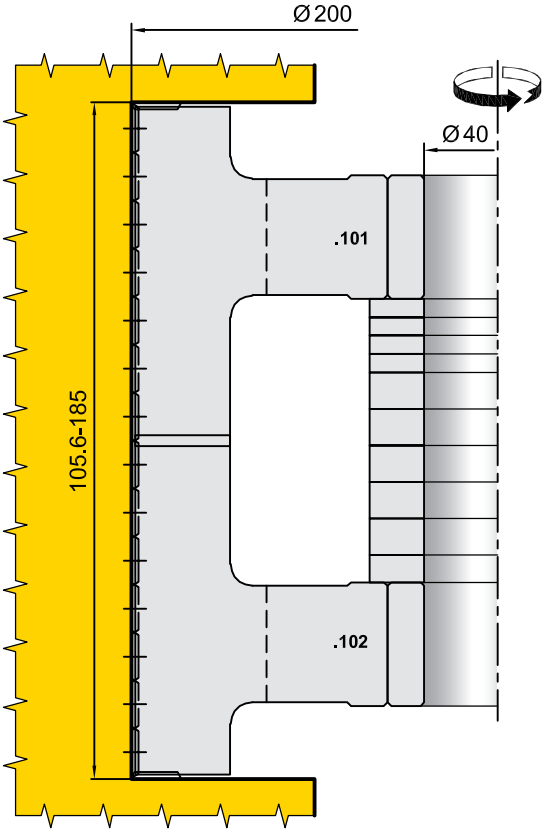

09.2984.110

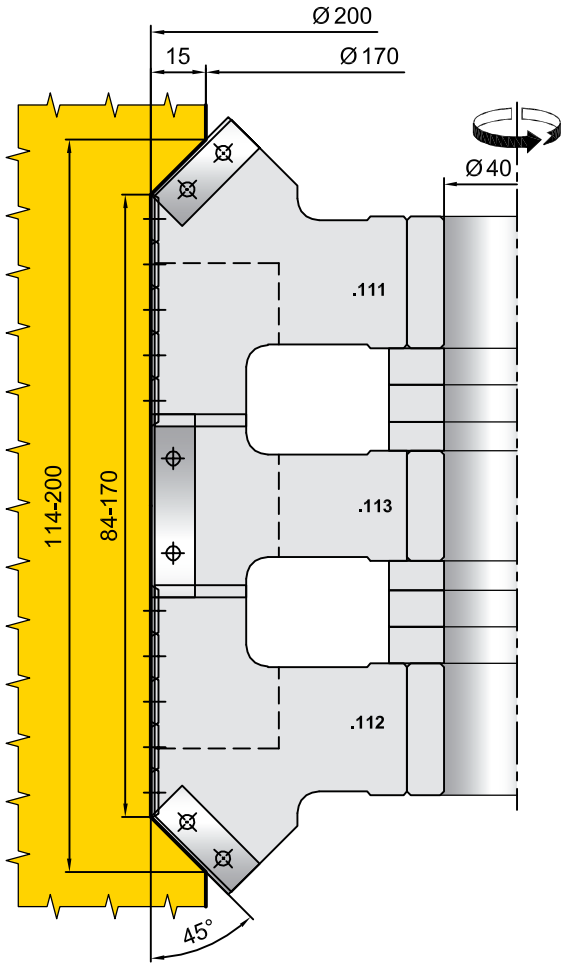

09.2984.13

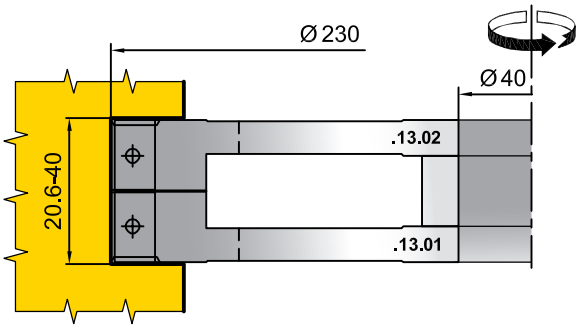

Обознач. фрезы	D мм	d мм	B мм	Ножи Z, V			
				Обознач.	Кол.	Обознач.	Кол.
09.2984.13.01/02	230	30 - 50	40	TS20	2+2	TS14.20	2+2
09.2984.101/102	200	30 - 50	93	-	-	TS14.20	16
09.2984.111/112	200	30 - 50	84	TS30	2	TS14.20	10
09.2984.113	200	30 - 50	50	TS50	2	-	-

09.6244.10

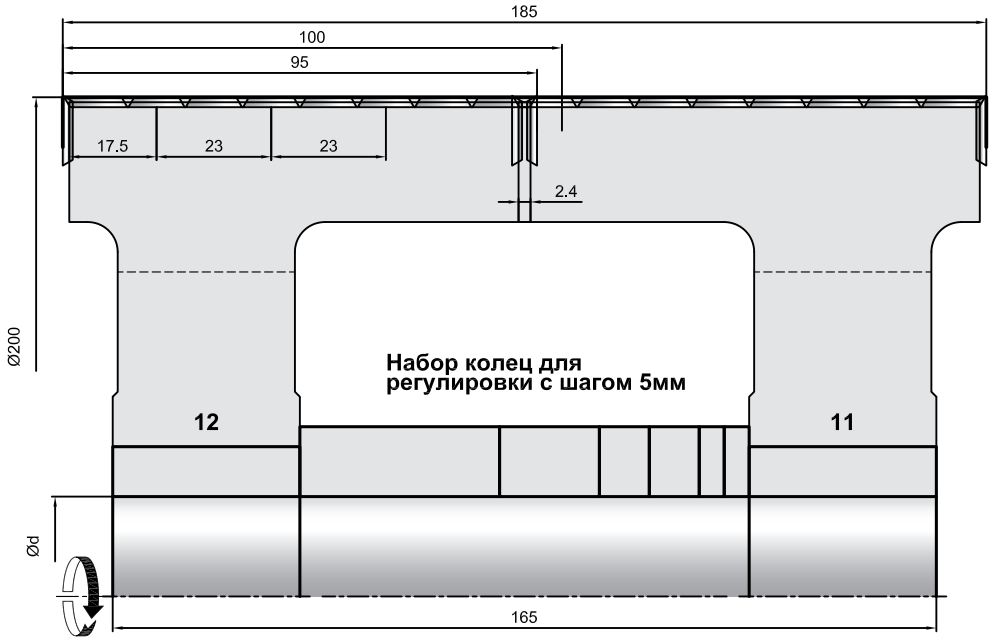

09.6244.20

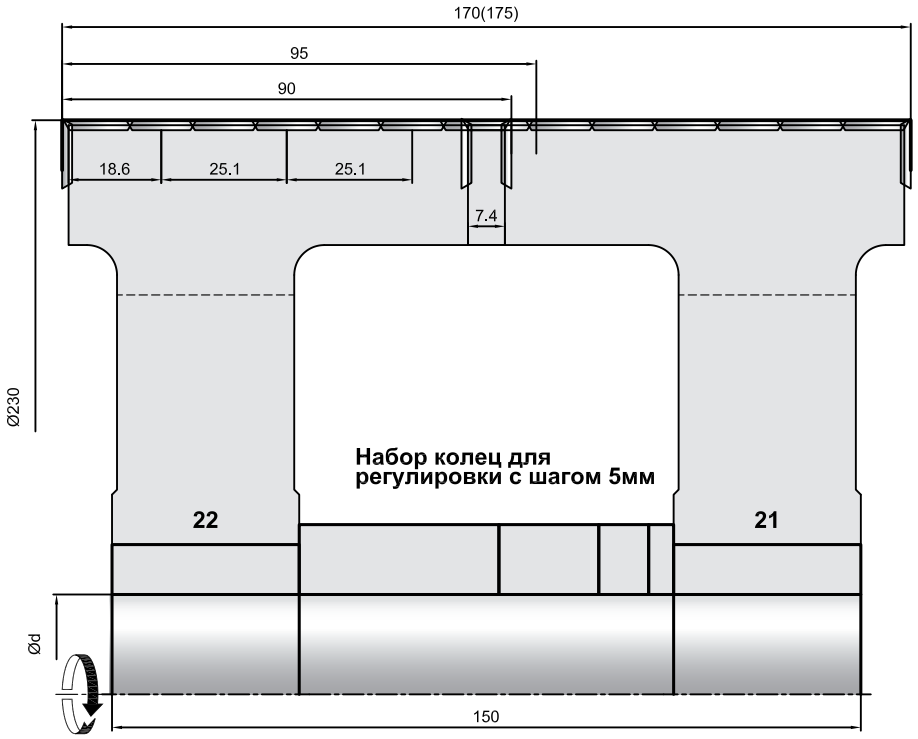

Обознач. фрезы	D мм	d мм	B мм	Ножи Z, V			
				Обознач.	Кол.	Обознач.	Кол.
09.6244.11/12	200	30 - 50	20	-	-	TS14.20	10
09.6244.21/22	230	30 - 50	20	-	-	TS14.20	9

06.1429.00
06.1552.00

06.1429.00

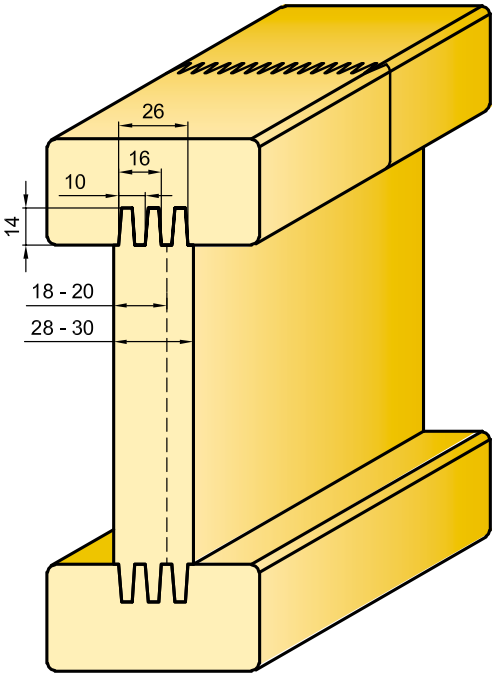

06.1552.00

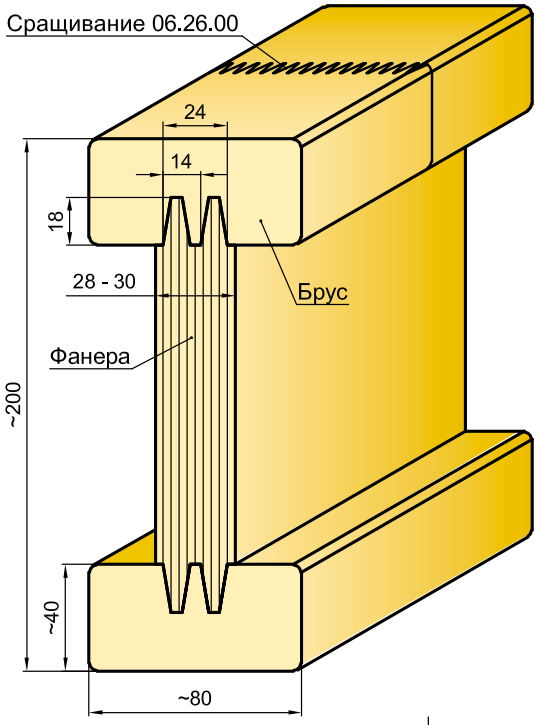

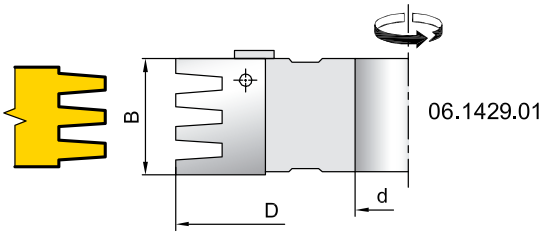

06.1429.01

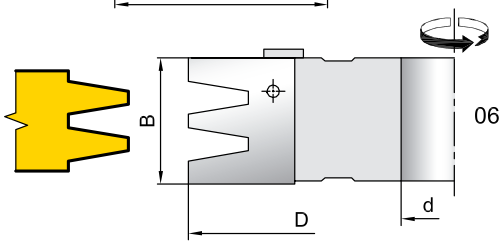

06.1552.01

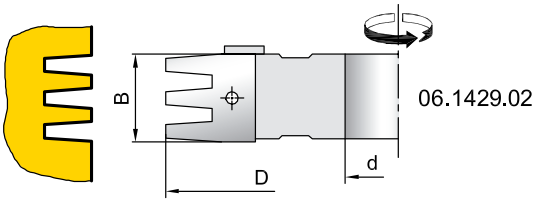

06.1429.02

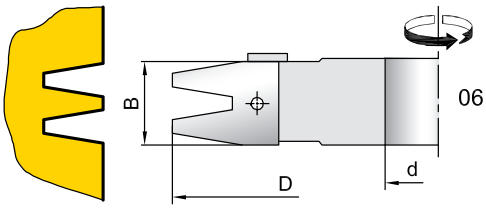

06.1552.02

Ножи

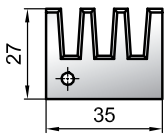

06.1429.01.01

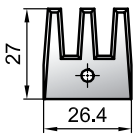

06.1429.02.01

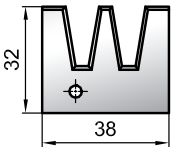

06.1552.01.01

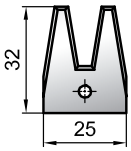

06.1552.02.01

Обозначение фрезы	D мм	d мм	B мм	Ножи	
				Обозначение	Кол.
06.1429.01	140	30 - 50	35	06.1429.01.01	3
06.1429.02	140	30 - 50	26	06.1429.02.01	3
06.1552.01	160	30 - 50	38	06.1552.01.01	3
06.1552.02	160	30 - 50	25	06.1552.02.01	3

КОМПЛЕКТ ФРЕЗ ДЛЯ ИЗГОТОВЛЕНИЯ СТРОИТЕЛЬНЫХ КОНСТРУКЦИЙ НА 4-х СТОРОННЕМ СТАНКЕ

06.2862.00

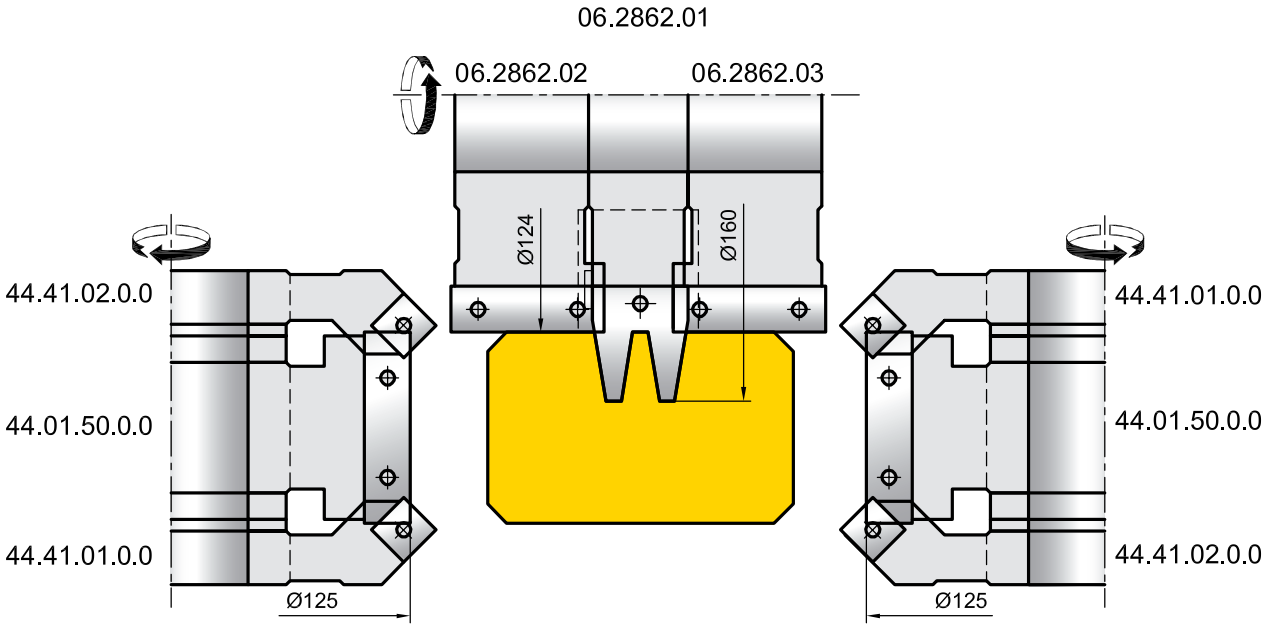

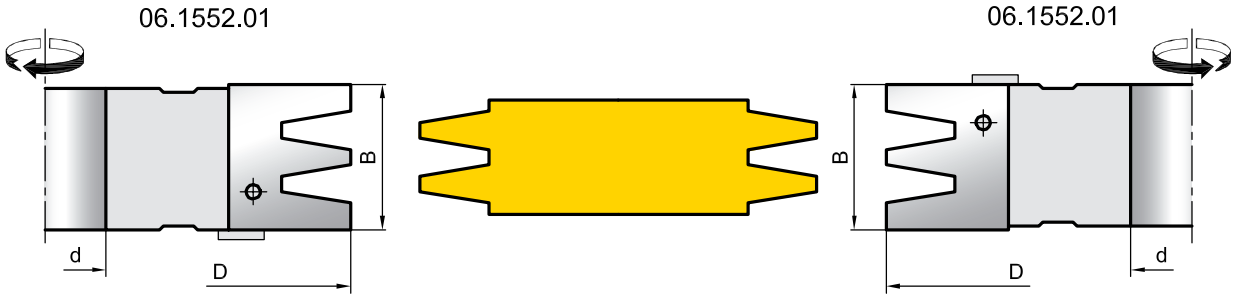

Ножи

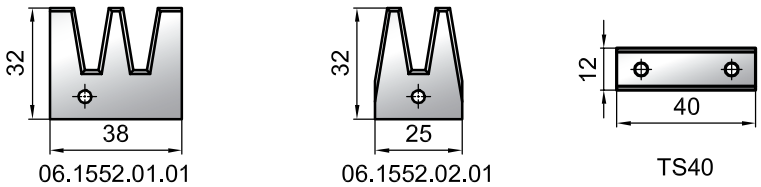

Обозначение фрезы	D мм	d мм	B мм	Ножи	
				Обозначение	Кол.
06.2862.01	160	30 - 50	25	06.1552.02.01	3
06.2862.02	124	30 - 50	40	TS40	3
06.2862.03	124	30 - 50	40	TS40	3

11.815.00

Вар.1

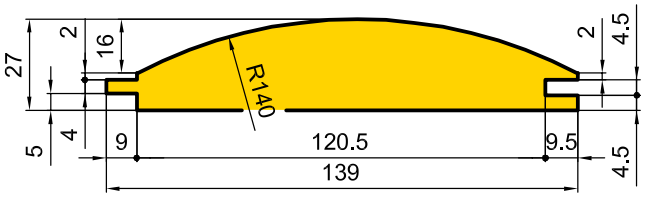

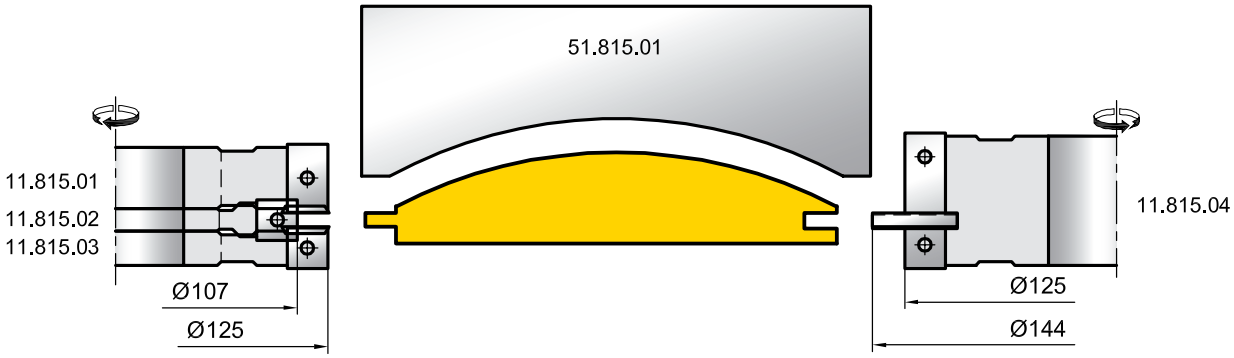

Вар.2

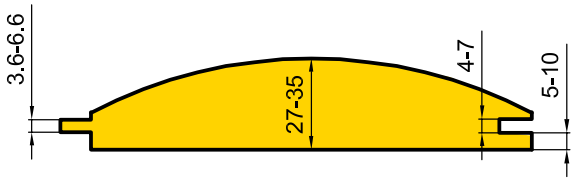

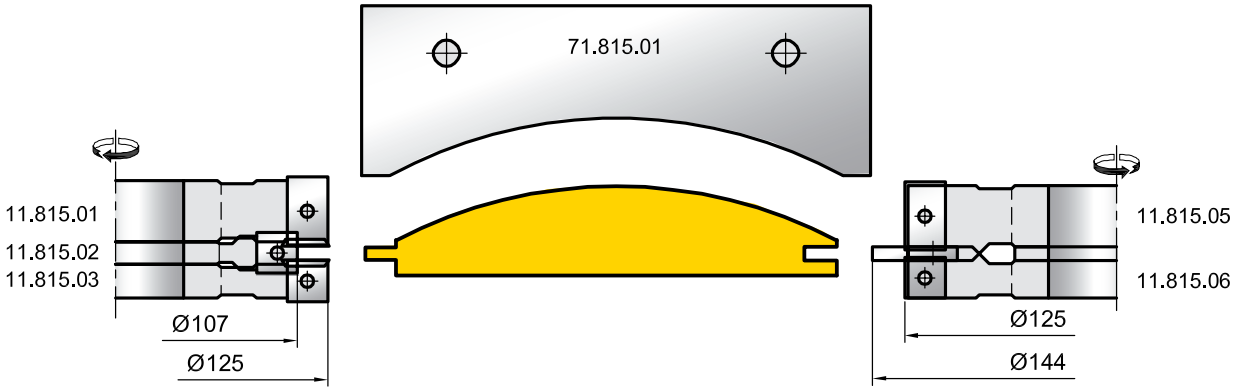

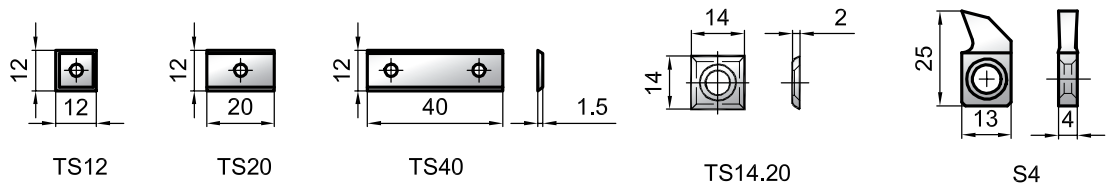

Обозначение фрезы	D мм	d мм	B мм	Ножи			
				Обознач.	Кол.	Обознач.	Кол.
11.815.01	125	30 - 50	20	TS20	2	TS14.20	2
11.815.02	107	30 - 50	12	TS12	2	-	-
11.815.03	125	30 - 50	12	TS12	2	TS14.20	2
11.815.04	144	30 - 50	40	TS40	2	S4	2+2
11.815.05	144	30 - 50	20	TS20	2	S4	2
11.815.06	144	30 - 50	12	TS12	2	S4	2

КОМПЛЕКТ ФРЕЗ ДЛЯ ПРОФИЛИРОВАНИЯ ОБЛИЦОВОЧНОЙ ДОСКИ ТИПА “БЛОКХАУС”

11.1836.00

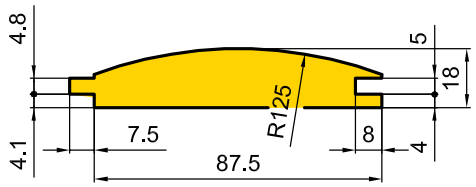

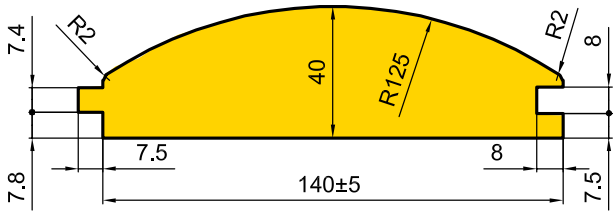

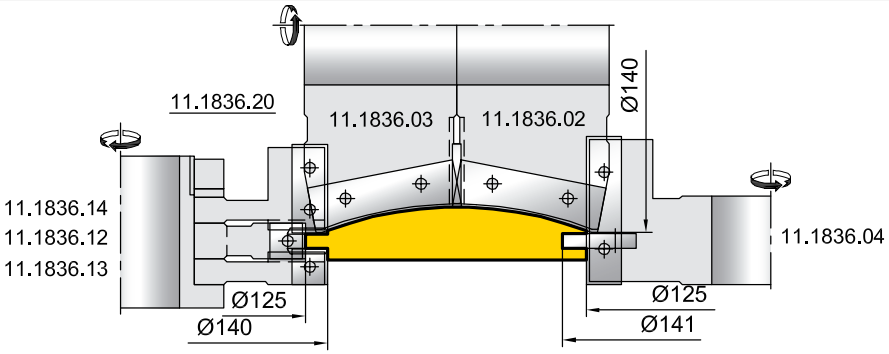

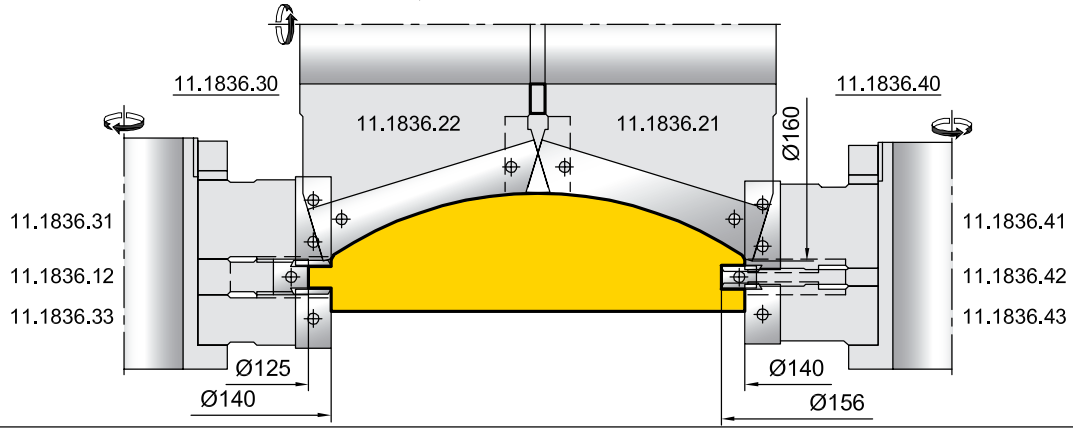

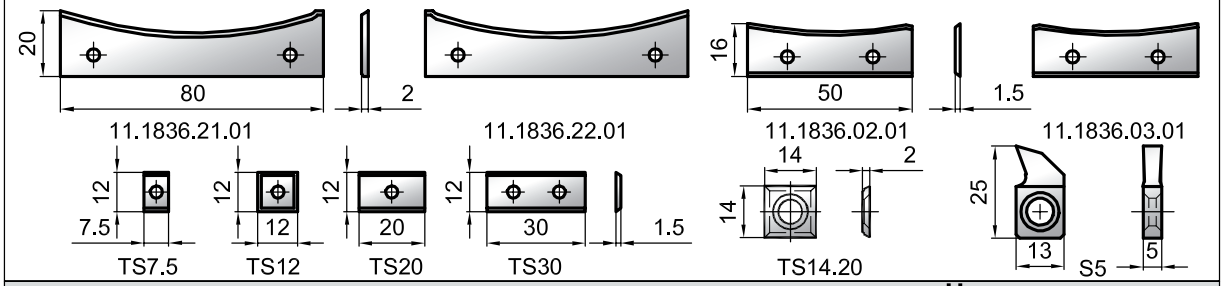

Обозначение фрезы	D мм	d мм	B мм	Ножи			
				Обознач.	Кол.	Обознач.	Кол.
11.1836.02	140	30 - 40	50	11.1836.02.01	3	-	-
11.1836.03	140	30 - 40	50	11.1836.03.01	3	-	-
11.1836.04	141	30 - 40	50	TS50	3	S5	3
11.1836.12	125	30 - 40	12	TS12	3	-	-
11.1836.13	140	30 - 40	12	TS12	3	TS14.20	3
11.1836.14	140	30 - 40	12	TS12	3	TS14.20	3
11.1836.21	160	30 - 40	80	11.1836.21.01	3	-	-
11.1836.22	160	30 - 40	80	11.1836.22.01	3	-	-
11.1836.31	140	30 - 40	30	TS30	3	TS14.20	3
11.1836.33	140	30 - 40	20	TS20	3	TS14.20	3
11.1836.41	140	30 - 40	30	TS30	3	-	-
11.1836.42	156	30 - 40	7.5	TS7.5	3	TS14.20	3+3
11.1836.43	140	30 - 40	20	TS20	3	-	-

31.78.00, 48.843.00, 48.1650.00

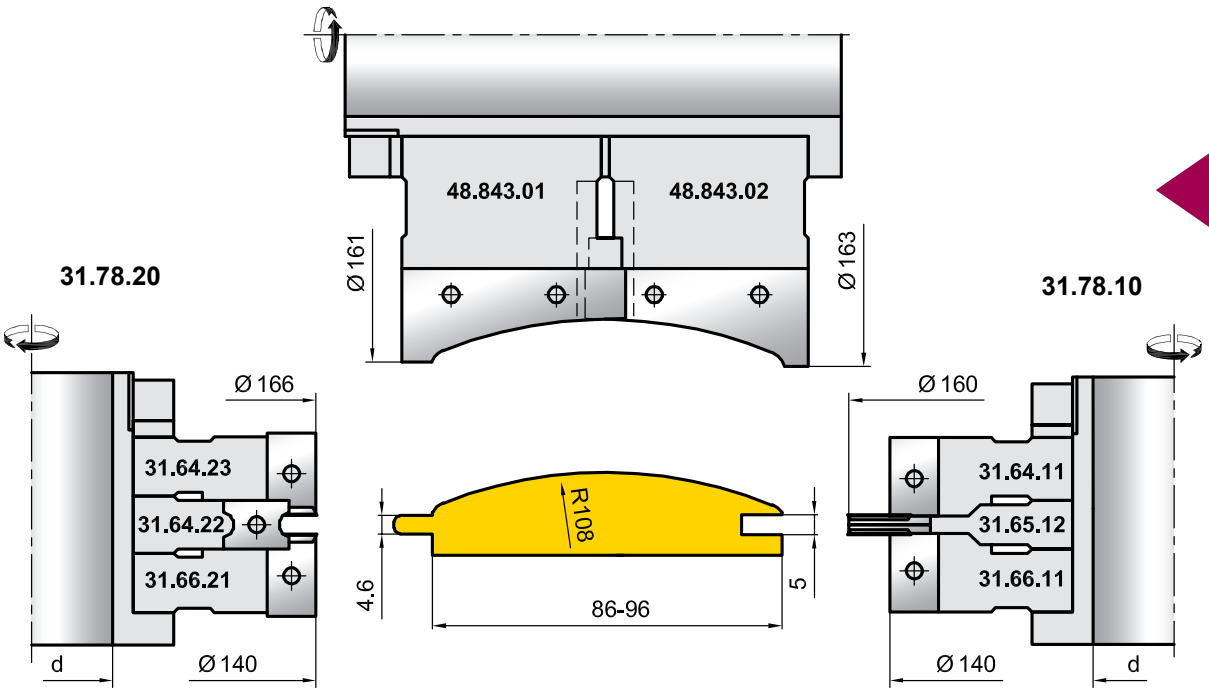

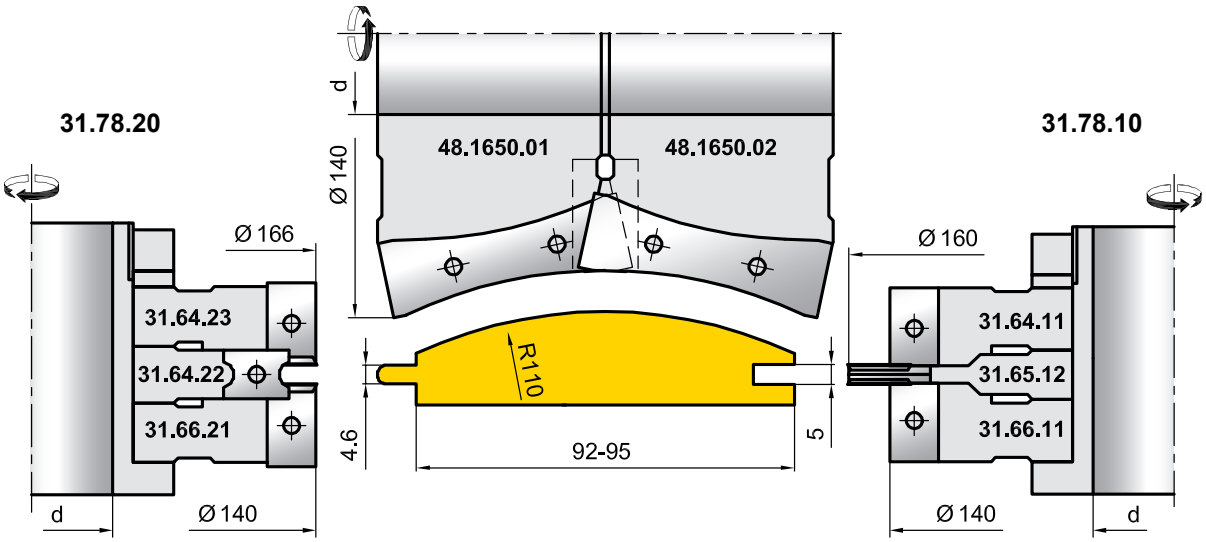

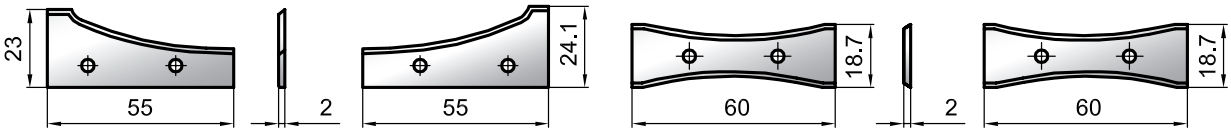

48.843.01.01 48.843.02.01 48.1650.01.01 48.1650.02.01

Обозначение фрезы	D мм	d мм	B мм	Ножи	
				Обознач.	Кол.
48.843.01	161	30 - 50	55	48.843.01.01	3
48.843.02	163	30 - 50	55	48.843.02.01	3
48.1650.01	140	30 - 50	60	48.1650.01.01	3
48.1650.02	140	30 - 50	60	48.1650.02.01	3

КОМПЛЕКТЫ ФРЕЗ ДЛЯ ПРОФИЛИРОВАНИЯ ОБЛИЦОВОЧНОЙ ДОСКИ ТИПА “БЛОКХАУС”

11.5945.00
48.5448.10

11.5945.00

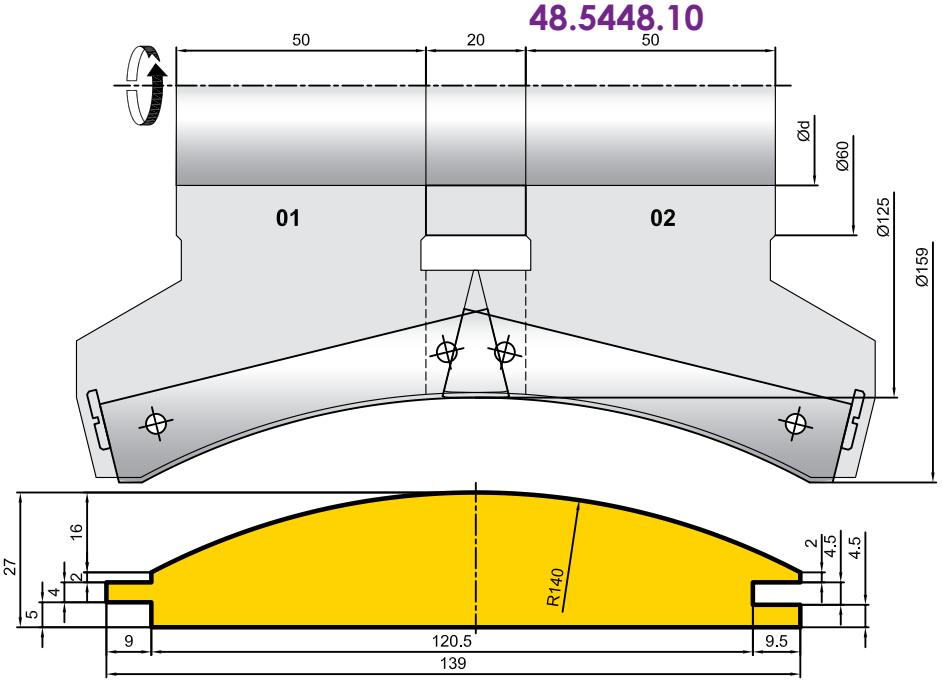

48.5448.10

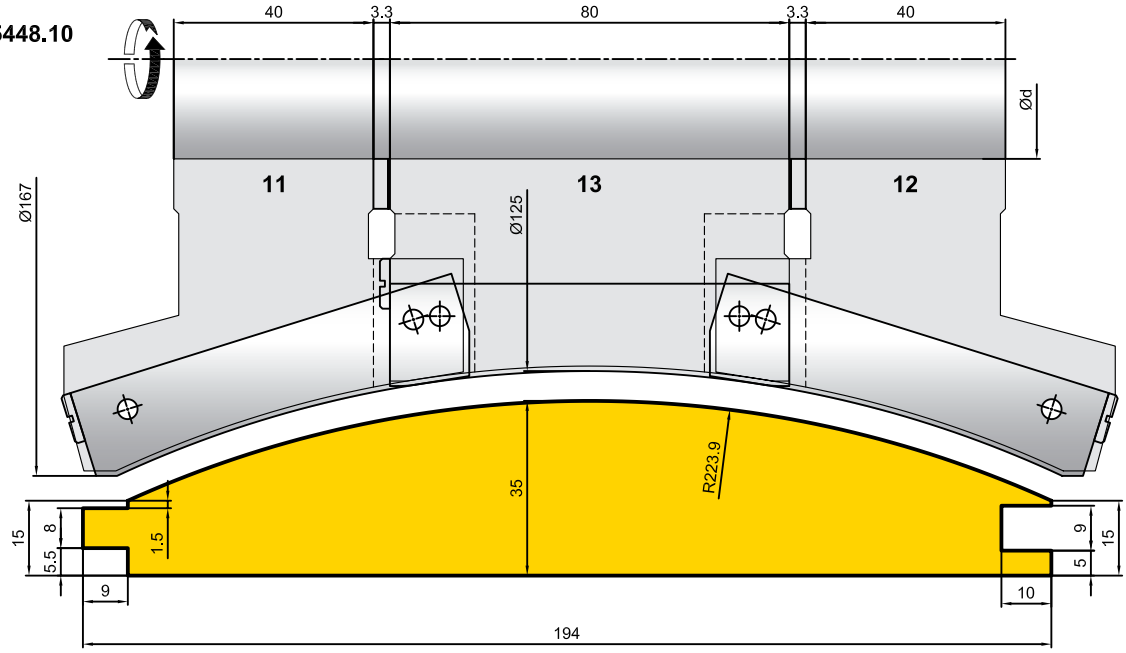

Обознач. фрезы	D мм	d мм	B мм	Ножи	
				Обознач.	Кол.
11.5945.01	159	30 - 50	100	11.5945.01.01	3
11.5945.02	159	30 - 50	100	11.5945.02.01	3
48.5448.11	125	30 - 50	89	48.5448.11.01	3
48.5448.12	125	30 - 50	89	48.5448.12.01	3
48.5448.13	125	30 - 50	105	48.5448.13.01	3

22.4226.00
22.4227.00

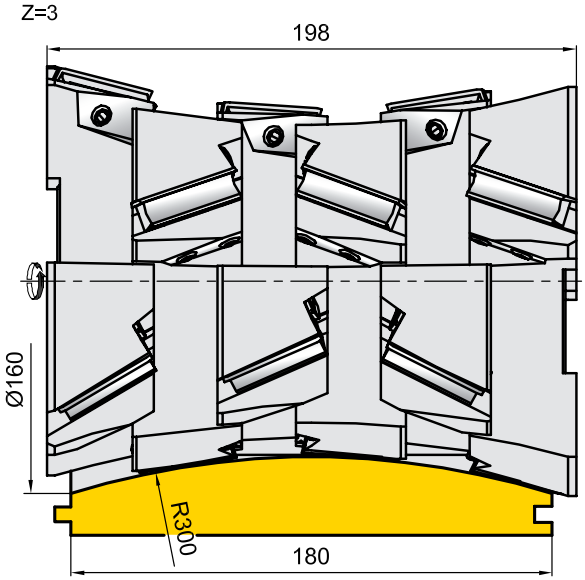

22.4226.00

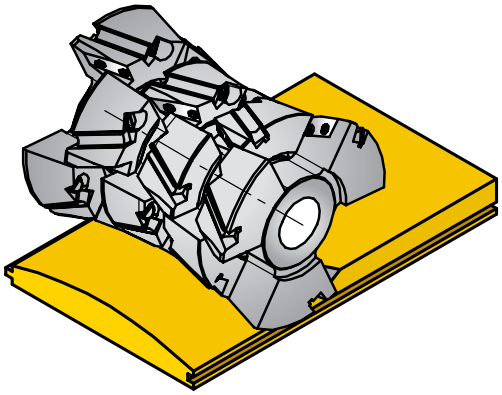

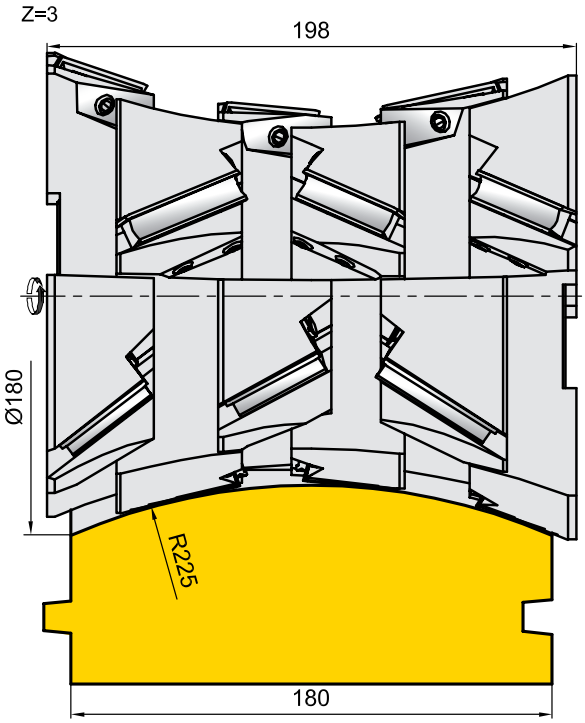

22.4227.00

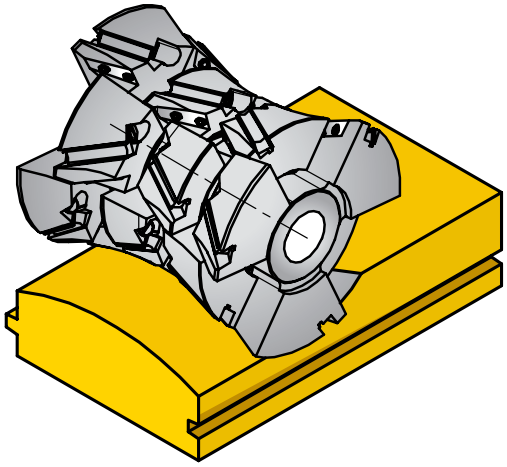

Ножи Z

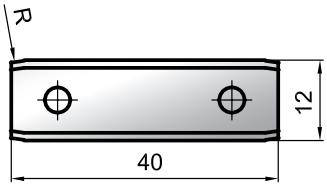

01.12.40.01

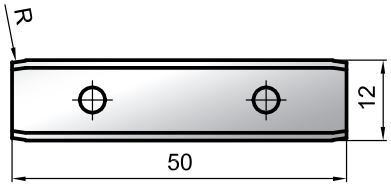

01.12.50.01

Группа	D мм	d мм	B мм	Ножи			
				Обознач.	Кол.	Обознач.	Кол.
22.4226.00	160	30 - 50	180	01.12.40.01	3+3+3+3+3+3	-	-
22.4227.00	180	30 - 50	180	01.12.40.01	3+3+3+3	01.12.50.01	3+3

КОМПЛЕКТ ФРЕЗ ДЛЯ ПРОФИЛИРОВАНИЯ СТРОИТЕЛЬНОГО БРУСА

31.5730.00

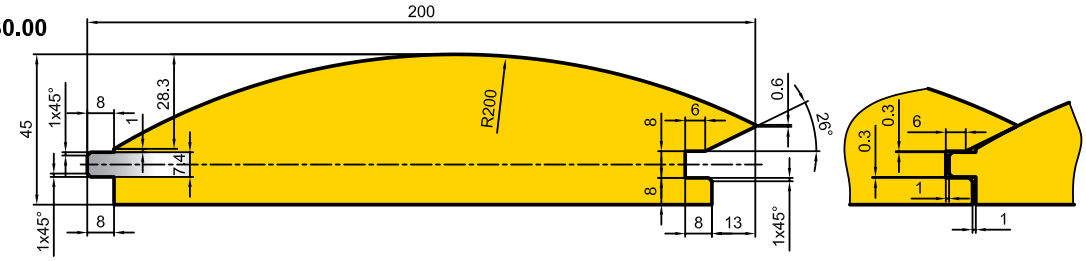

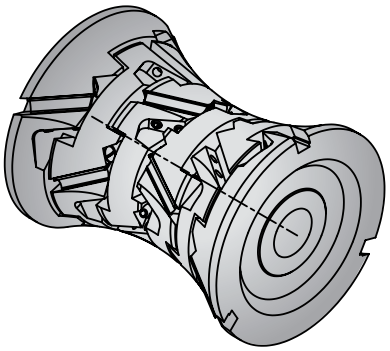

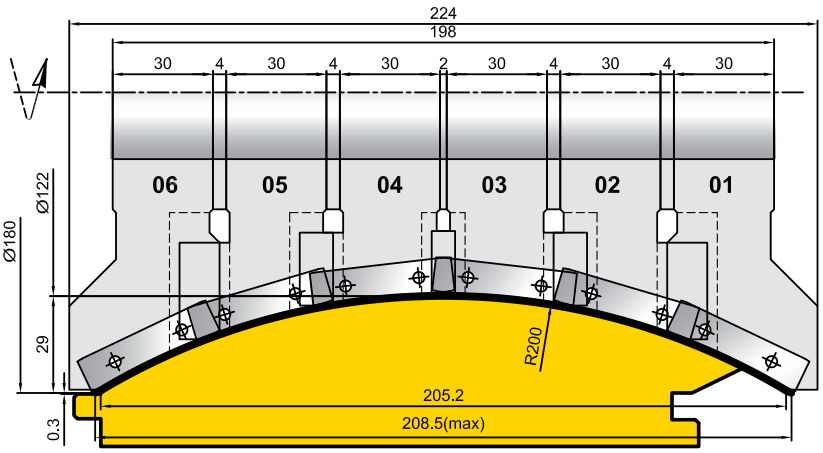

31.5730.20

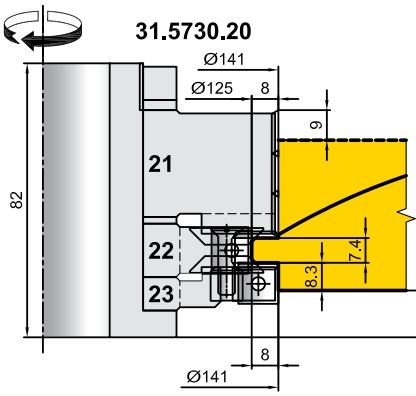

31.5730.10

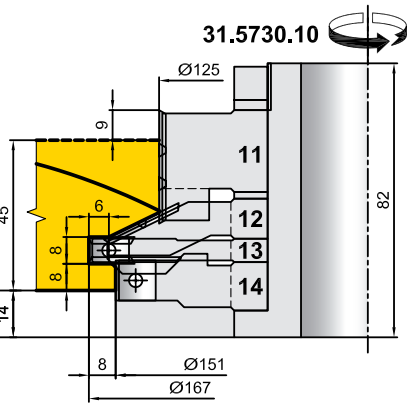

52.54512.00

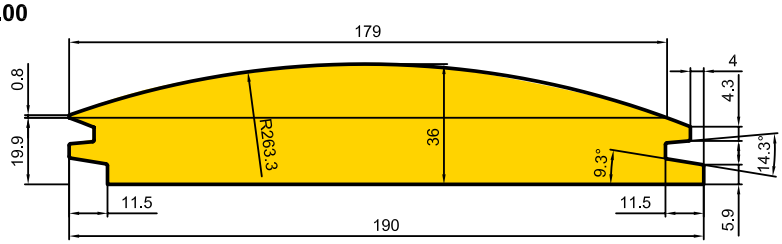

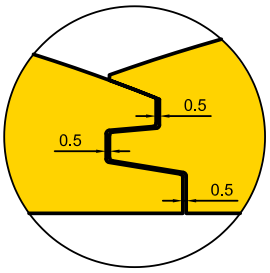

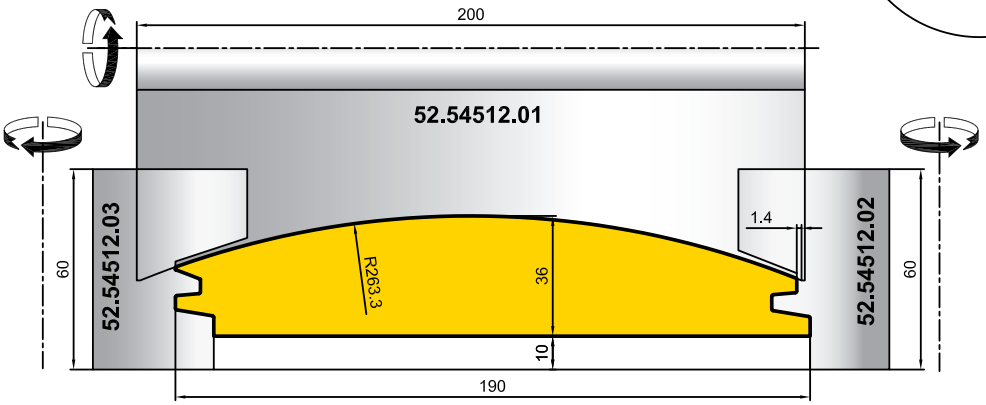

48.XXXX.XX

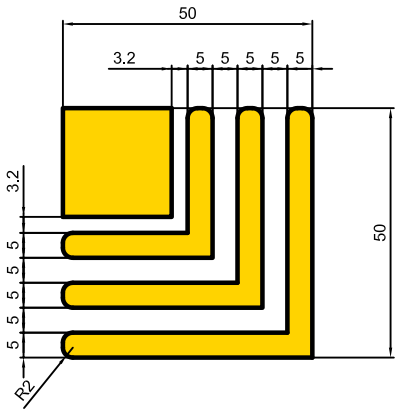

48.6123.10

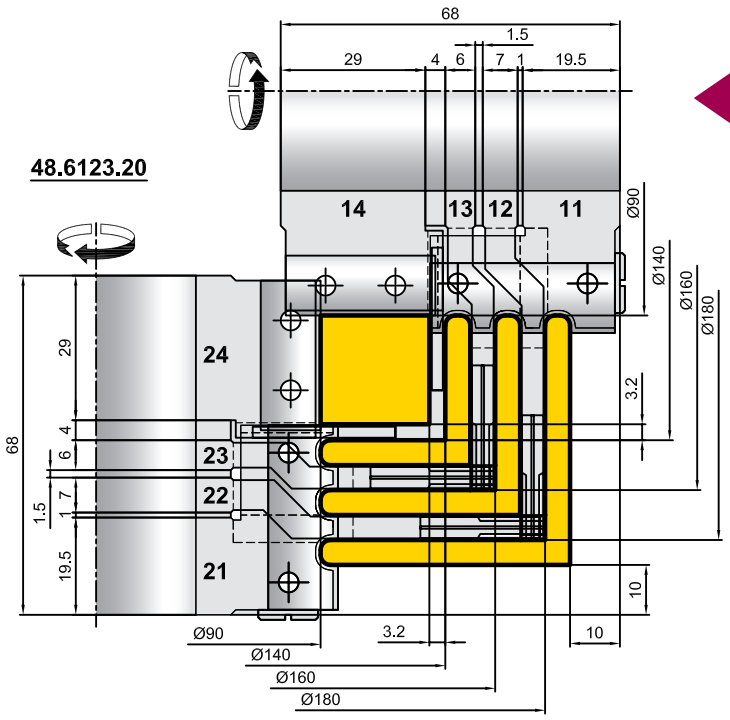

48.6123.20

48.5196.00

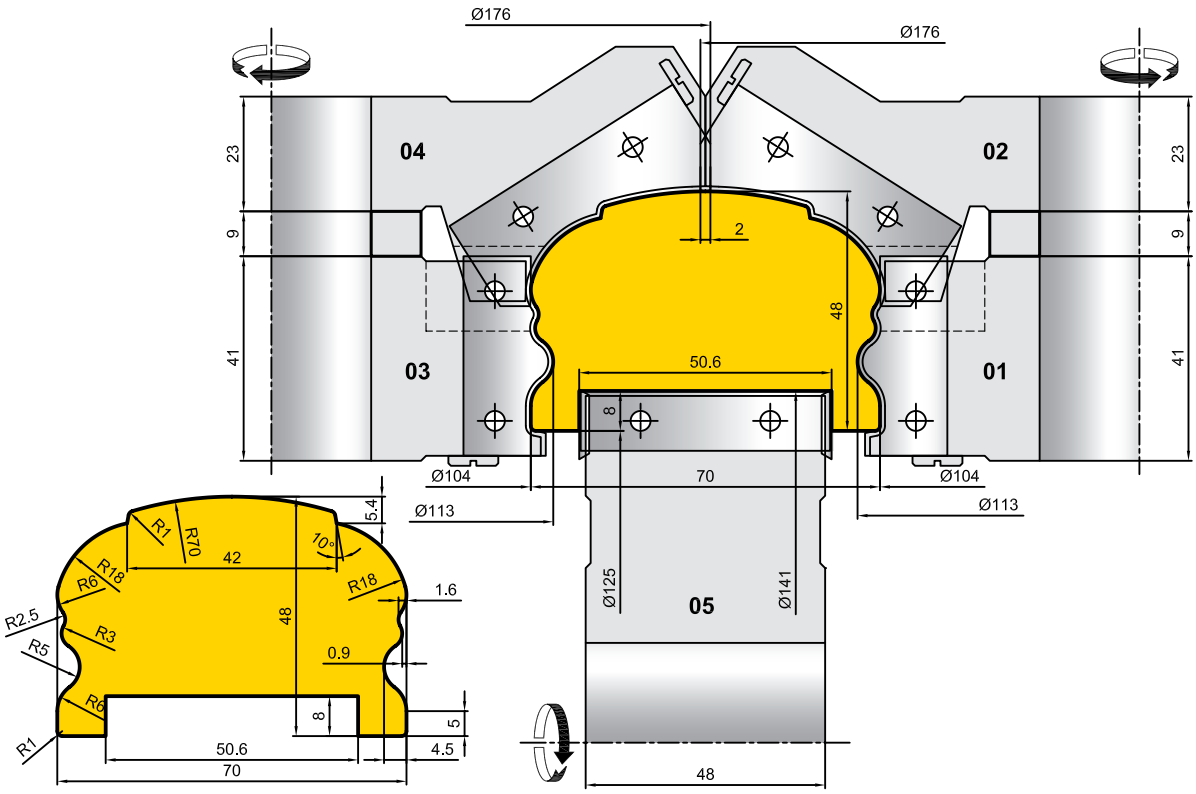

КОМПЛЕКТ ФРЕЗ ДЛЯ ПРОФИЛИРОВАНИЯ ОБЛИЦОВОЧНОЙ ДОСКИ ТИПА “БЛОКХАУС”

48.1725.00

Вариант использования блокхауса для кровли.

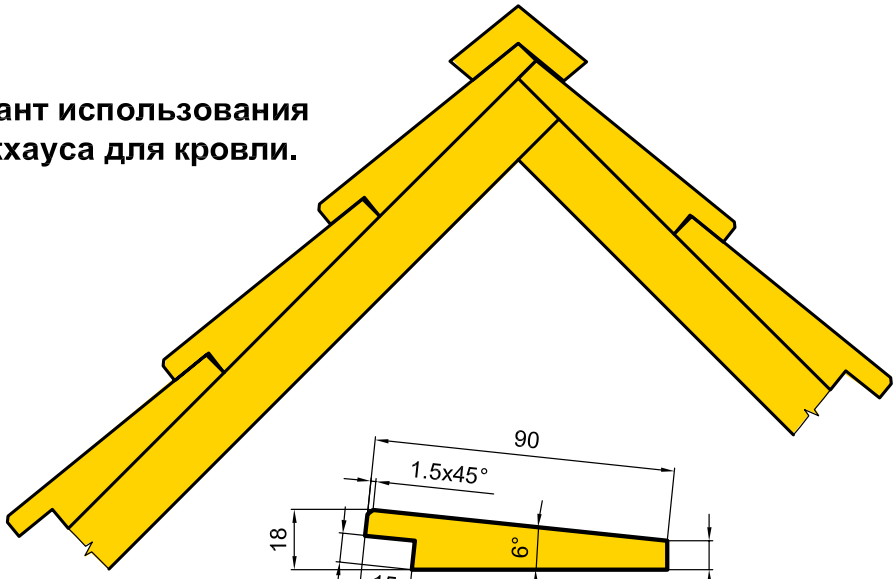

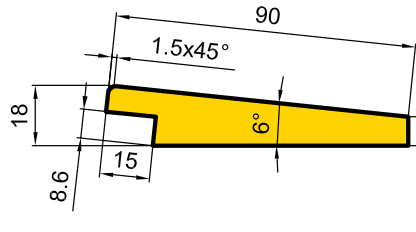

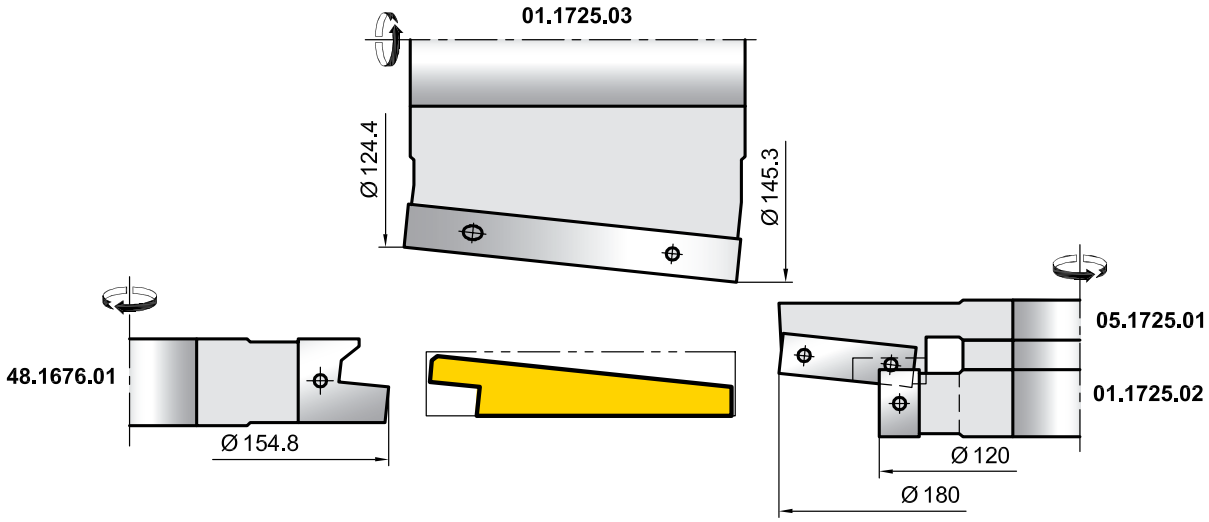

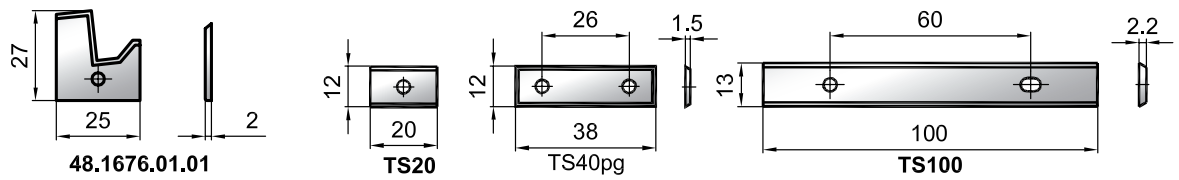

Обозначение фрезы	D мм	d мм	B мм	Ножи	
				Обознач.	Кол.
01.1725.03	145.3	30 - 50	100	TS100	3
05.1725.01	180	30 - 50	38	05.1725.01.01	3
01.1725.02	120	30 - 50	20	TS20	3
48.1676.01	154.8	30 - 50	25	48.1676.01.01	3

КОНЦЕВОЙ ИНСТРУМЕНТ

12

КОНЦЕВОЙ ИНСТРУМЕНТ

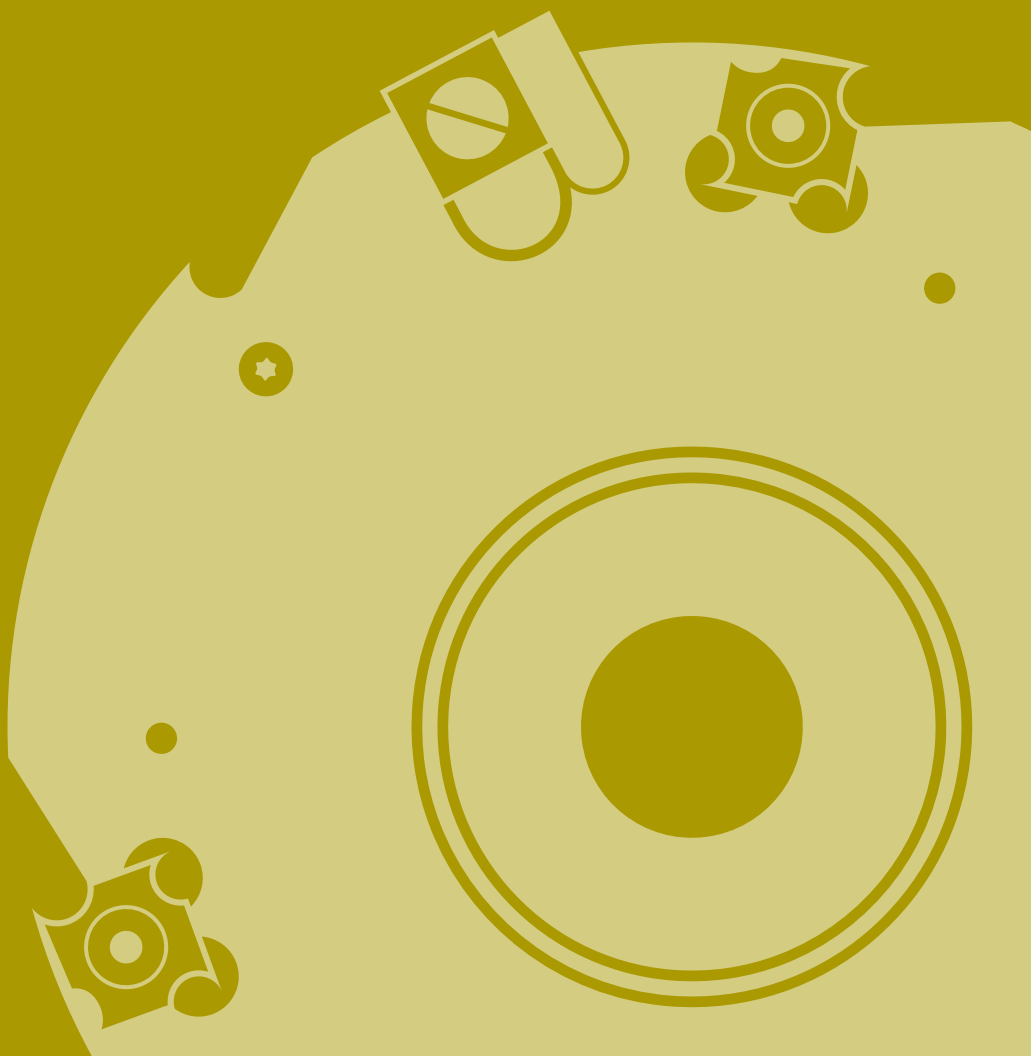

80.01.XX

Тип 1

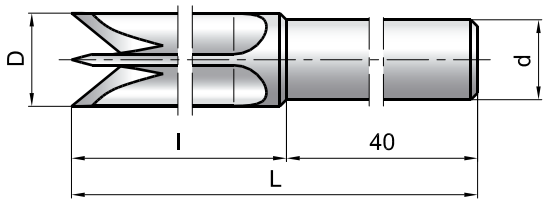

Тип 2

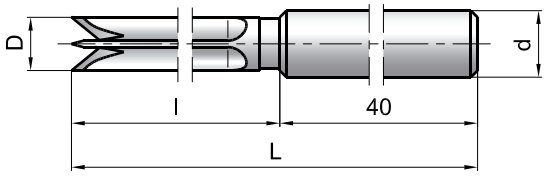

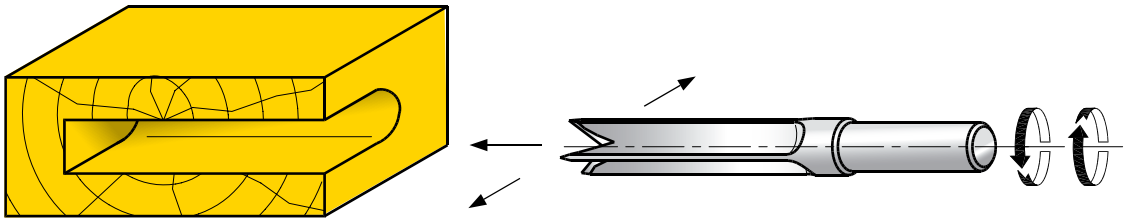

* ***Примечание:***
Для фрез с D>14мм глубина резания (l) определяется по по согласованию с заказчиком.

Обозначение фрезы	Тип	D* мм	d мм	L мм	l мм
80.01.08	2	8	10	125	85
80.01.10	1	10	10	125	85
80.01.12	1	12	12	125	85
80.01.14	1	14	12	125	85
80.01.16	1	16	12	125	85
80.01.18	1	18	12	125	85
80.01.20	1	20	12	125	85
80.01.22	1	22	12	125	85

80.02.XX.XX
80.03.XX.XX

Концевая фреза для выборки гнезд 80.02.XX.XX

Концевая фреза для для изготовления заглушек 80.03.XX.XX

n max=3000мин$^{-1}$

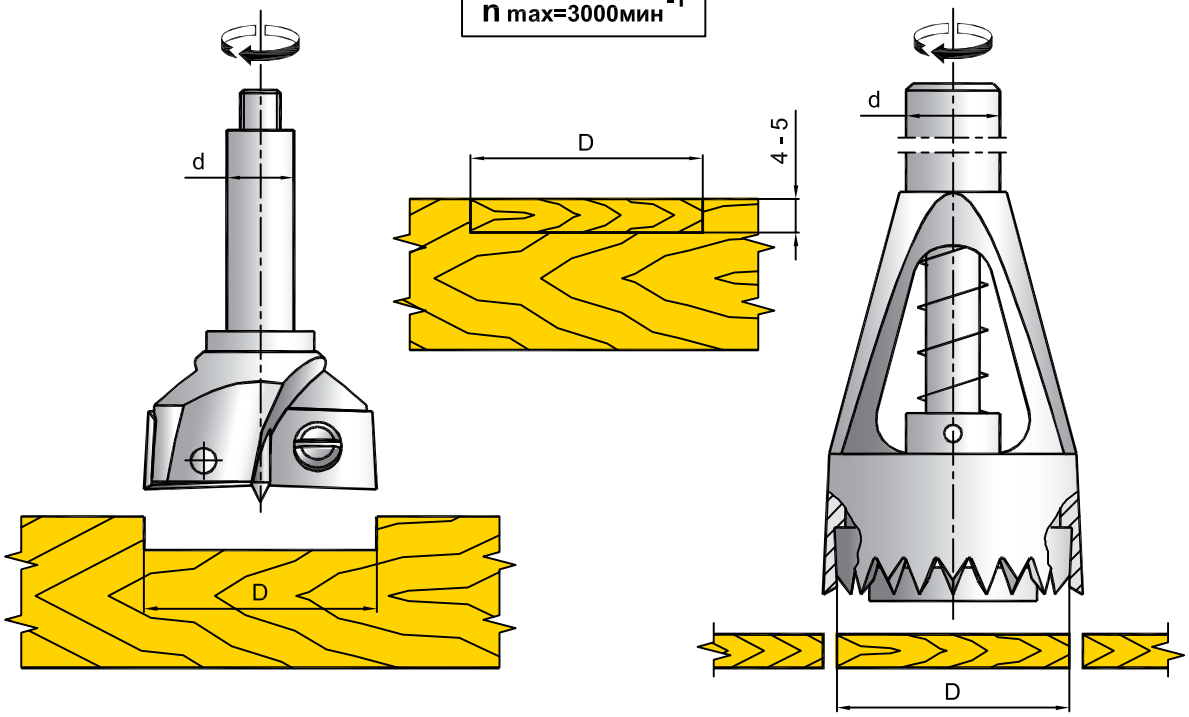

Ножи Z

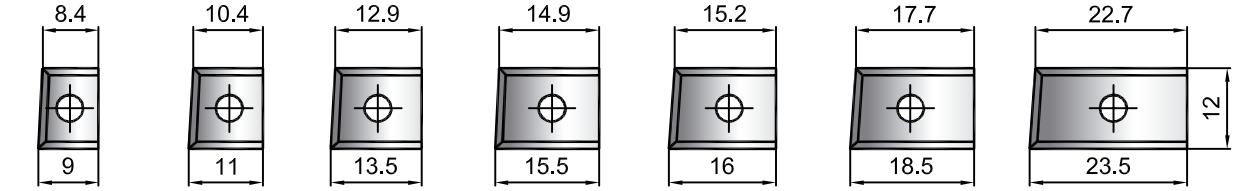

80.02.20.01 | 80.02.25.01 | 80.02.30.01 | 80.02.34.01 | 80.02.35.01 | 80.02.40.01 | 80.02.50.01

Обозначение фрезы	D мм	d мм	Ножи Z	
			Обозначение	Кол.
80.02.20.10	20	10	80.02.20.01	2
80.02.25.10	25	10	80.02.25.01	2
80.02.30.10	30	10	80.02.30.01	2
80.02.34.10	34	10	80.02.34.01	2
80.02.35.10	35	10	80.02.35.01	2
80.02.40.10	40	10	80.02.40.01	2
80.02.50.10	50	10	80.02.50.01	2
80.03.15.14	15	14	-	-
80.03.20.14	20	14	-	-
80.03.25.14	25	14	-	-
80.03.30.14	30	14	-	-
80.03.35.14	35	14	-	-
80.03.40.14	40	14	-	-
80.03.50.14	50	14	-	-

81.01.XX.XX
81.02.XX.XX
81.03.XX.XX

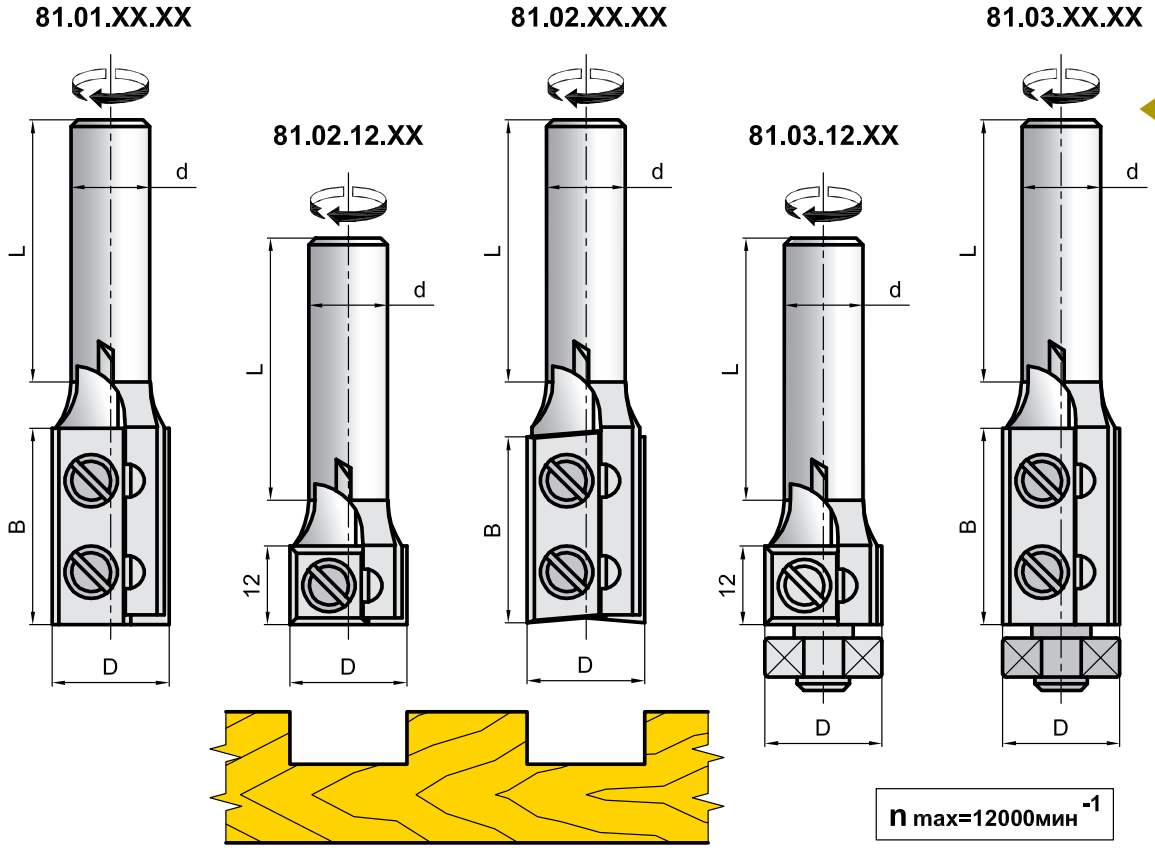

n max=12000мин$^{-1}$

Ножи

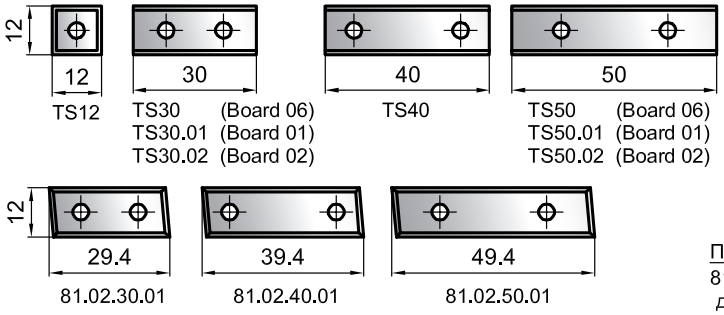

Расшифровка обозначения фрезы:

81.0X.XX.XX.X.dd

- тип
- диаметр хвостовика
- материал ножей:
  - 0 - Board 06 (по древесине)
  - 1 - Board 01 (по MDF и ДСП)
  - 2 - Board 02 (по MDF и ДСП)
- диаметр резания
- ширина резания

Пример обозначения фрезы:
81.01.50.19.1.12 - фреза типа 01, шириной 50мм, диаметр 19мм, ножи - Board 01, хвостовик d=12мм

Обозначение фрезы	D мм	d мм	B мм	L мм	Ножи	
					Обозначение	Кол.
81.01.30.19.X.12	19	12	30	50	TS30 / TS30.01/02	2
81.01.40.19.X.12	19	12	40	50	TS40	2
81.01.50.19.X.12	19	12	50	50	TS50 / TS50.01/02	2
81.02.12.19.X.12	19	12	12	50	TS12	2
81.02.30.19.X.12	19	12	28	50	81.02.30.01	2
81.02.40.19.X.12	19	12	38	50	81.02.40.01	2
81.02.50.19.X.12	19	12	48	50	81.02.50.01	2
81.03.12.19.X.12	19	12	12	50	TS12	2
81.03.30.19.X.12	19	12	30	50	TS30 / TS30.01/02	2
81.03.40.19.X.12	19	12	40	50	TS40	2
81.03.50.19.X.12	19	12	50	50	TS50 / TS50.01/02	2

81.15.0X.XX.XX

81.15.01.X1.XX
81.15.01.X2.XX

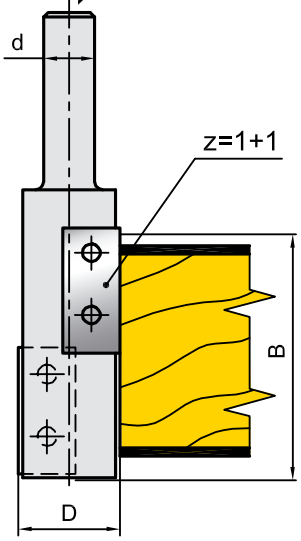

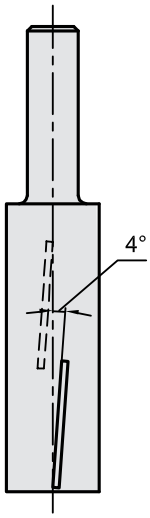

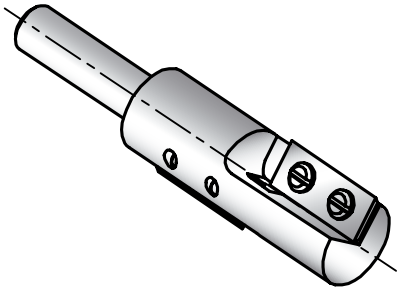

81.15.02.X1.XX
81.15.02.X2.XX

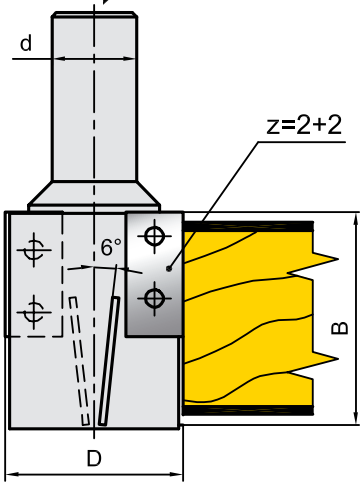

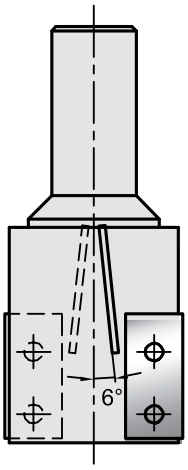

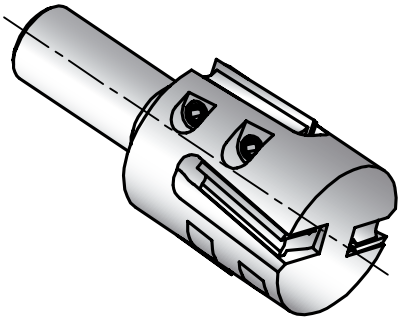

Структура обозначения фрез:

81.15.0X.XX.XX

- класс фрезы
- конструктивное исполнение
- тип ножевой схемы (z)
- материал ножей:
  0 - Board06 для обработки древесины;
  1 - Board01 для обработки MDF и ДСП;
  2 - Board02 для обработки MDF и ДСП;
- направление вращения инструмента:
  1 - правое;
  2 - левое.
- посадочный диаметр (d)

Ножи Z

Материал ножа

Board 06	→	TS30
Board 01	→	TS30.01
Board 02	→	TS30.02

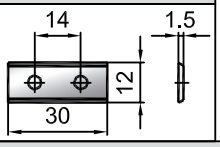

Пример обозначения:
81.15.01.01.14 - фреза типа 1 (z=1+1), ножи - Board01, правого вращения, диаметр хвостовика 14мм

Примечание:
Возможна доукомплектация фрез роликами для работы по шаблону.

Обозначение фрезы	D мм	d мм	B мм	Ножи Z	
				Обозначение	Кол.
81.15.01.0X.XX	24	12 - 16	58	TS30 (Board06)	1 + 1
81.15.01.1X.XX	24	12 - 16	58	TS30.01 (Board01)	1 + 1
81.15.01.2X.XX	24	12 - 16	58	TS30.02 (Board02)	1 + 1
81.15.02.0X.XX	42	16 - 25	50	TS30 (Board06)	2 + 2
81.15.02.1X.XX	42	16 - 25	50	TS30.01 (Board01)	2 + 2
81.15.02.2X.XX	42	16 - 25	50	TS30.02 (Board02)	2 + 2

82.0X.XX.XX.0X.XX

82.01.12.17.01.XX
82.01.12.17.02.XX

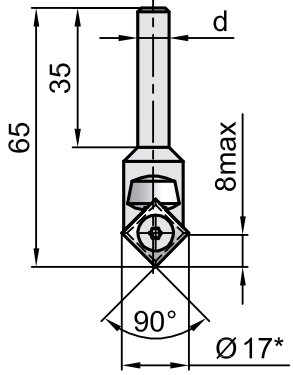

82.02.12.17.01.XX
82.02.12.17.02.XX

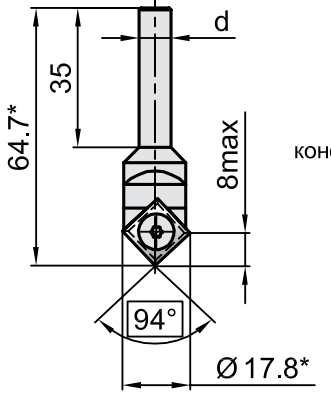

Структура обозначения фрез:

82.0X.XX.XX.0X.XX

конструктивное исполнение

направление вращения инструмента:
1 - правое
2 - левое

посадочный диаметр (d)

82.01.30.40.01.XX
82.01.30.40.02.XX

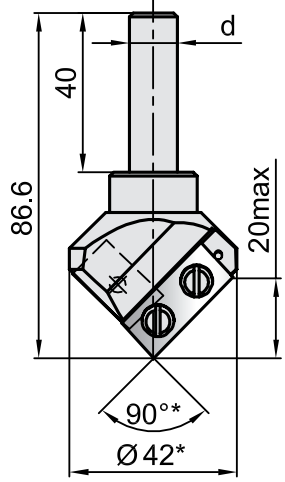

82.02.30.50.01.XX
82.02.30.50.02.XX

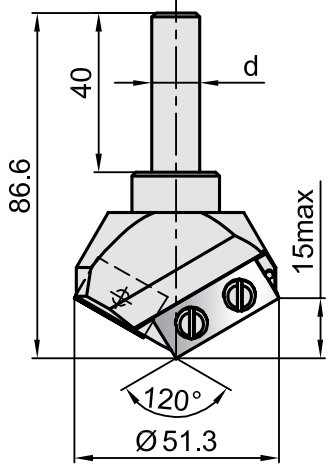

***Примечание:**
По индивидуальному заказу изготавливаются фрезы с углом профиля 60°-120°.

Обозначение фрезы	D мм	d мм	B мм	Ножи Z	
				Обозначение	Кол.
82.01.12.17.01.XX	17	8 - 16	8	82.01.12.17.01.01	1
82.01.12.17.02.XX	17	8 - 16	8	82.01.12.17.02.01	1
82.02.12.17.01.XX	17.8	8 - 16	8	TS12	1
82.02.12.17.02.XX	17.8	8 - 16	8	TS12	1
82.01.30.40.01.XX	42	12 - 16	20	82.01.30.01.01	1
				TS20	1
82.01.30.40.02.XX	42	12 - 16	20	82.01.30.02.01	1
				TS20	1
82.02.30.50.01.XX	51.3	12 - 16	15	TS30	1
				TS20	1
82.02.30.50.02.XX	51.3	12 - 16	15	TS30	1
				TS20	1

80.XXXX

81.6034.01

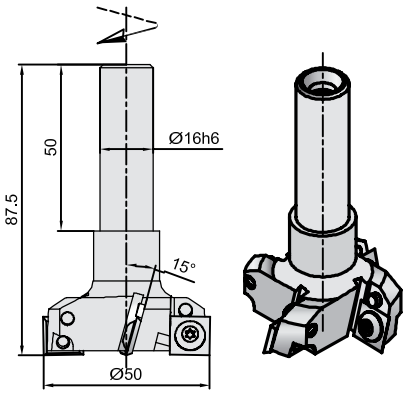

Группа роторная
88.6249.10

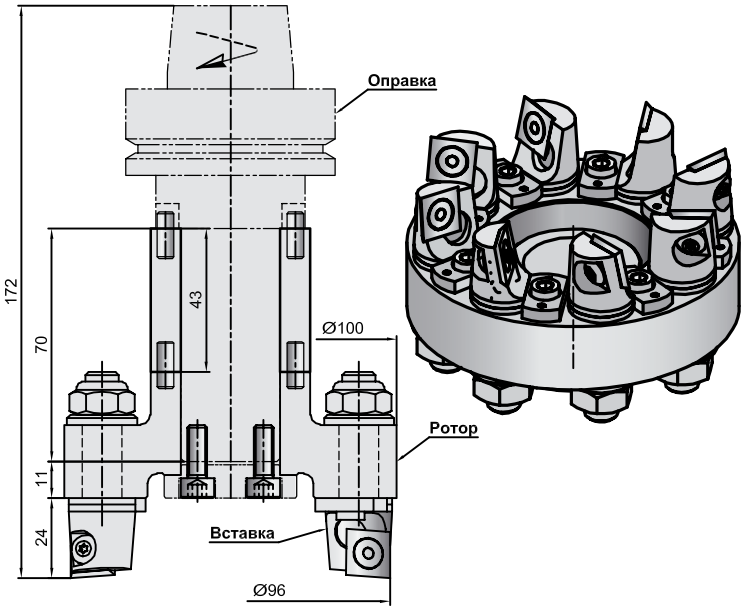

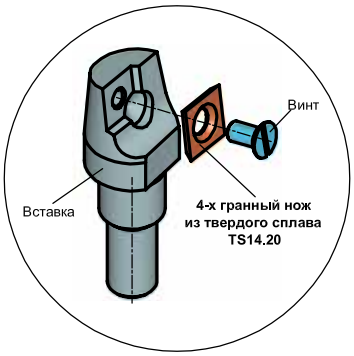

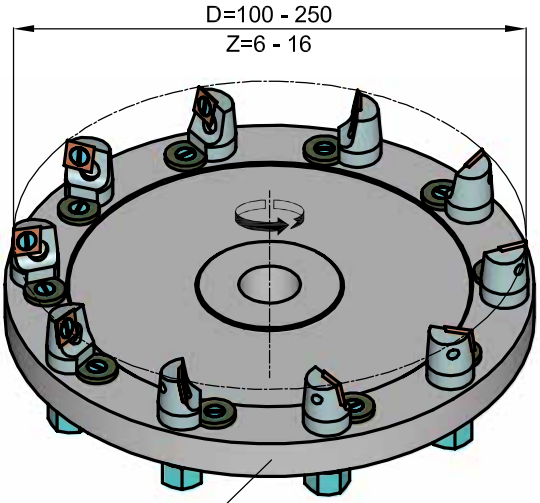

80.1642.00
D=250 / Z=8

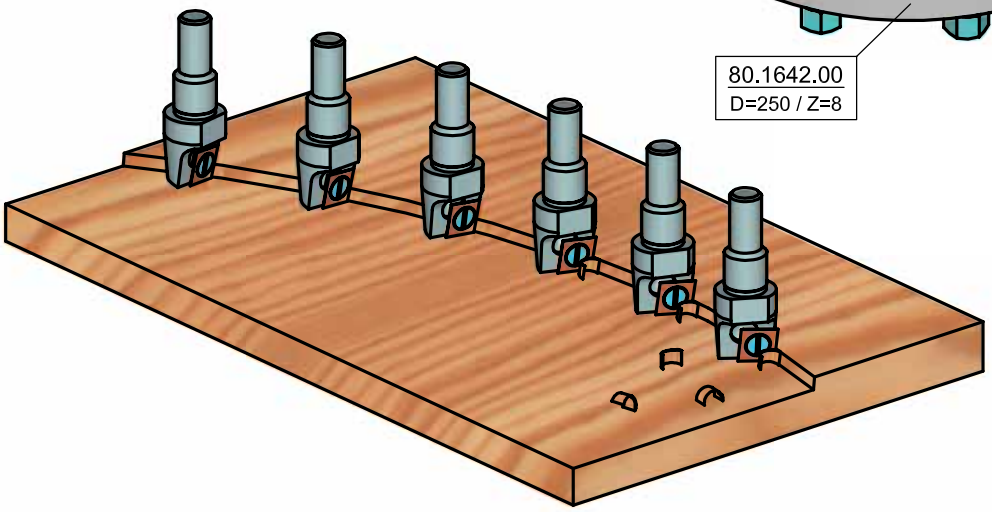

80.XXXX

Схема роторного строгания.

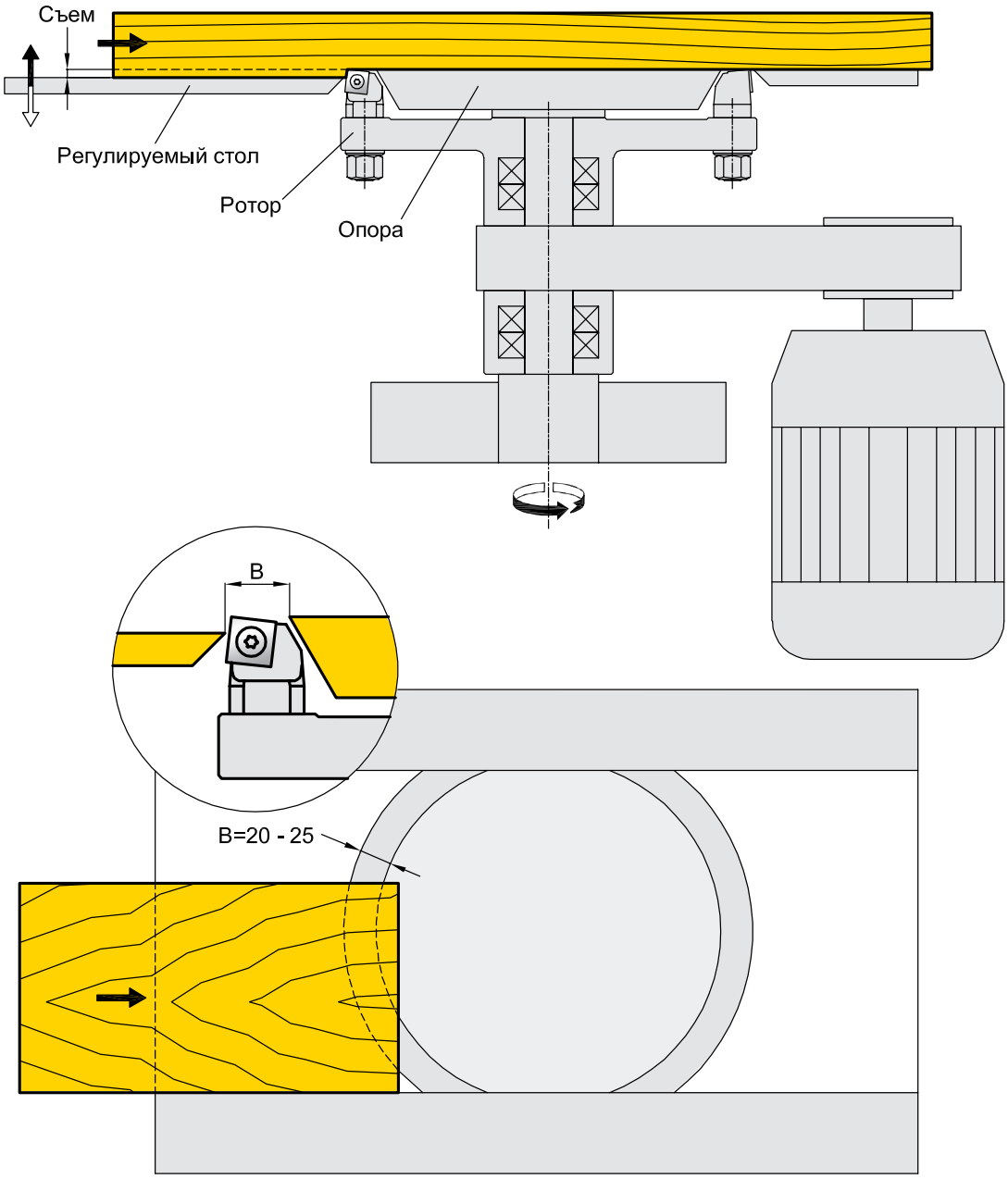

Традиционная схема строгания.

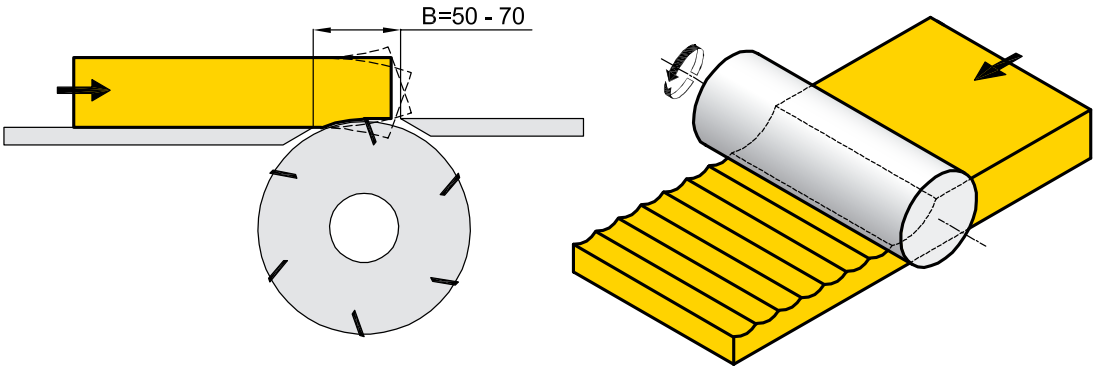

93.160.3.060.00.0.1.20

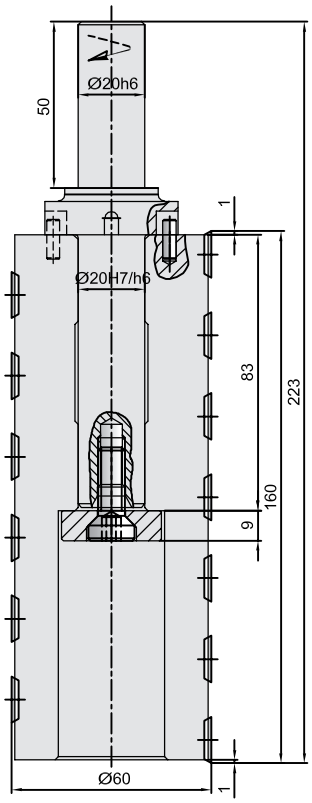

93.100.3.060.00.0.1.20

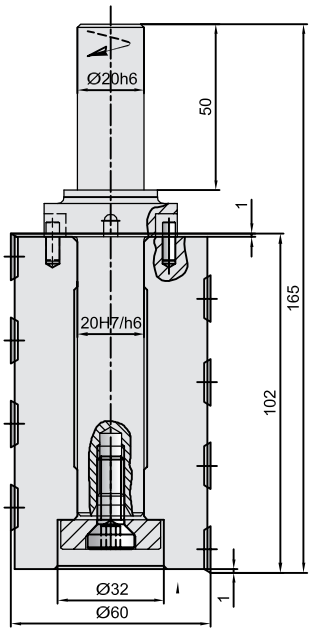

93.080.060.20

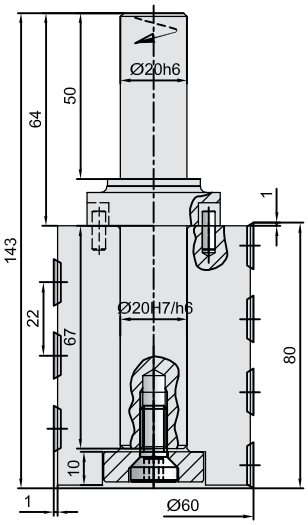

93.060.060

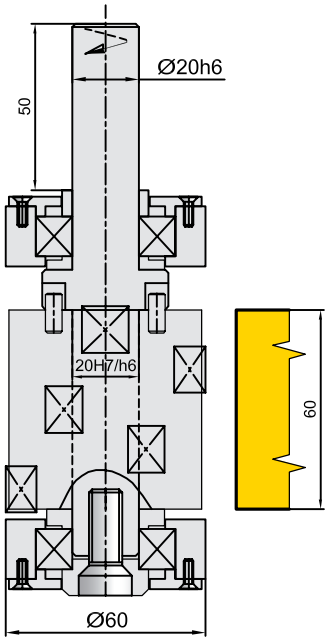

93.100.3.090.02.0.1

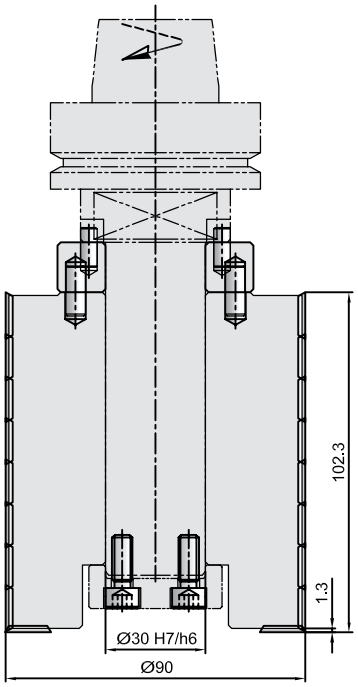

93.5966.01

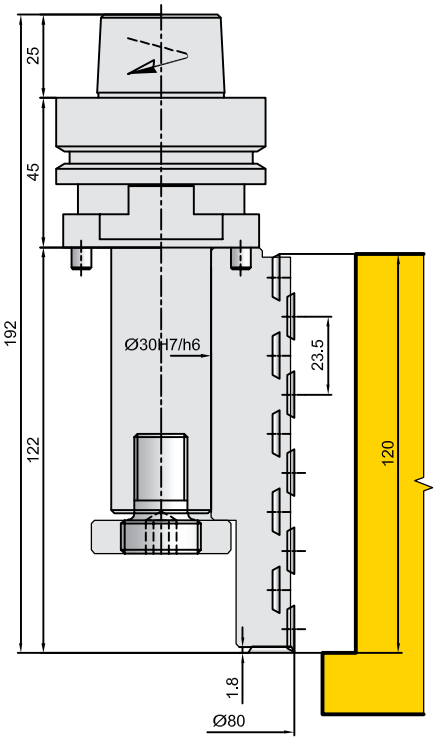

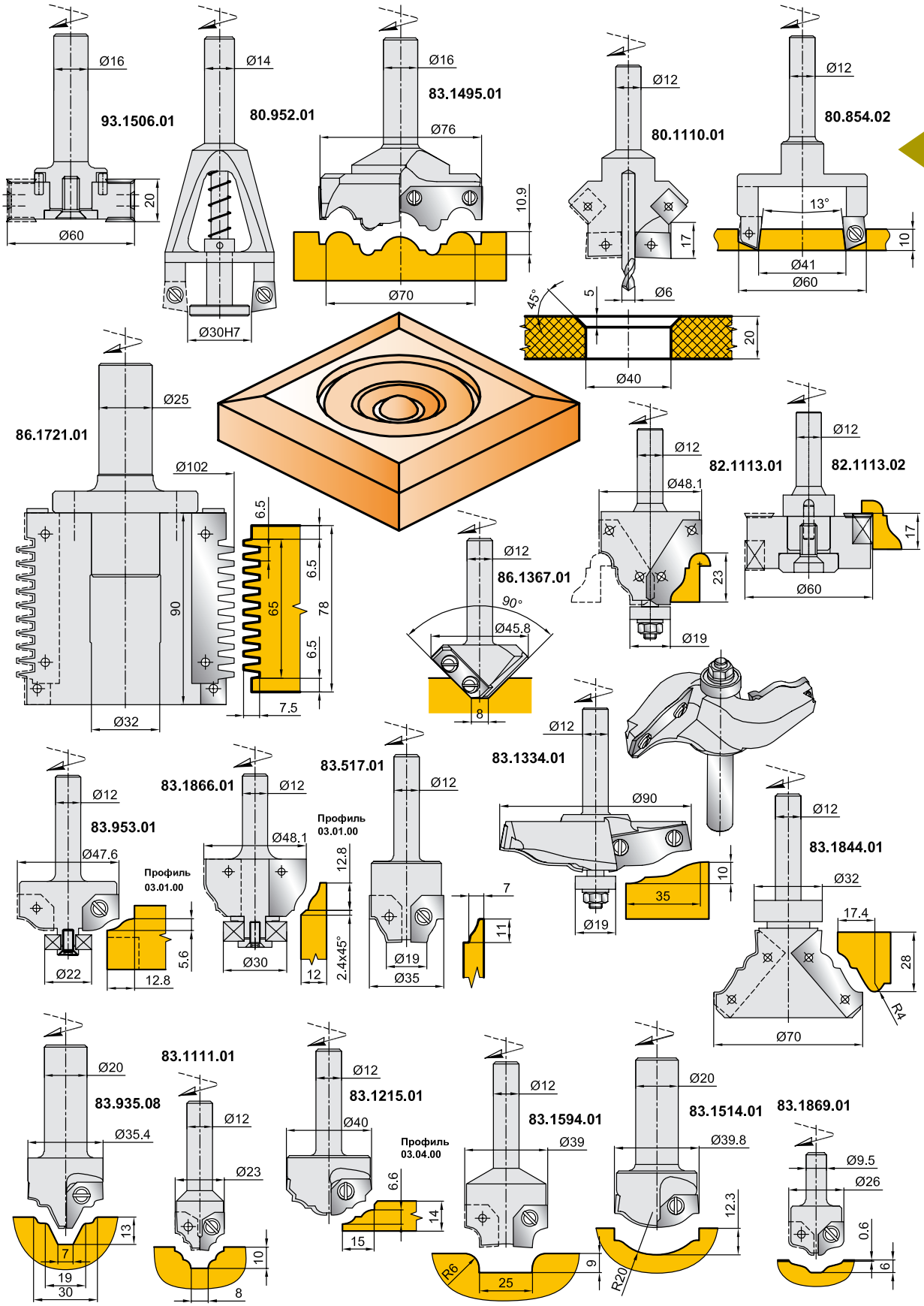
93.1506.01
Ø16
20
Ø60
80.952.01
Ø14
Ø30H7
83.1495.01
Ø16
Ø76
10.9
Ø70
80.1110.01
Ø12
17
Ø6
80.854.02
Ø12
13°
10
Ø41
Ø60
45°
5
20
Ø40
86.1721.01
Ø25
Ø102
6.5
6.5
65
78
6.5
90
7.5
Ø32
82.1113.01
Ø12
Ø48.1
23
Ø19
82.1113.02
Ø12
17
Ø60
86.1367.01
Ø12
90°
Ø45.8
8
83.953.01
Ø12
Ø47.6
Профиль 03.01.00
Ø22
12.8
5.6
83.1866.01
Ø12
Ø48.1
Профиль 03.01.00
12.8
Ø30
12
2.4x45°
83.517.01
Ø12
7
11
Ø19
Ø35
83.1334.01
Ø12
Ø90
10
35
Ø19
83.1844.01
Ø12
Ø32
17.4
28
R4
Ø70
83.935.08
Ø20
Ø35.4
13
7
19
30
83.1111.01
Ø12
Ø23
10
8
83.1215.01
Ø12
Ø40
Профиль 03.04.00
6.6
14
15
83.1594.01
Ø12
Ø39
R6
25
9
83.1514.01
Ø20
Ø39.8
12.3
R20
83.1869.01
Ø9.5
Ø26
0.6
6

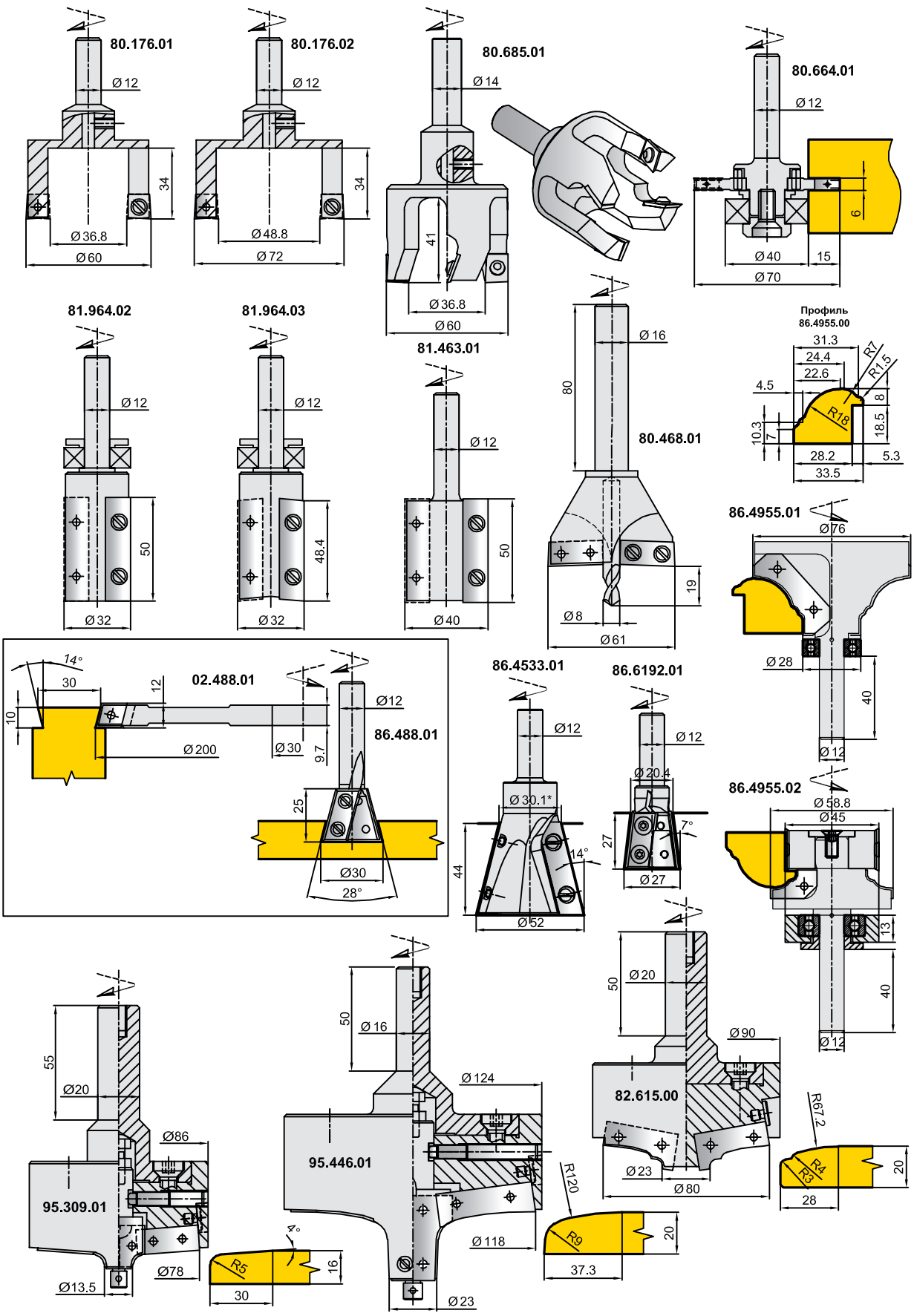
80.176.01
Ø12
34
Ø36.8
Ø60
80.176.02
Ø12
34
Ø48.8
Ø72
80.685.01
Ø14
41
Ø36.8
Ø60
80.664.01
Ø12
6
Ø40
15
Ø70
81.964.02
Ø12
50
Ø32
81.964.03
Ø12
48.4
Ø32
81.463.01
Ø12
50
Ø40
80.468.01
Ø16
80
19
Ø8
Ø61
Профиль
86.4955.00
31.3
24.4
22.6
R7
R11.5
4.5
8
R18
10.3
7
18.5
28.2
5.3
33.5
86.4955.01
Ø76
Ø28
40
Ø12
02.488.01
14°
30
12
10
Ø200
Ø30
9.7
86.488.01
Ø12
25
Ø30
28°
86.4533.01
Ø12
Ø30.1*
14°
44
Ø52
86.6192.01
Ø12
Ø20.4
7°
27
Ø27
86.4955.02
Ø58.8
Ø45
13
40
Ø12
95.309.01
55
Ø20
Ø86
Ø78
Ø13.5
R5
4°
16
30
95.446.01
50
Ø16
Ø124
Ø118
Ø23
R120
R9
20
37.3
82.615.00
50
Ø20
Ø90
Ø23
Ø80
R67.2
R4
R3
20
28

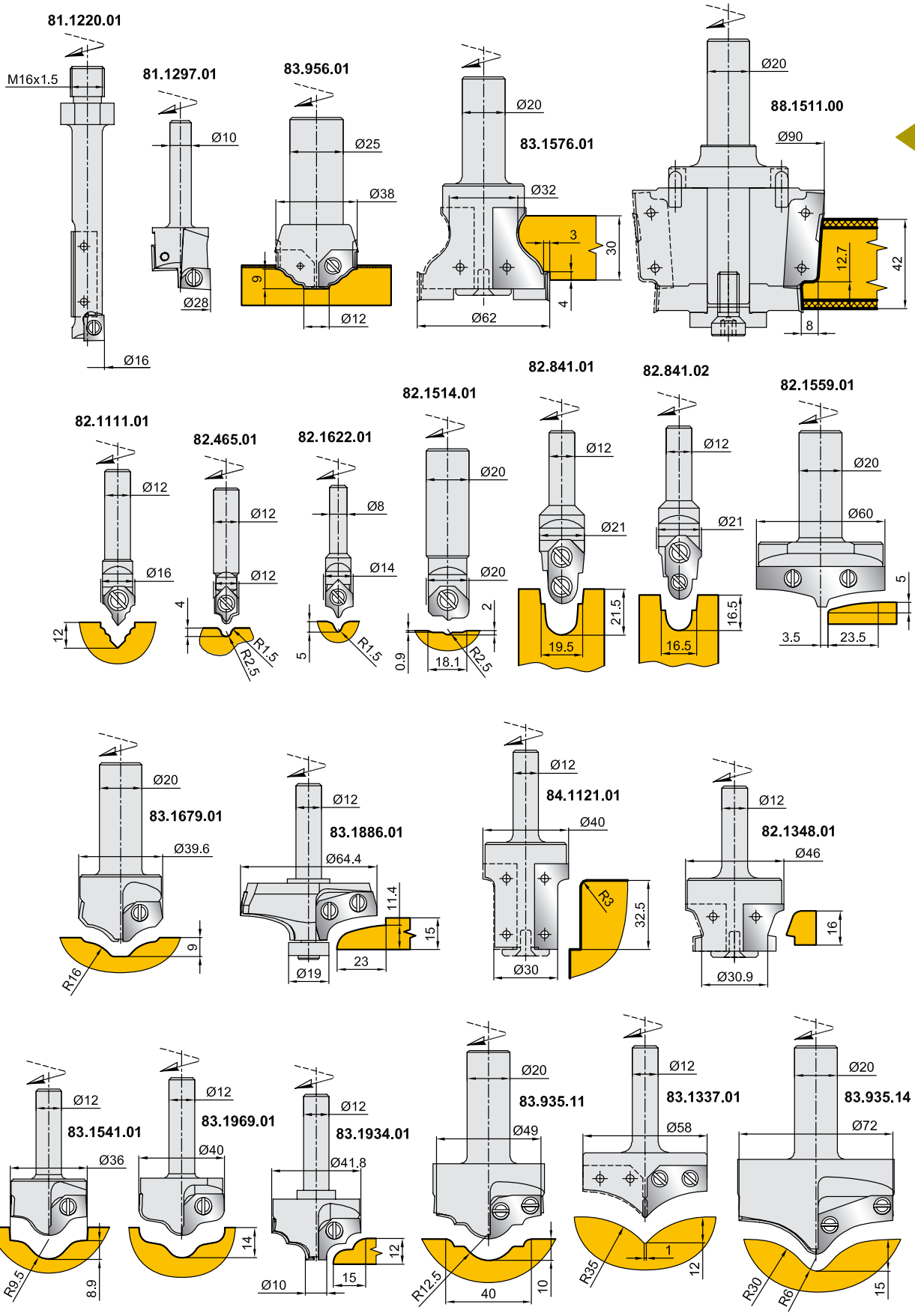
81.1220.01
M16x1.5
Ø16
81.1297.01
Ø10
Ø28
83.956.01
Ø25
Ø38
9
Ø12
83.1576.01
Ø20
Ø32
3
30
4
Ø62
88.1511.00
Ø20
Ø90
12.7
42
8
82.1111.01
Ø12
Ø16
12
82.465.01
Ø12
Ø12
4
R1.5
R2.5
82.1622.01
Ø8
Ø14
5
R1.5
82.1514.01
Ø20
Ø20
2
0.9
18.1
R2.5
82.841.01
Ø12
Ø21
21.5
19.5
82.841.02
Ø12
Ø21
16.5
16.5
82.1559.01
Ø20
Ø60
5
3.5
23.5
83.1679.01
Ø20
Ø39.6
9
R16
83.1886.01
Ø12
Ø64.4
11.4
15
Ø19
23
84.1121.01
Ø12
Ø40
R3
32.5
Ø30
82.1348.01
Ø12
Ø46
16
Ø30.9
83.1541.01
Ø12
Ø36
R9.5
8.9
83.1969.01
Ø12
Ø40
14
83.1934.01
Ø12
Ø41.8
12
15
Ø10
83.935.11
Ø20
Ø49
R12.5
40
10
83.1337.01
Ø12
Ø58
1
R35
12
83.935.14
Ø20
Ø72
R30
R6
15

83.4832.20

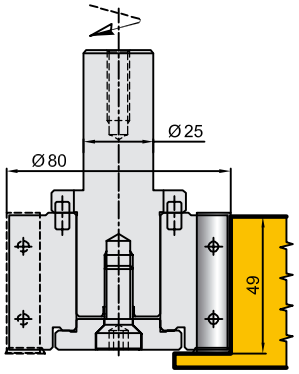

83.4832.30

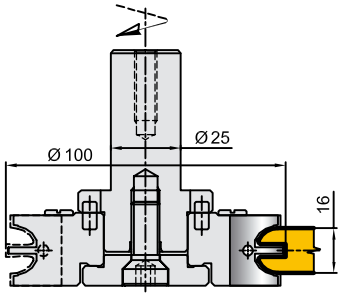

83.4905.01

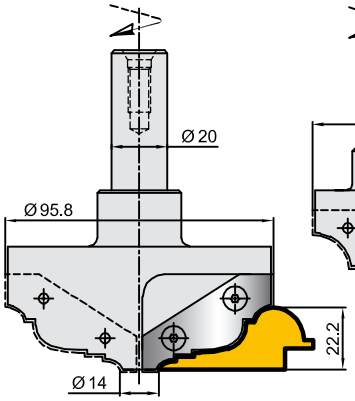

83.4905.02

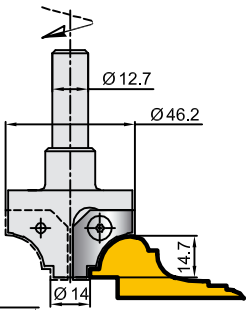

83.4932.10

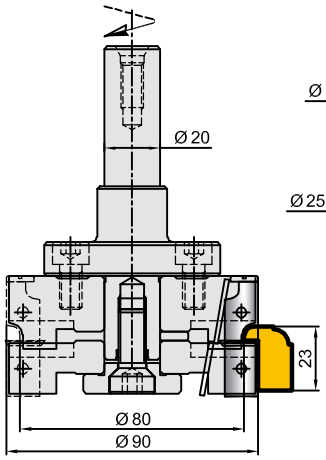

83.4932.01

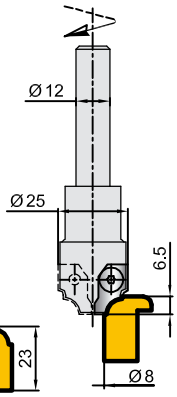

83.4944.01

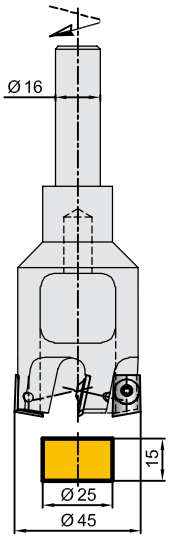

83.4944.02

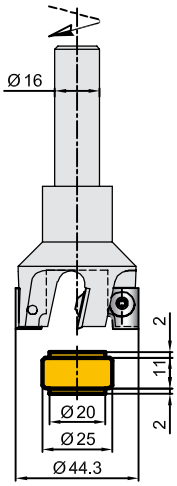

83.4851.01

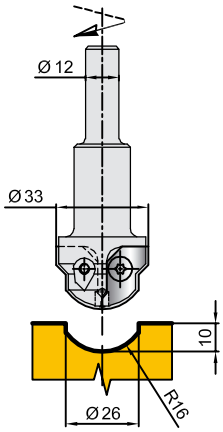

83.4843.01

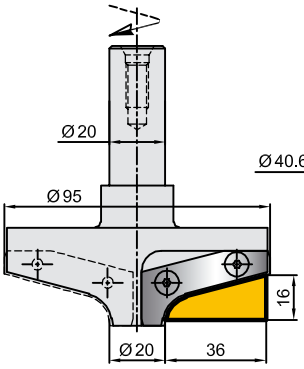

83.4825.01

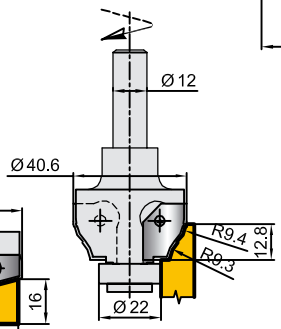

83.4865.01

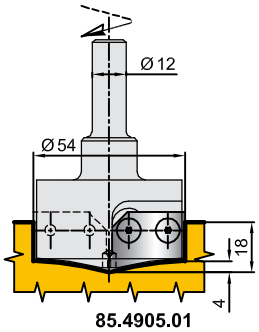

83.4881.01

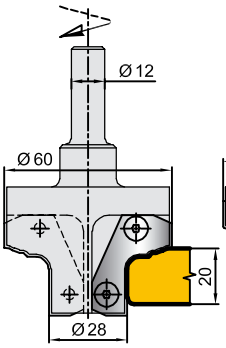

83.4881.02

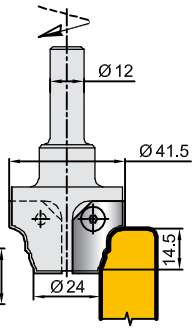

83.4875.01

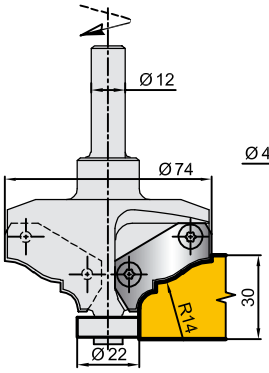

83.4895.01

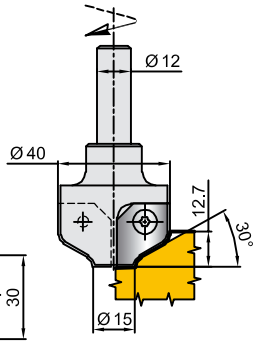

85.4905.01

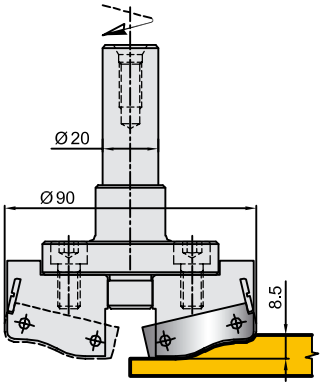

83.4931.01

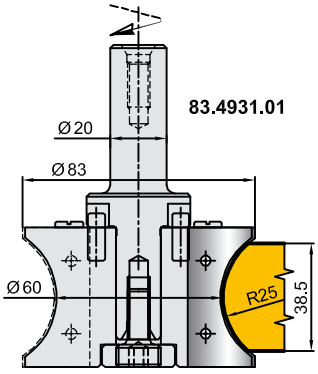

83.6106.01

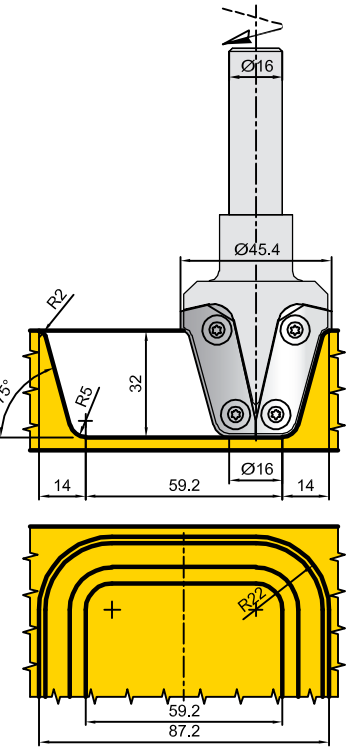

83.6078.01

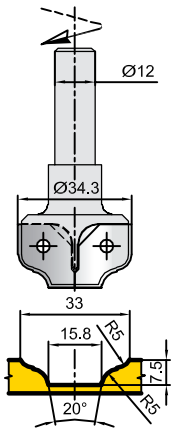

83.6085.01

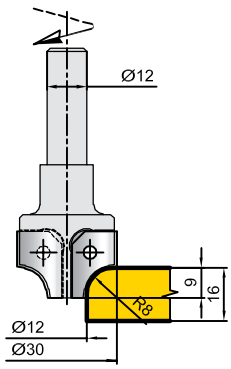

83.6286.01

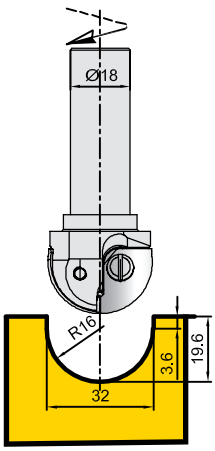

83.6286.02

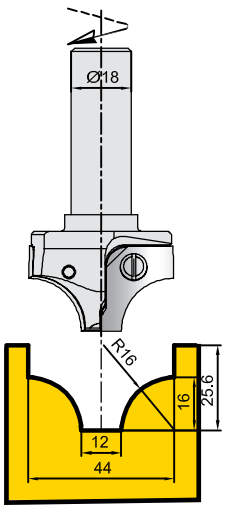

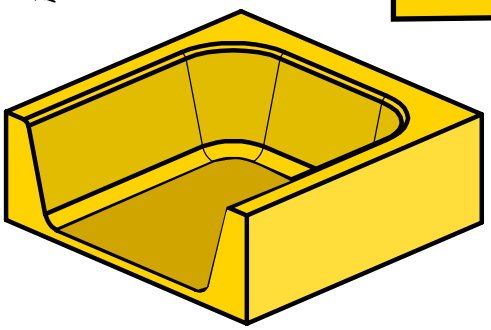

83.6104.01

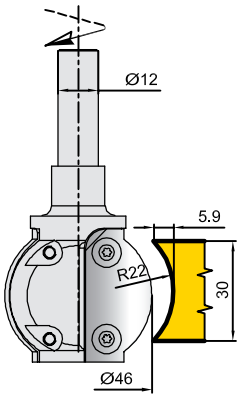

83.6104.02

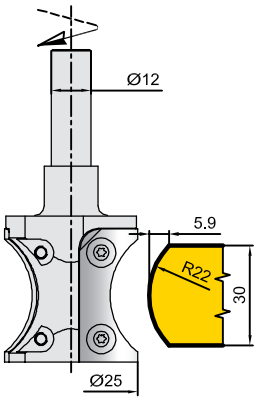

83.5758.01

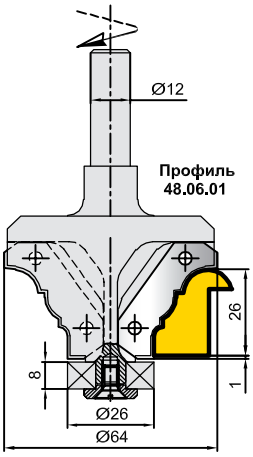

83.6046.01

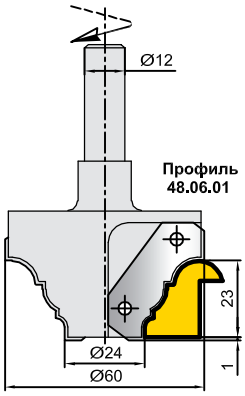

83.5690.01

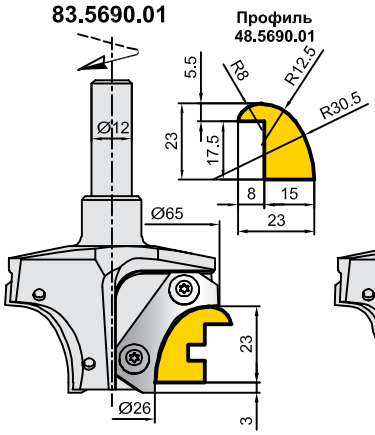

83.5690.02

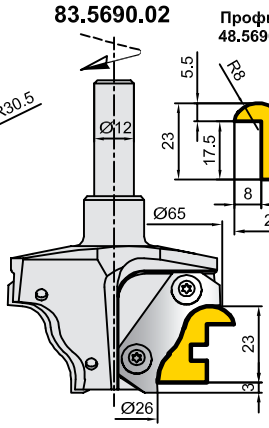

83.5690.03

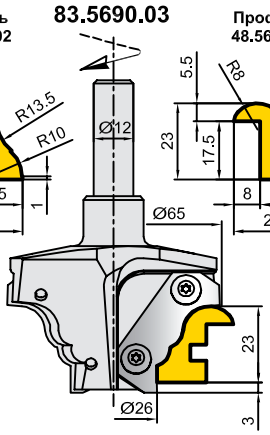

83.5690.20

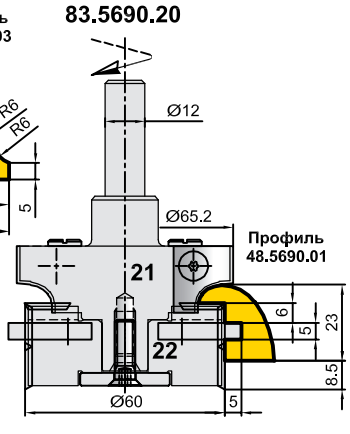

88.6049.01

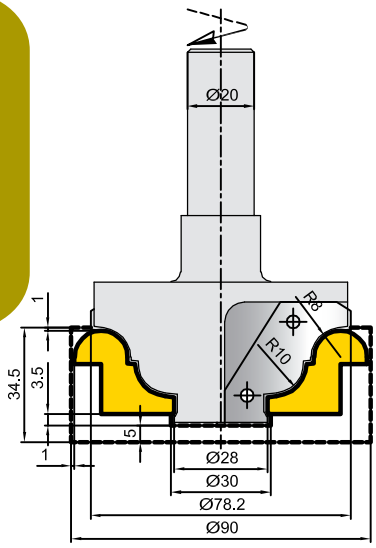

88.6049.02

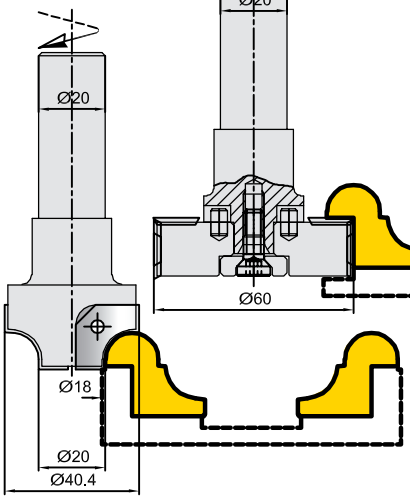

88.6049.03

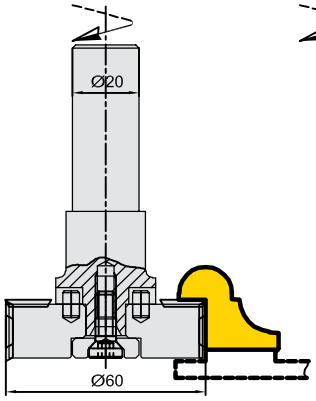

93.6049.04

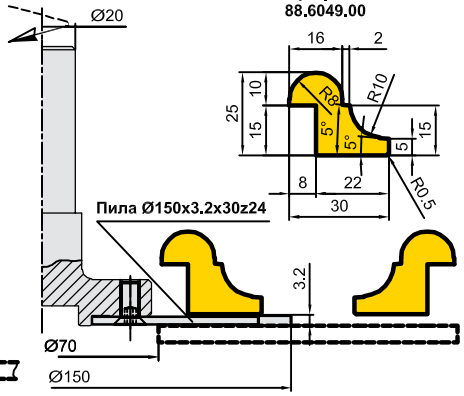

Профиль 88.6049.00

Профиль дерева 05.0241.00

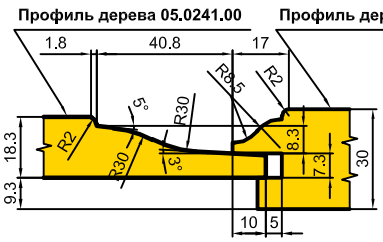

Профиль дерева 07.07.00

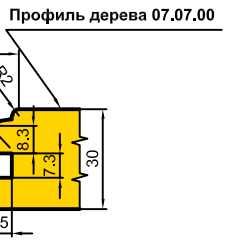

83.6132.01

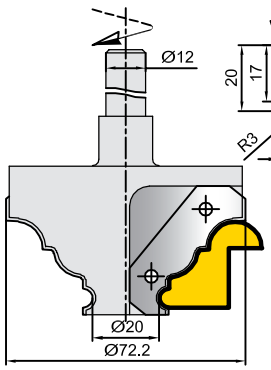

Профиль 48.6132.00

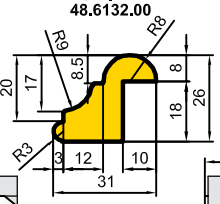

83.6132.02

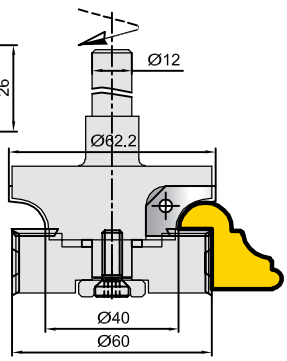

85.6415.01

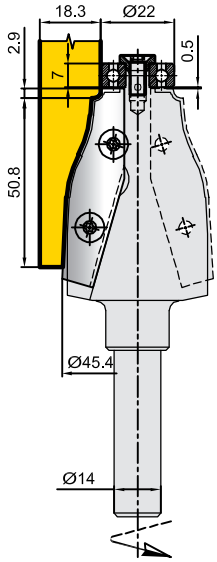

83.6415.02

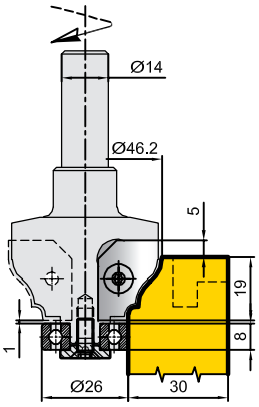

83.5935.01

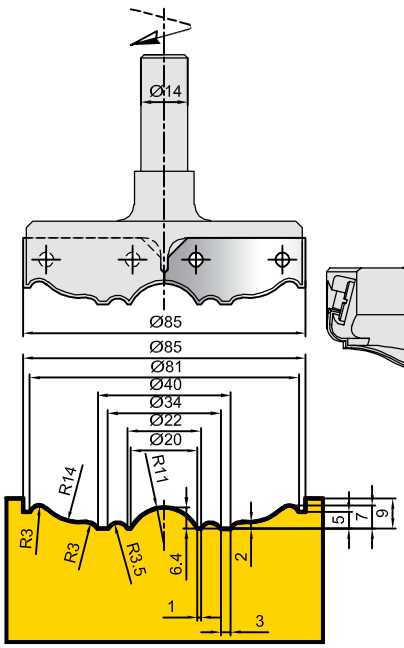

85.6190.01

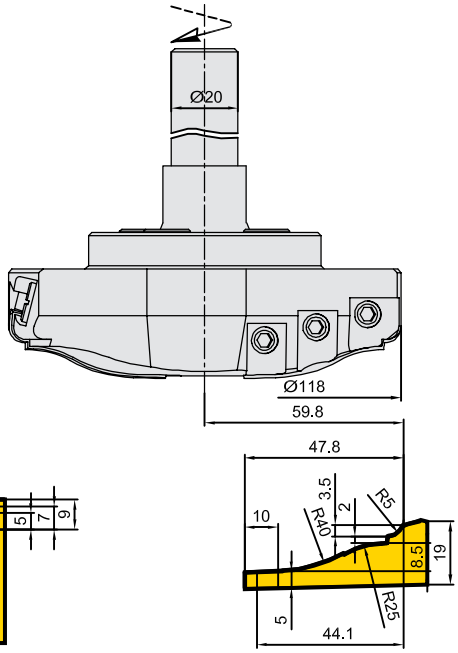

82.5339.00

82.5339.01.01

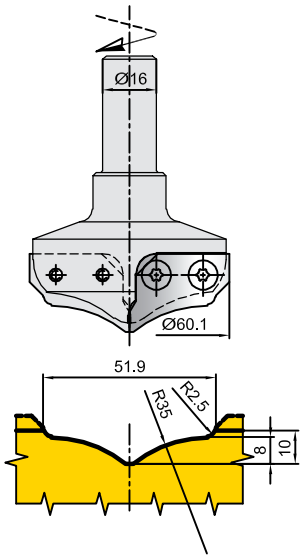

82.5339.01.02

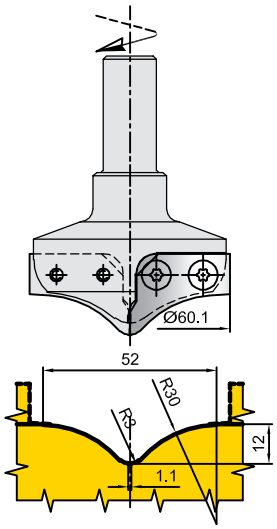

82.5339.01.03

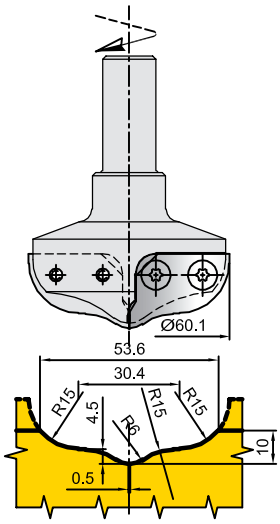

82.5339.02.01

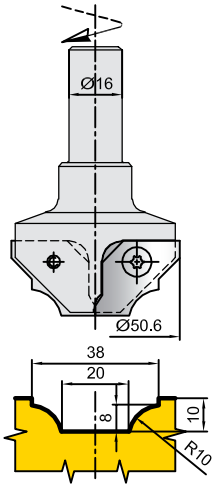

82.5339.02.02

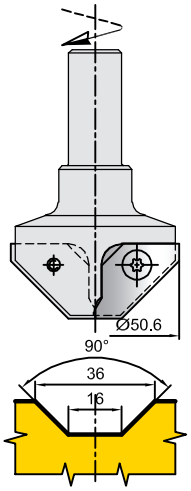

82.5339.03.01

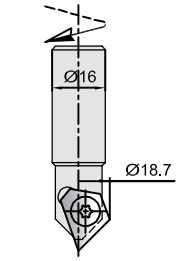

82.5339.03.02

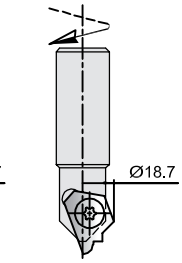

82.5339.03.03

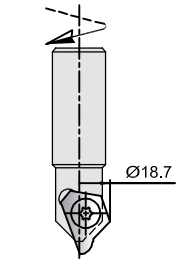

82.5339.03.04

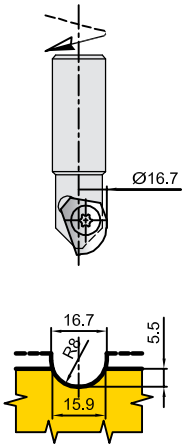

82.5339.03.05

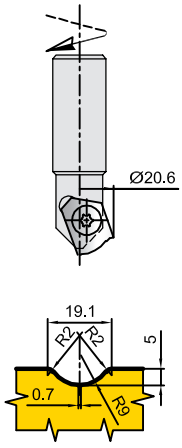

82.5339.03.06

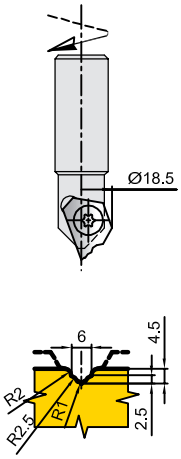

83.5878.01

Профиль 83.5878.00 C

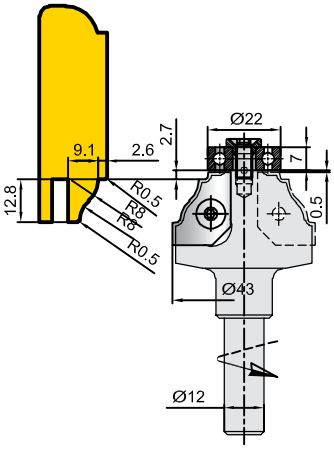

83.5878.02

Профиль 83.5878.00 B-1

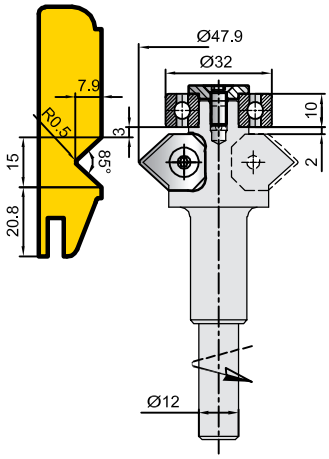

83.5878.03

Профиль 83.5878.00 B-2

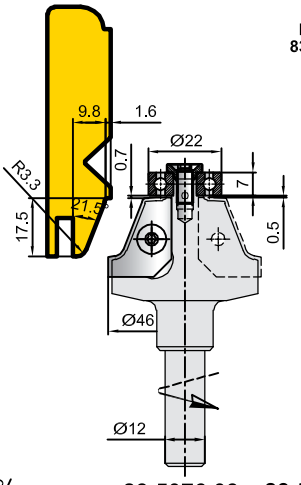

83.5878.04

Профиль 83.5878.00 A

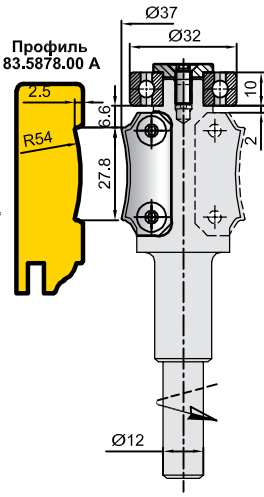

83.5076.01

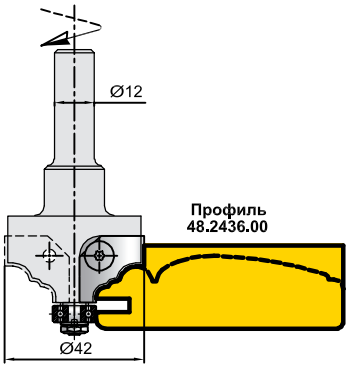

83.5076.02

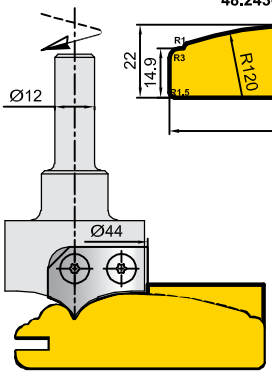

Профиль 48.2436.00

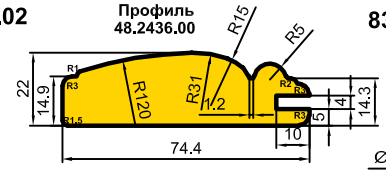

83.5076.03

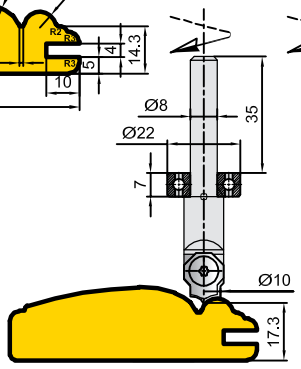

83.5076.04

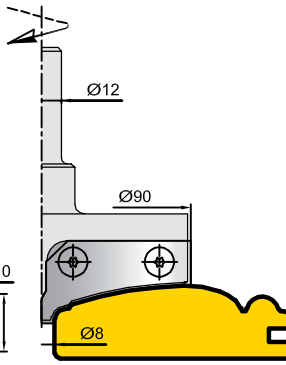

Профиль 83.3395.00

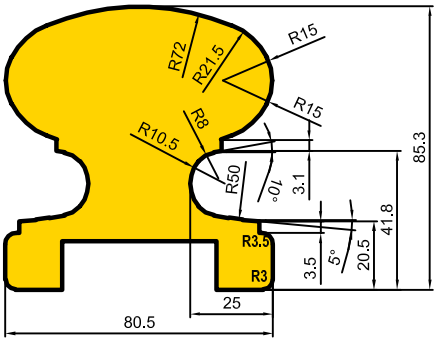

83.3395.01

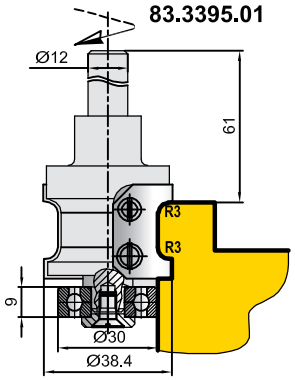

83.3395.02

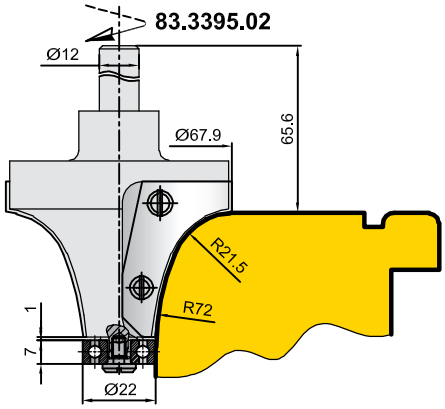

83.3395.03

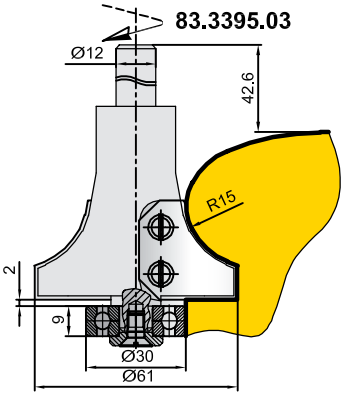

83.3395.04

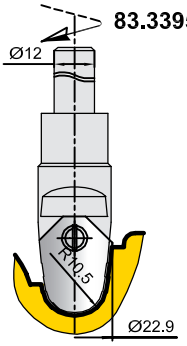

83.5196.10

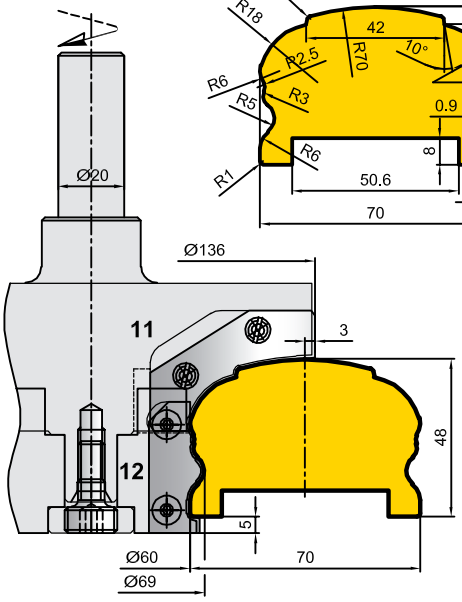

83.5354.01

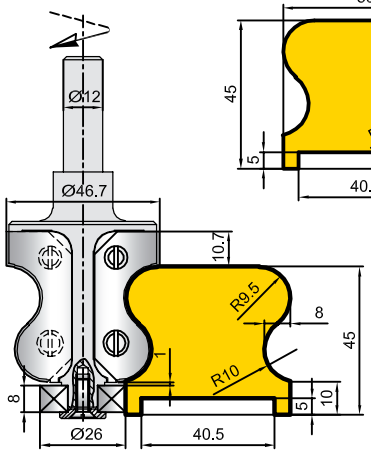

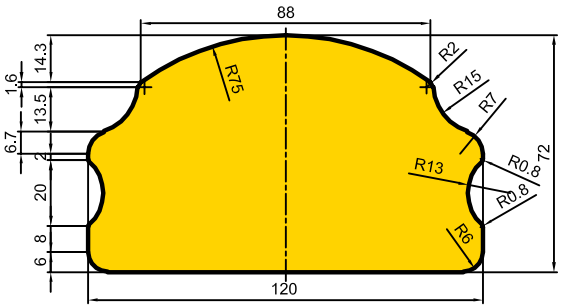

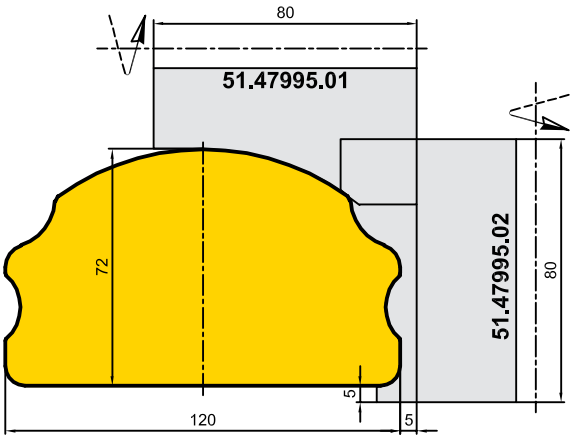

83.5225.01

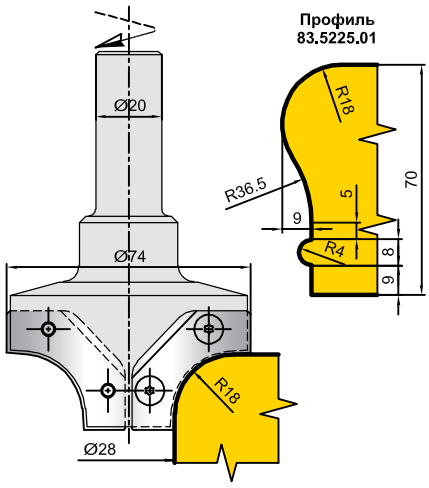

83.5225.02

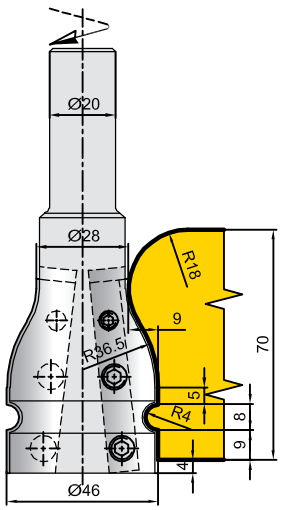

83.5638.01

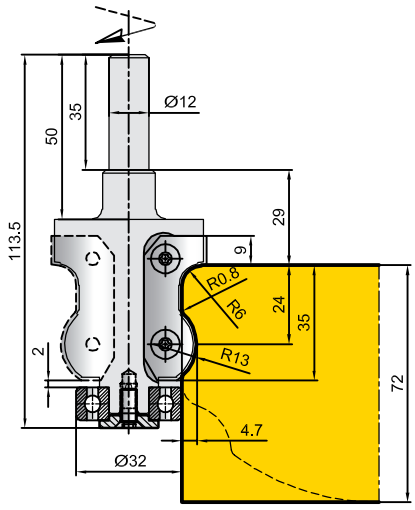

83.6330.10

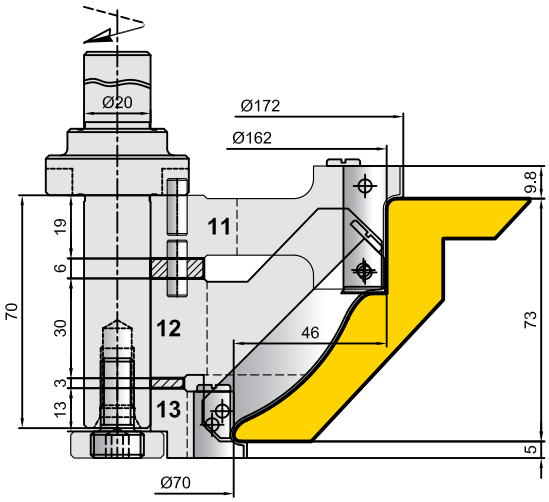

83.5676.01

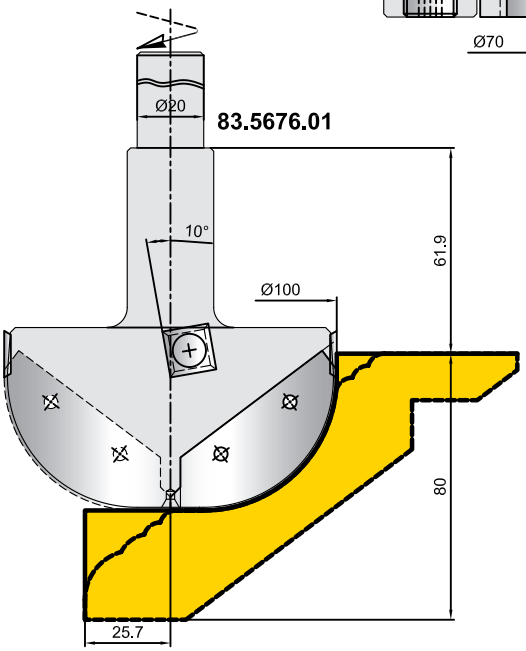

83.5676.02

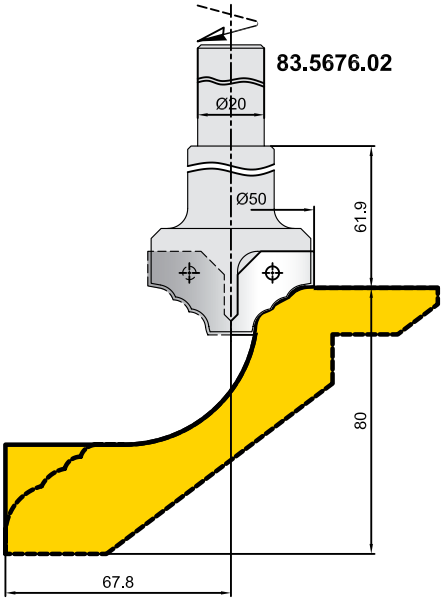

83.5676.03

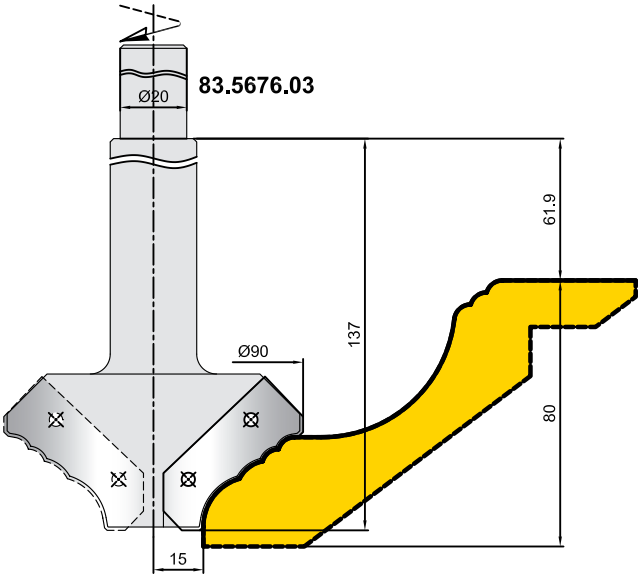

83.5676.04

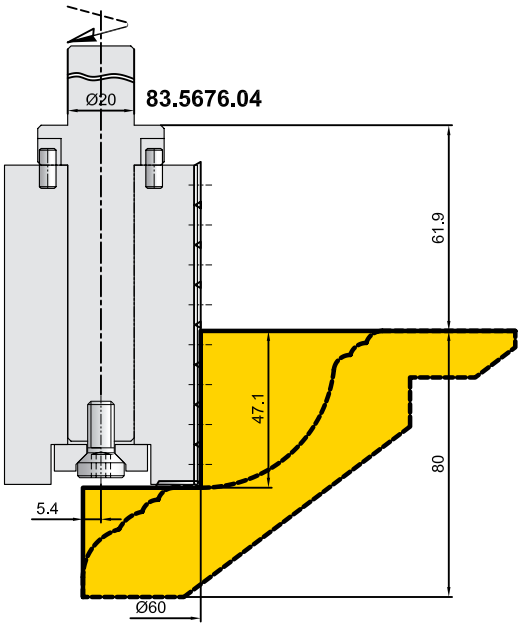

Фрезерование пазов

Вариант паза 1

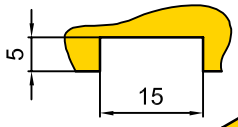

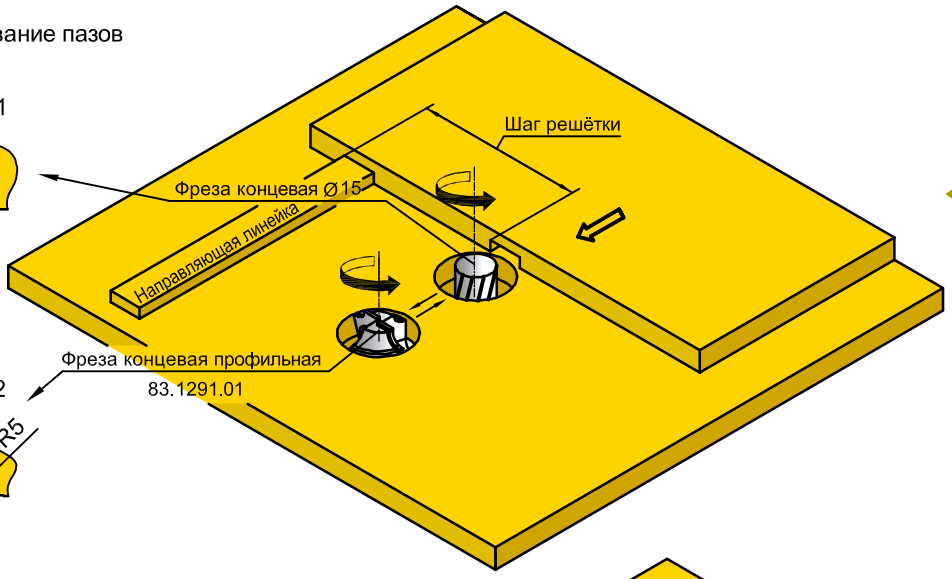

Вариант паза 2

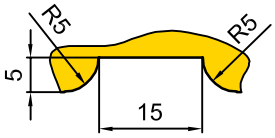

Разрезка на конструктивные элементы

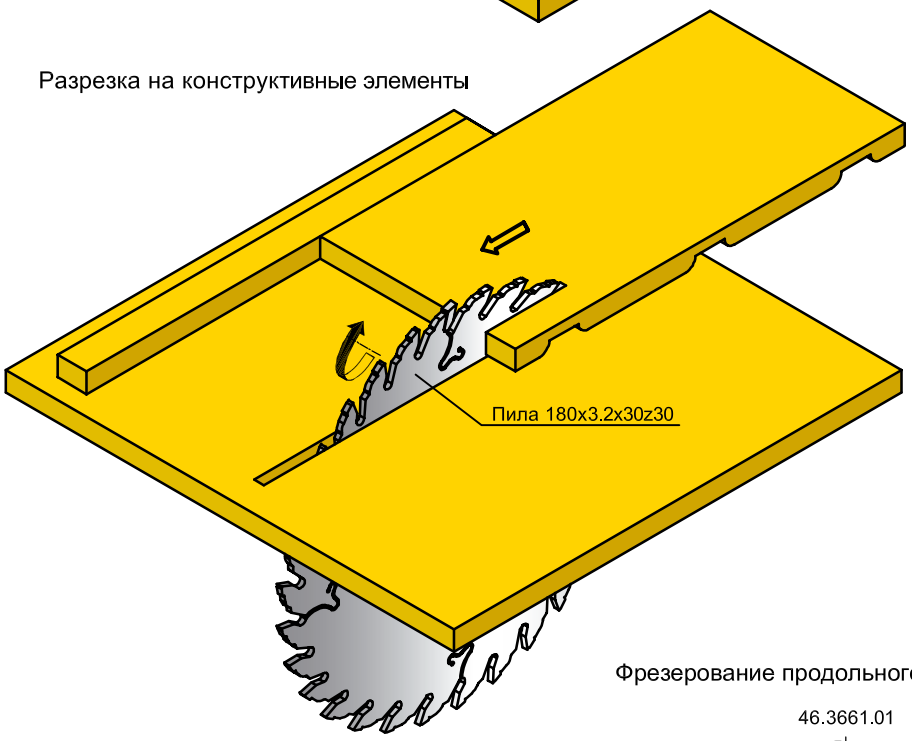

Фрезерование продольного профиля

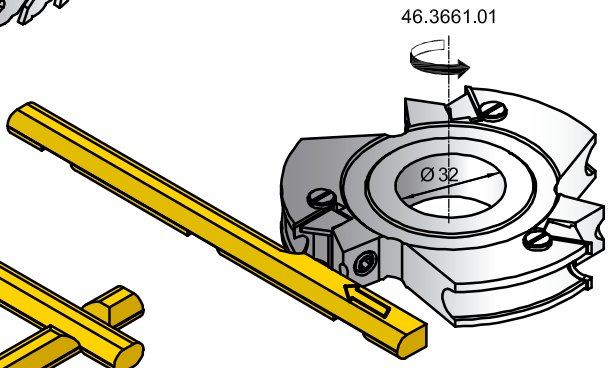

Сборка решётки

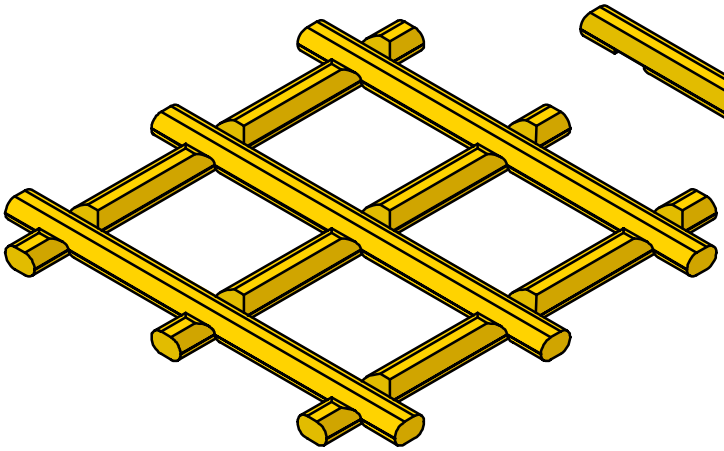

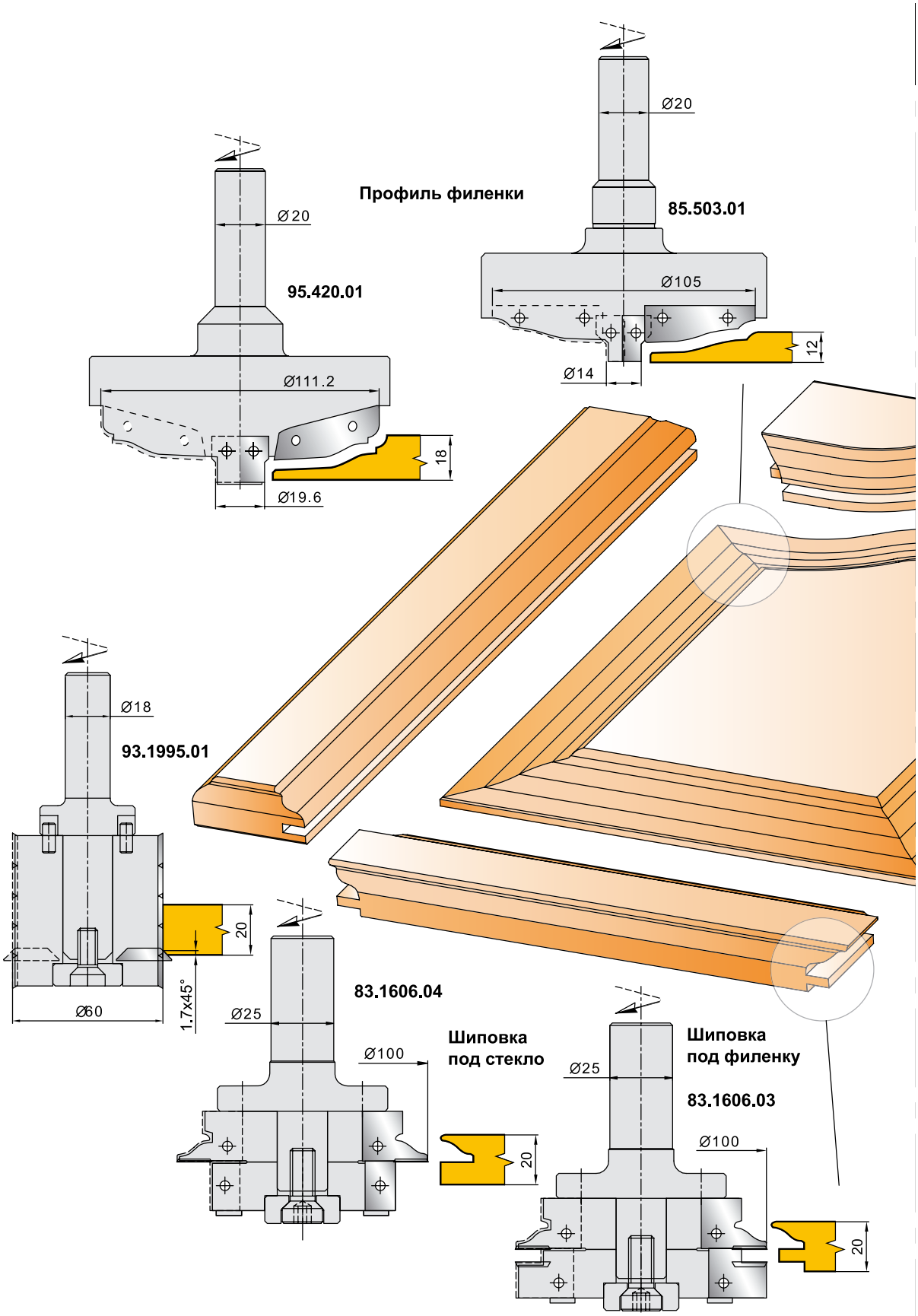
Профиль филенки
Ø20
85.503.01
Ø105
12
Ø14
Ø20
95.420.01
Ø111.2
18
Ø19.6
Ø18
93.1995.01
20
Ø60
1.7x45°
83.1606.04
Ø25
Ø100
Шиповка
под стекло
20
Шиповка
под филенку
Ø25
83.1606.03
Ø100
20

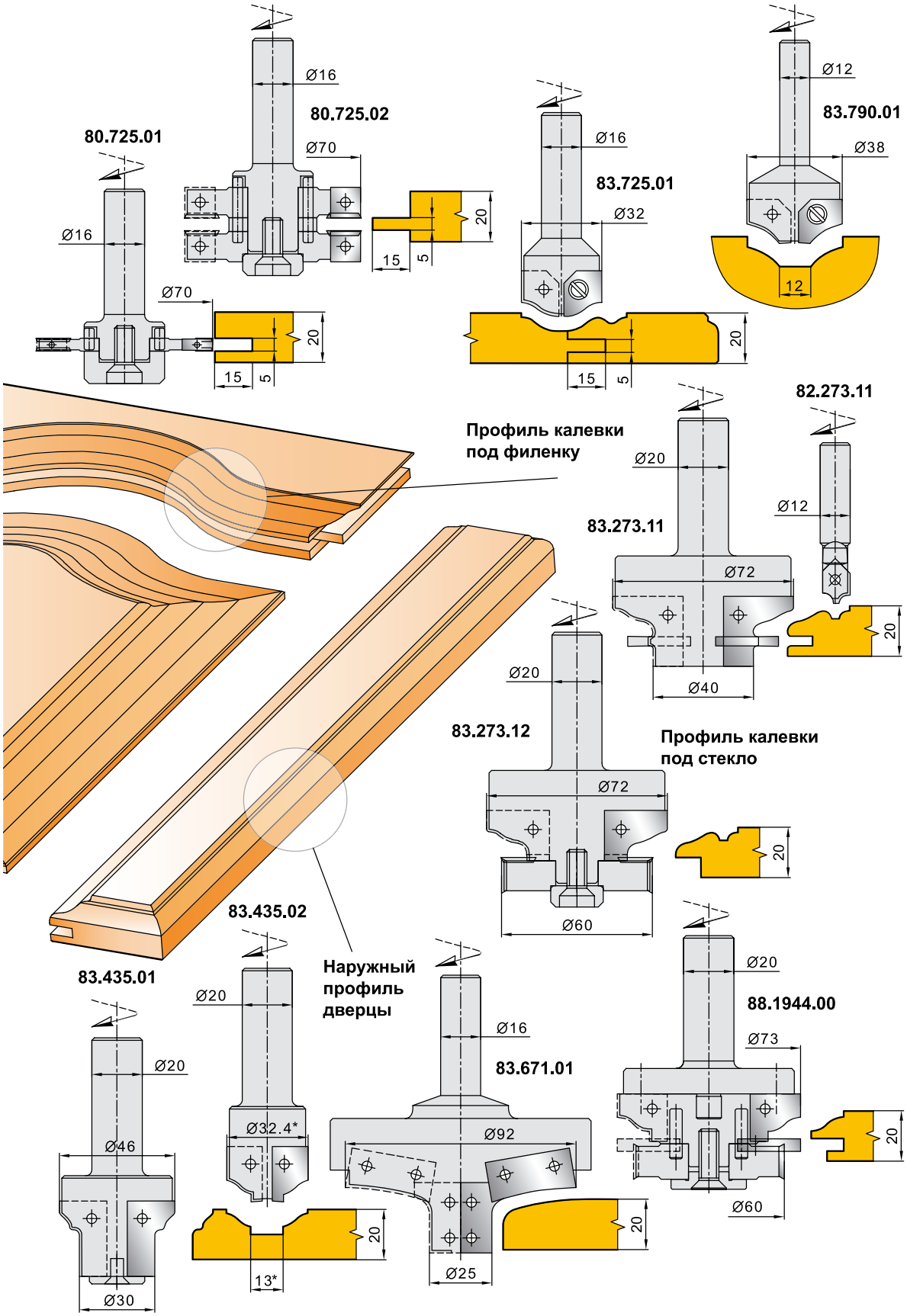
80.725.01
Ø16
Ø70
15
5
20
80.725.02
Ø16
Ø70
15
5
20
83.725.01
Ø16
Ø32
15
5
20
83.790.01
Ø12
Ø38
12
Профиль калевки
под филенку
82.273.11
Ø12
20
83.273.11
Ø20
Ø72
Ø40
83.273.12
Ø20
Ø72
Ø60
20
Профиль калевки
под стекло
83.435.01
Ø20
Ø46
Ø30
83.435.02
Ø20
Ø32.4*
13*
20
Наружный
профиль
дверцы
83.671.01
Ø16
Ø92
Ø25
20
88.1944.00
Ø20
Ø73
Ø60
20

ИЗГОТОВЛЕНИЕ ДВЕРНОГО ПОЛОТНА КОНЦЕВЫМИ ФРЕЗАМИ

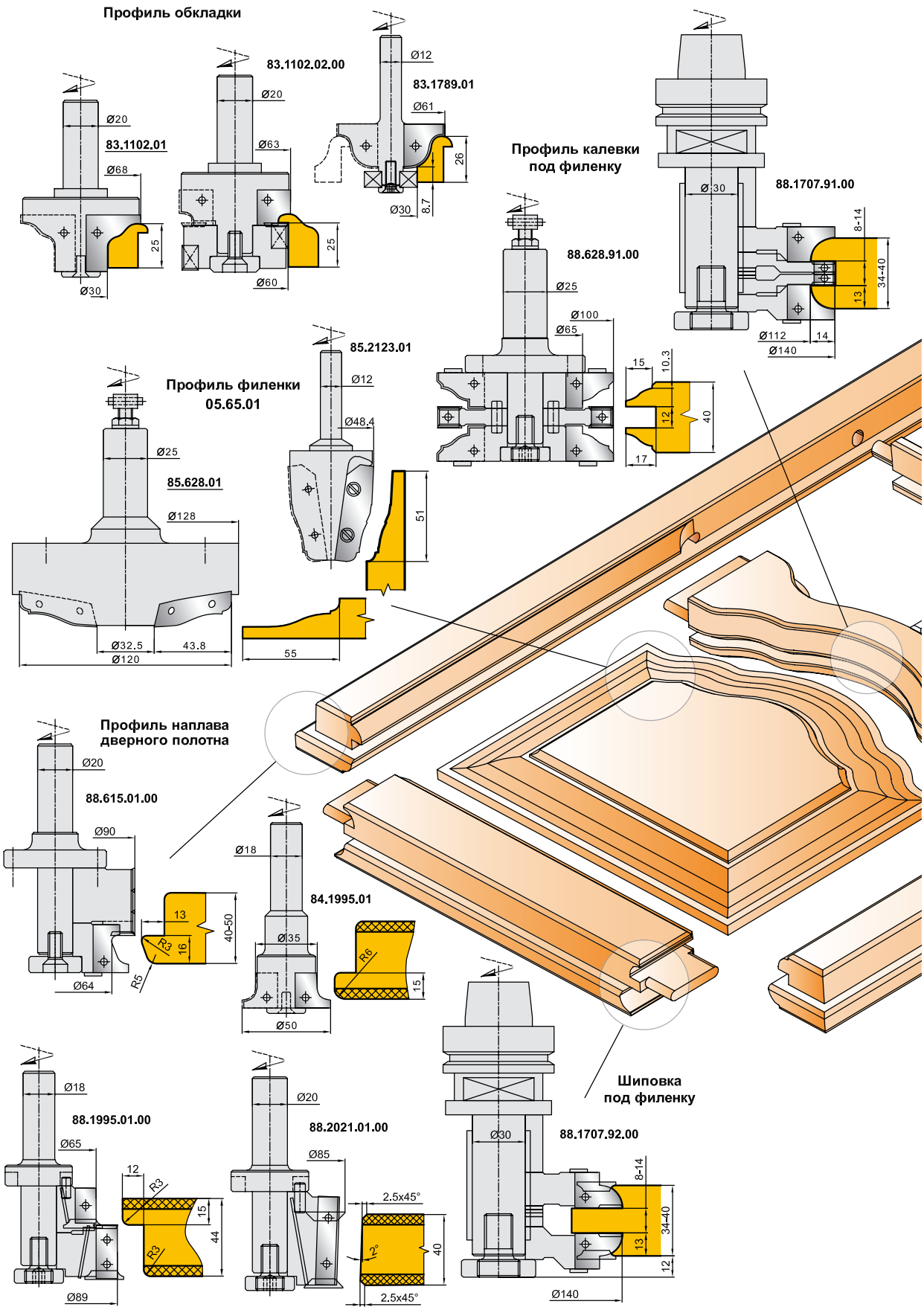

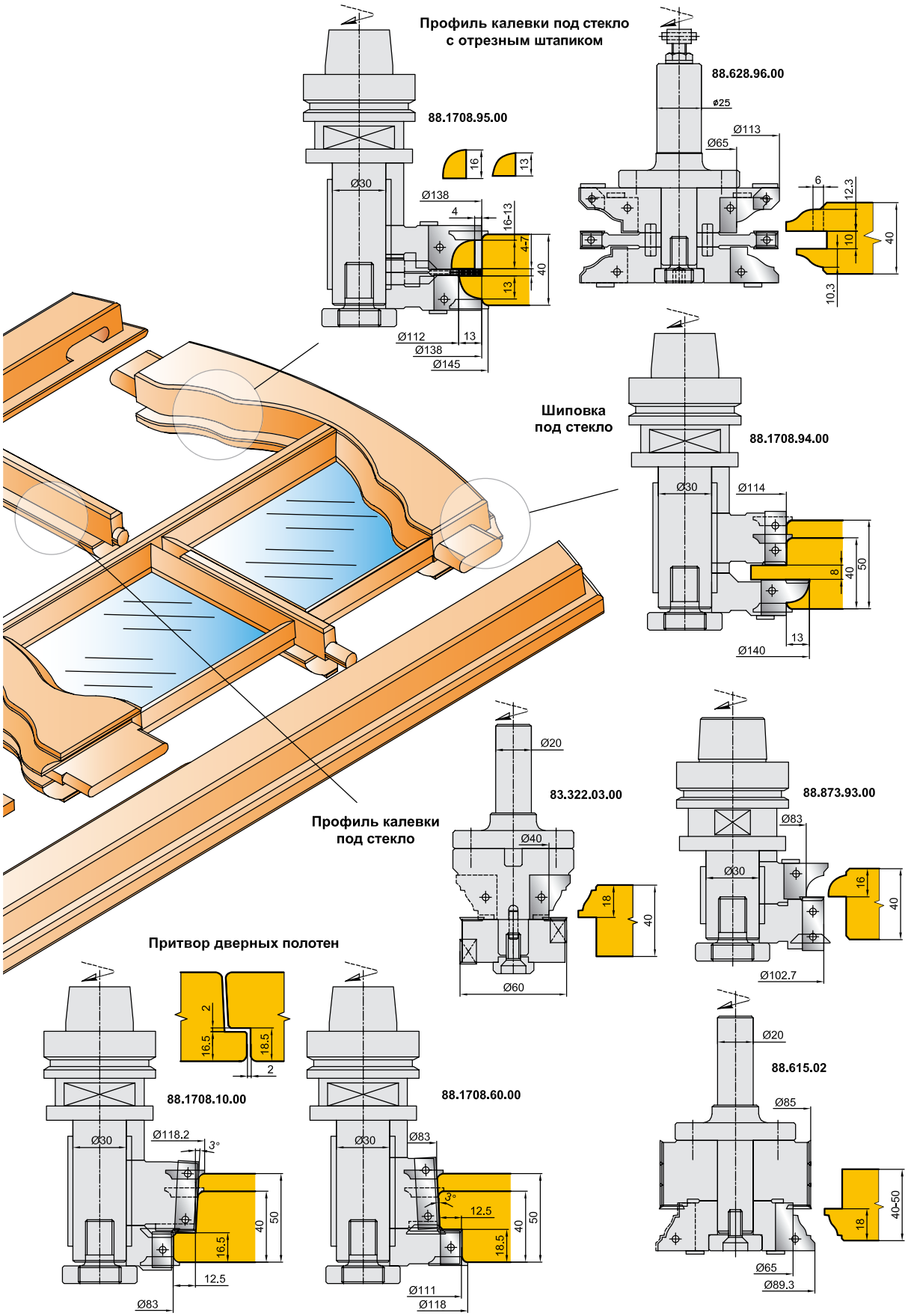
Профиль калевки под стекло
с отрезным штапиком
88.1708.95.00
Ø30
Ø138
4
16-13
4-7
40
13
Ø112
13
Ø138
Ø145
16
13
88.628.96.00
ø25
Ø113
Ø65
6
12.3
10
40
10.3
Шиповка
под стекло
88.1708.94.00
Ø30
Ø114
8
40
50
13
Ø140
Профиль калевки
под стекло
83.322.03.00
Ø20
Ø40
18
40
Ø60
88.873.93.00
Ø83
Ø30
16
40
Ø102.7
Притвор дверных полотен
2
16.5
18.5
2
88.1708.10.00
Ø30
Ø118.2
3°
40
50
16.5
12.5
Ø83
88.1708.60.00
Ø30
Ø83
3°
12.5
40
50
18.5
Ø111
Ø118
88.615.02
Ø20
Ø85
18
40-50
Ø65
Ø89.3

ИЗГОТОВЛЕНИЕ АРОЧНОГО ОКНА НА ФРЕЗЕРНЫХ СТАНКАХ

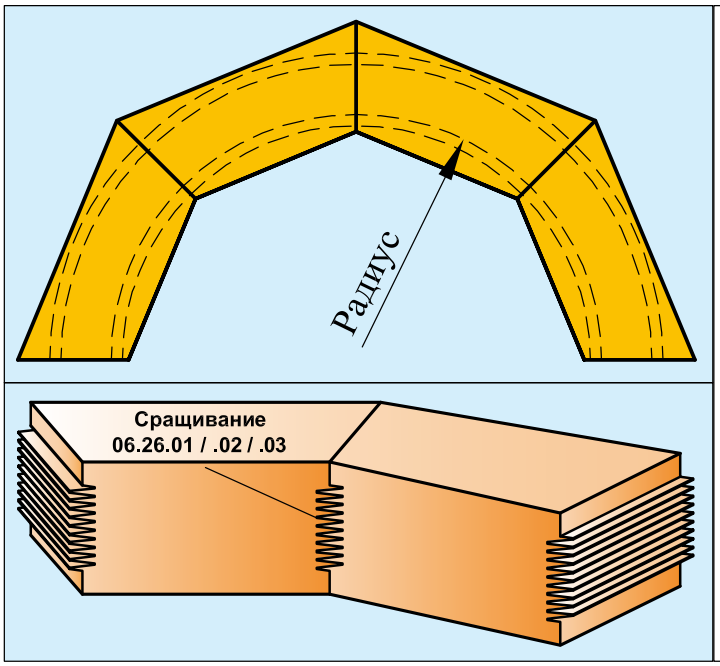

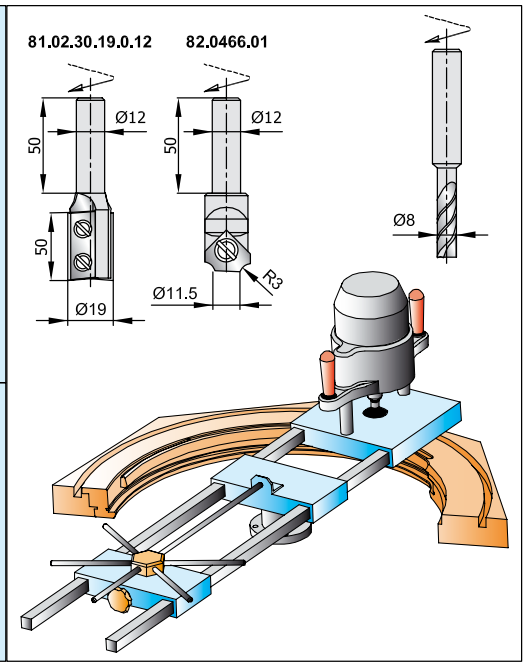

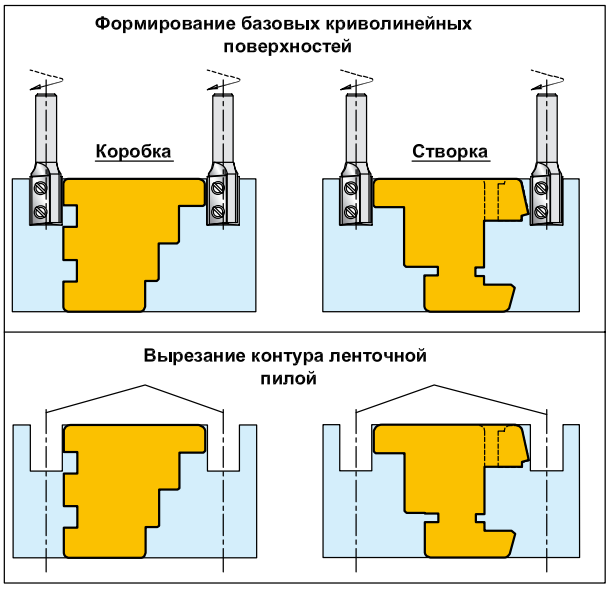

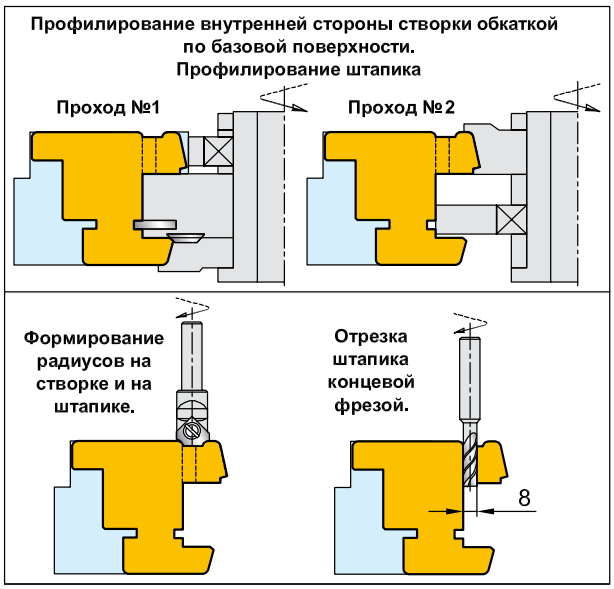

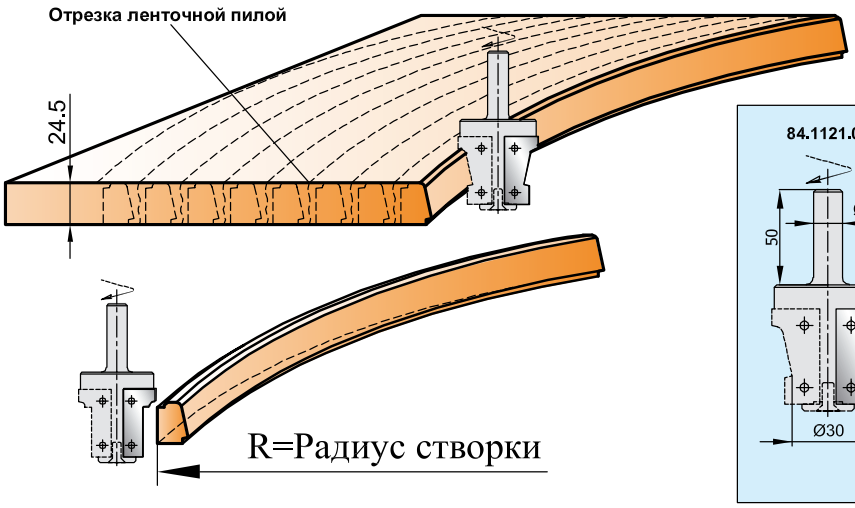

Изготовление штапика из доски

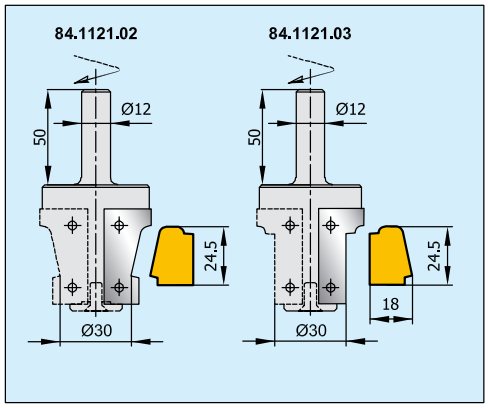

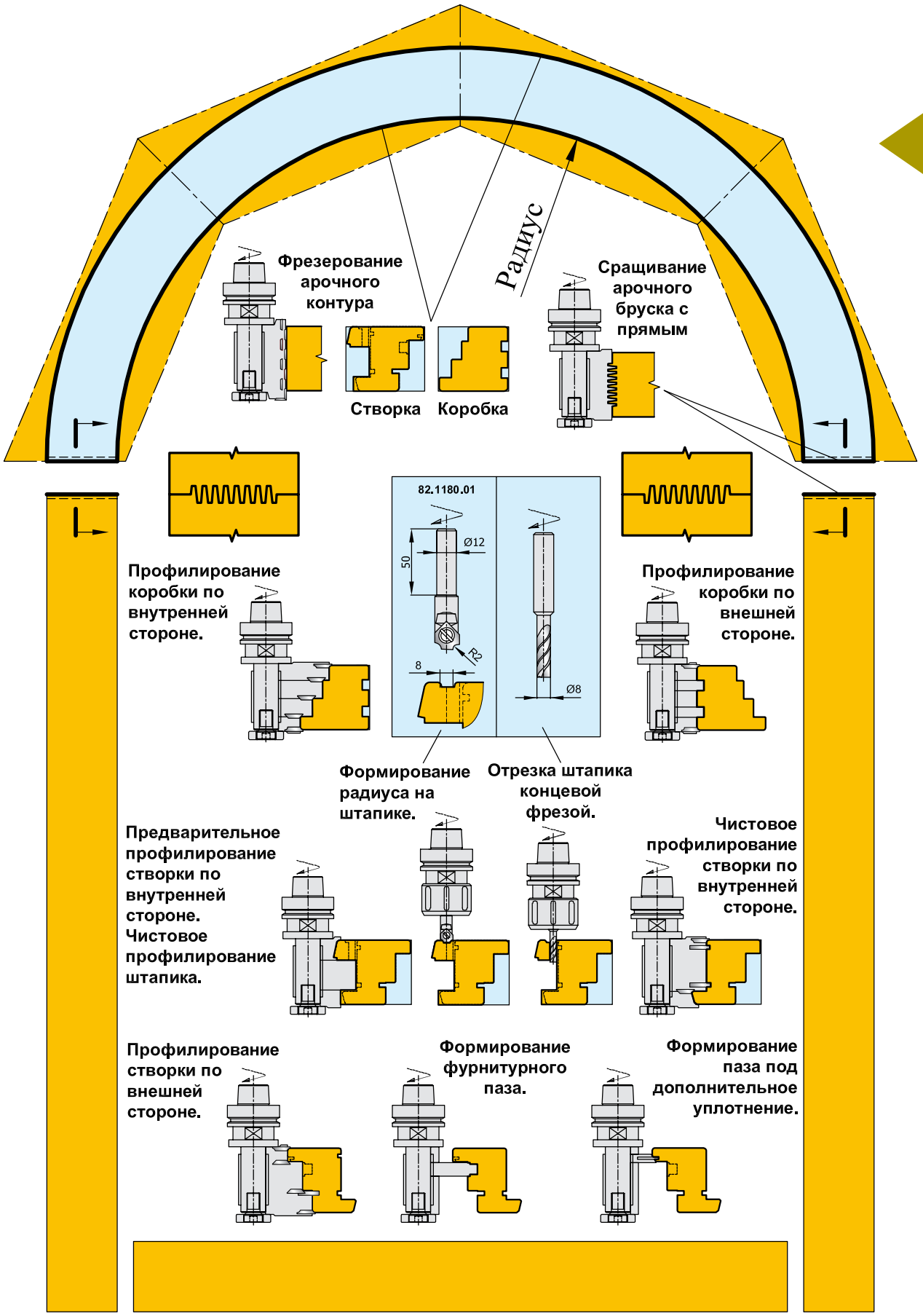
Радиус
Фрезерование арочного контура
Створка
Коробка
Сращивание арочного бруска с прямым
82.1180.01
Ø12
50
R2
8
Ø8
Профилирование коробки по внутренней стороне.
Профилирование коробки по внешней стороне.
Формирование радиуса на штапике.
Отрезка штапика концевой фрезой.
Предварительное профилирование створки по внутренней стороне. Чистовое профилирование штапика.
Чистовое профилирование створки по внутренней стороне.
Профилирование створки по внешней стороне.
Формирование фурнитурного паза.
Формирование паза под дополнительное уплотнение.

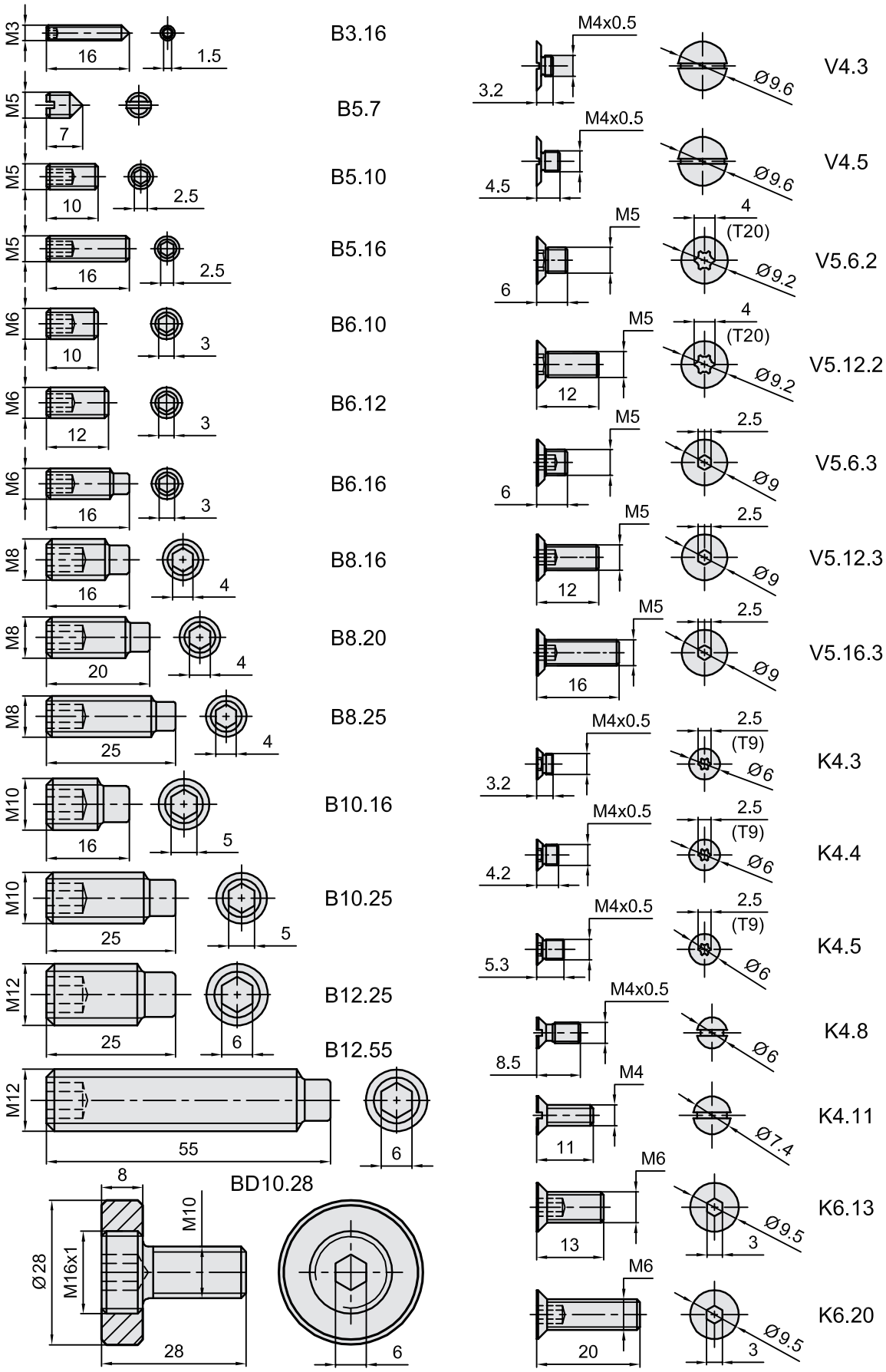
B3.16
B5.7
B5.10
B5.16
B6.10
B6.12
B6.16
B8.16
B8.20
B8.25
B10.16
B10.25
B12.25
B12.55
BD10.28
V4.3
V4.5
V5.6.2
V5.12.2
V5.6.3
V5.12.3
V5.16.3
K4.3
K4.4
K4.5
K4.8
K4.11
K6.13
K6.20
M4x0.5
M5
M6
M8
M10
M12
M3
M4
(T20)
(T9)
Ø9.6
Ø9.2
Ø9
Ø6
Ø7.4
Ø9.5
Ø28
M16x1

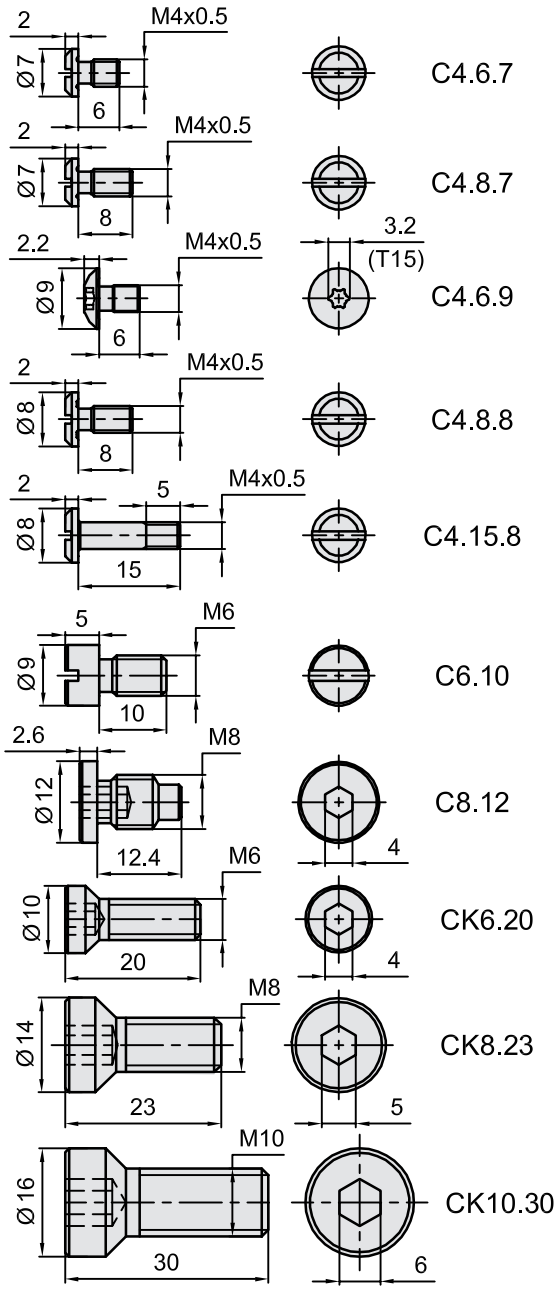

Гайки

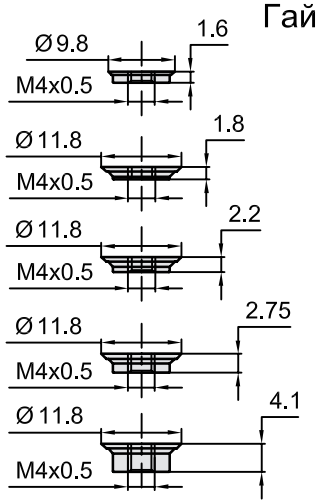

Базировочные элементы

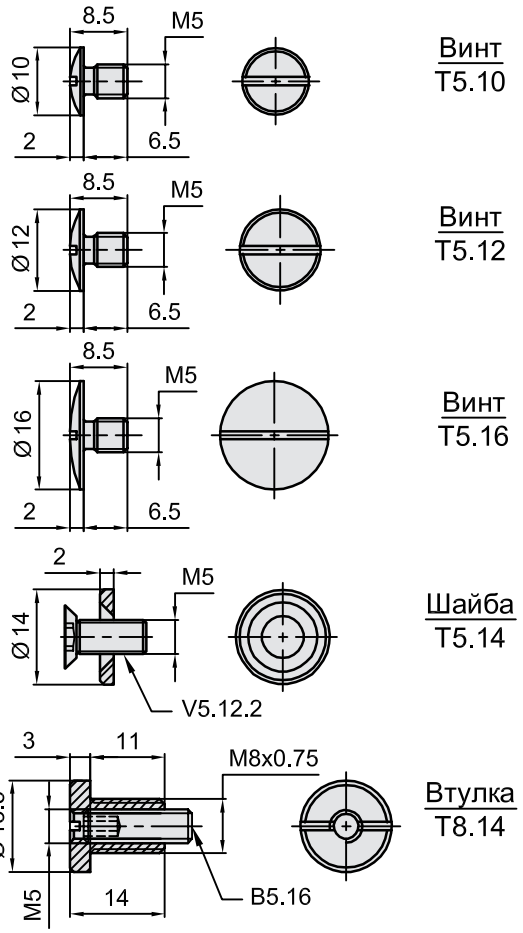

Ключи

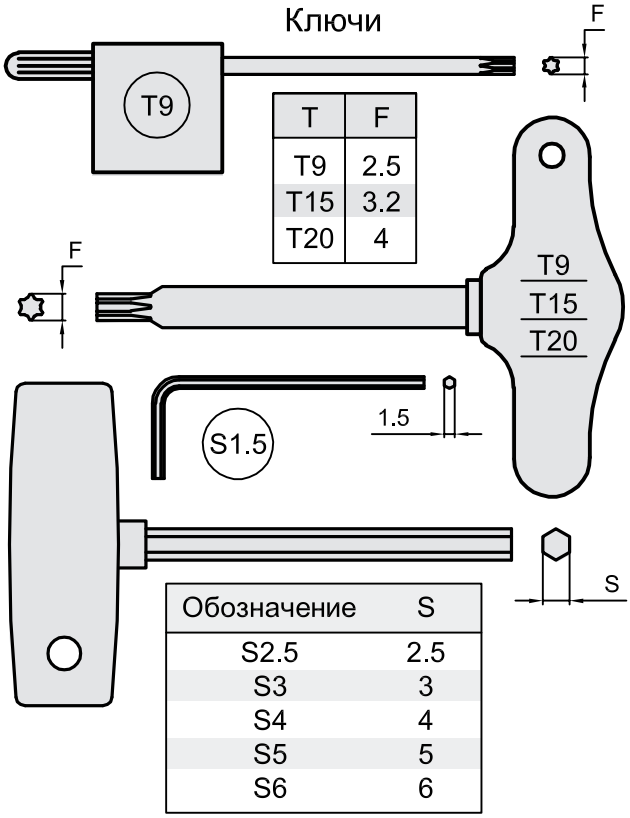

T	F
T9	2.5
T15	3.2
T20	4

Обозначение	S
S2.5	2.5
S3	3
S4	4
S5	5
S6	6

Крепление ножей из твердого сплава - профильных и стандартного типа:

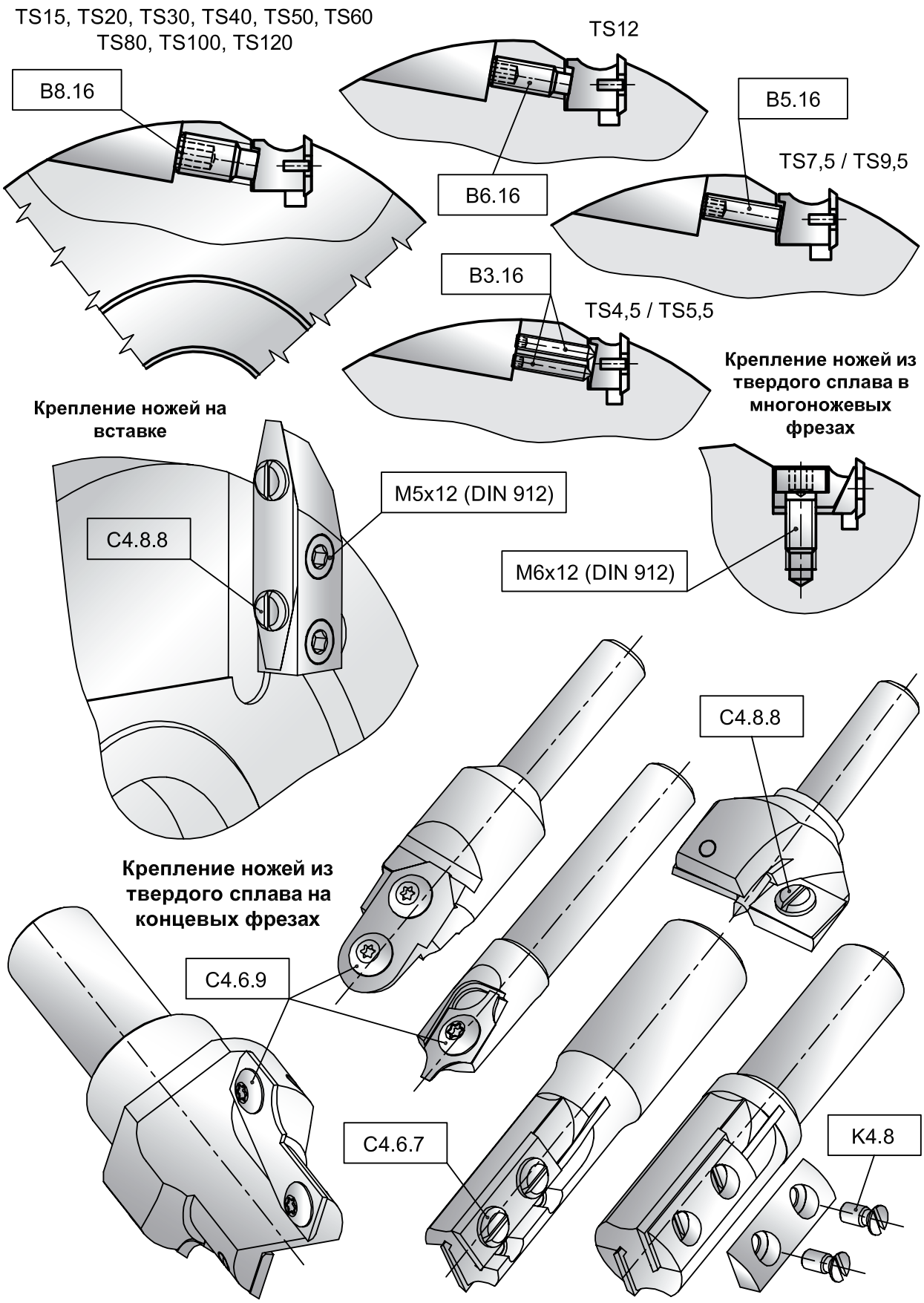

Крепление подрезных ножей

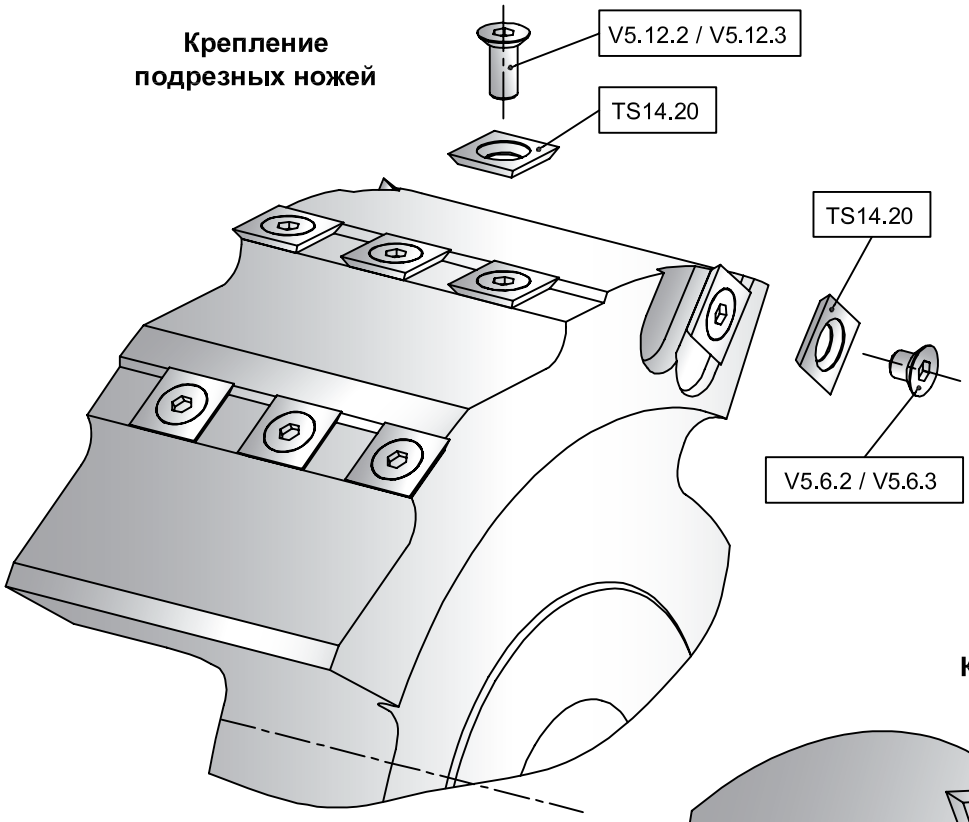

Крепление крючков

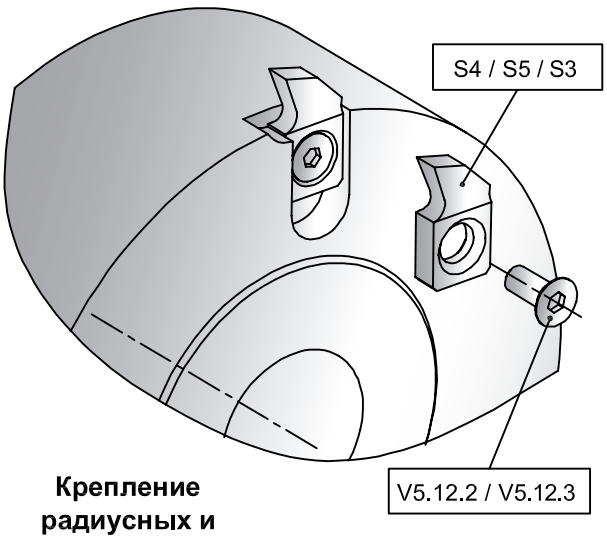

Крепление крючков и подрезных в пазовальных фрезах

G4.180	S195	K4.3
G4.220	S245	K4.4
G4.275	S370	K4.5

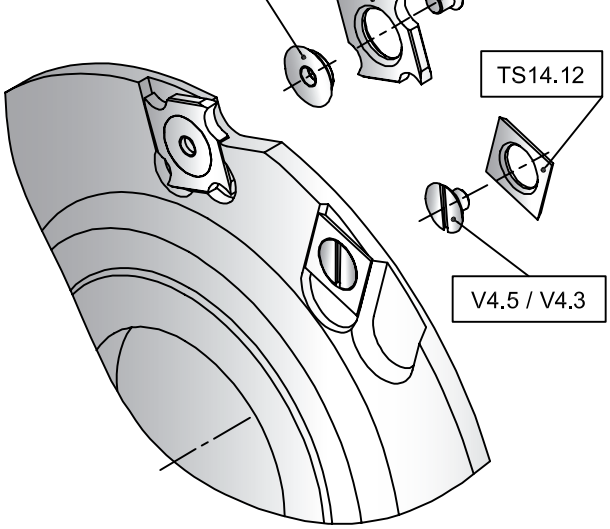

Крепление радиусных и фасочных ножей

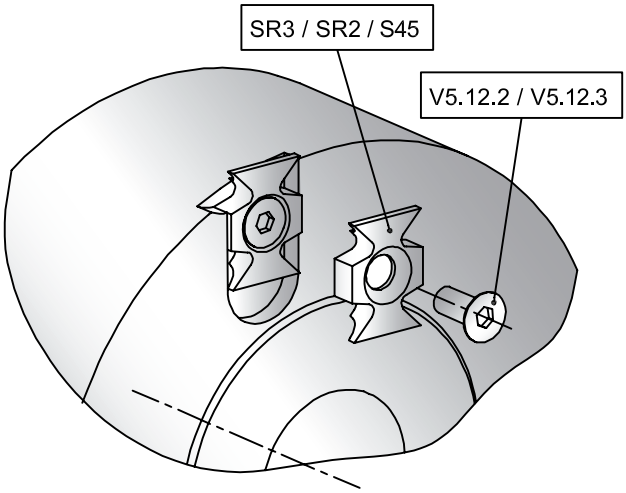

Крепление ножей из твердого сплава на подвижных элементах

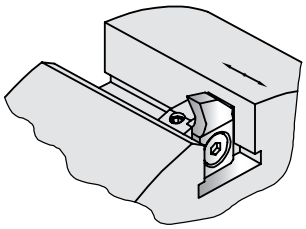

Бегунок
BG01.S.01

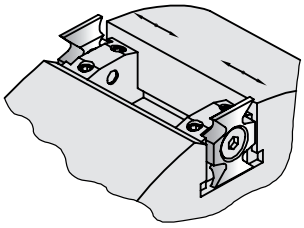

Бегунок
BG01.R.01

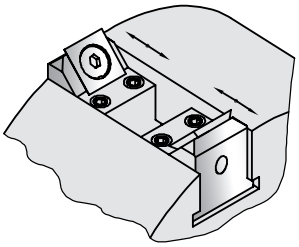

Бегунок
BG01.V.01

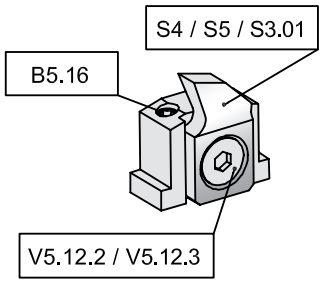

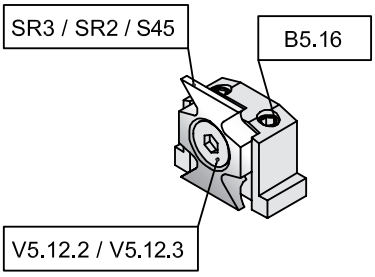

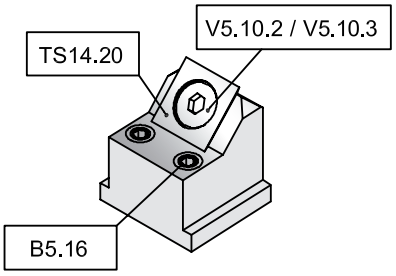

Бегунок
BG01.4625.01.01

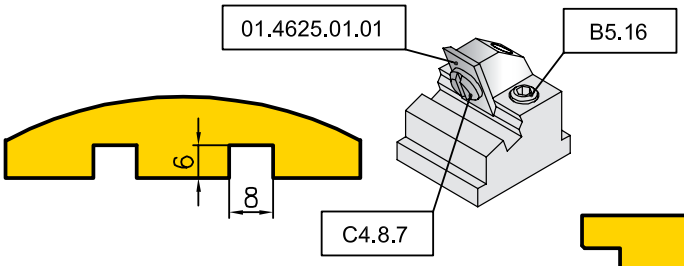

Бегунок
BG01.4350.01.01

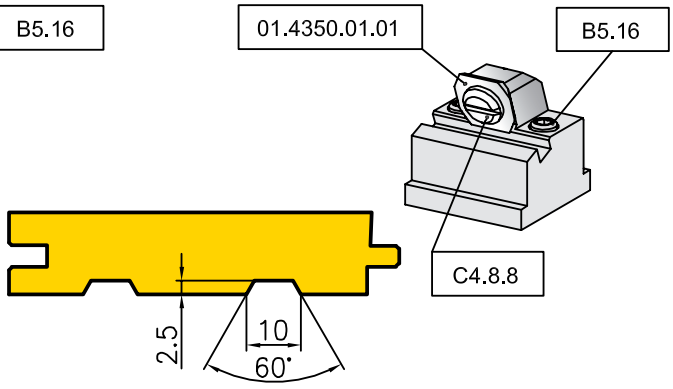

Бегунок
BG01.4537.01.01

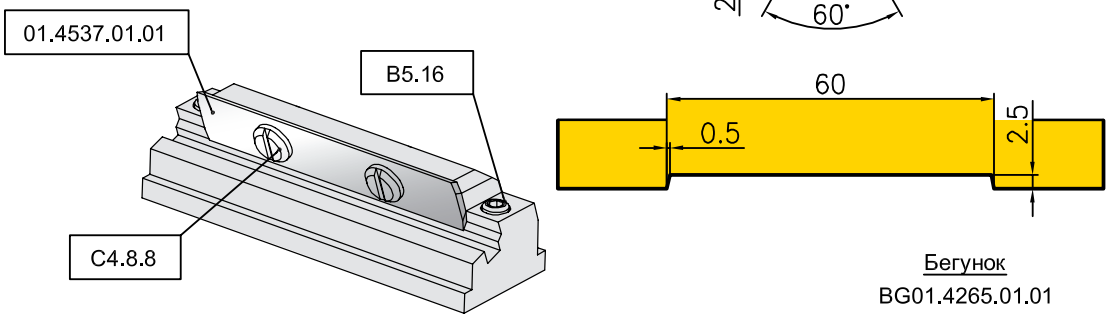

Бегунок
BG01.4265.01.01

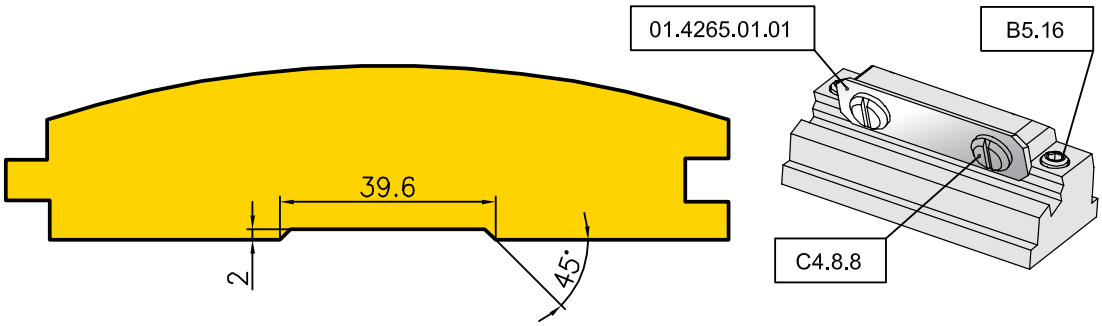

Крепление стальных ножей

Класс 50

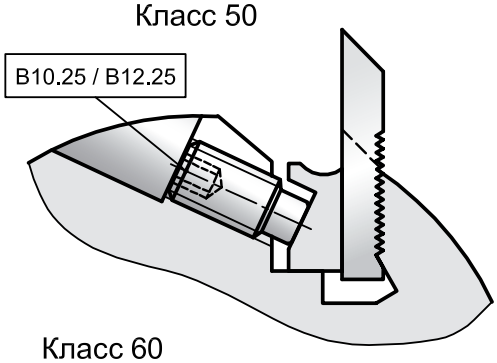

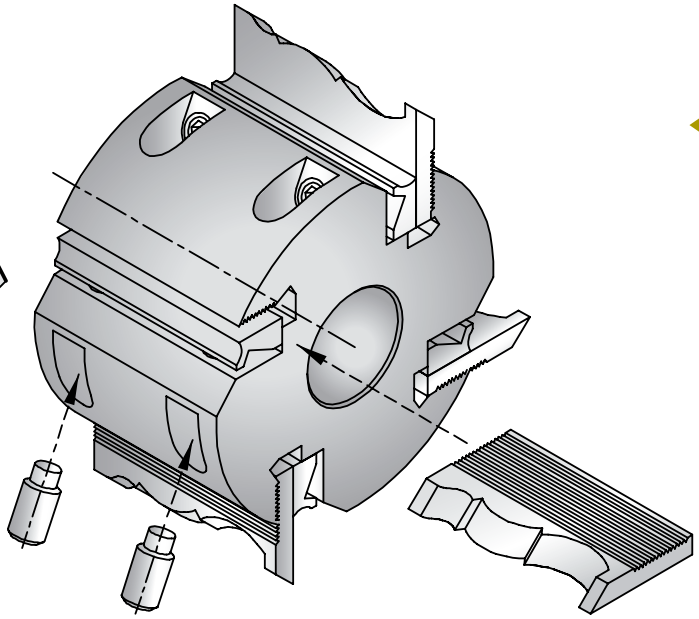

Класс 60
(Ст.45)

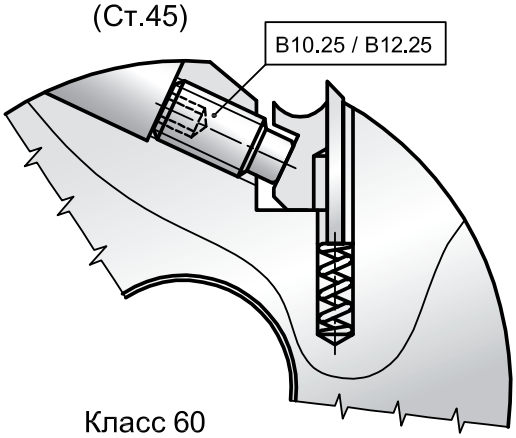

Класс 60
(Д16Т)

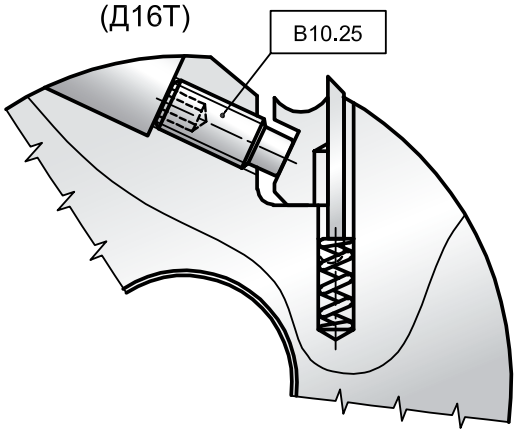

Класс 70 / 75

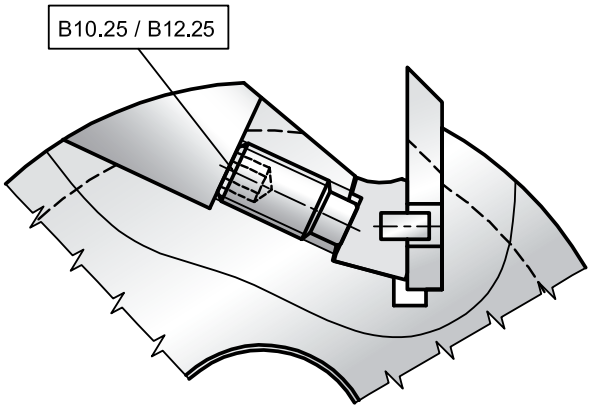

Класс 06.25 / 06.26 / 06.28

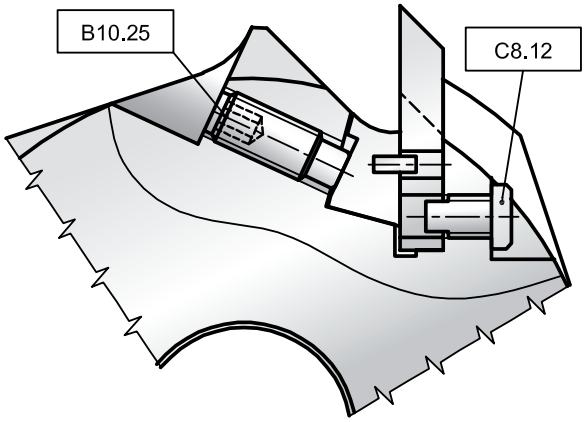

Класс 06.27

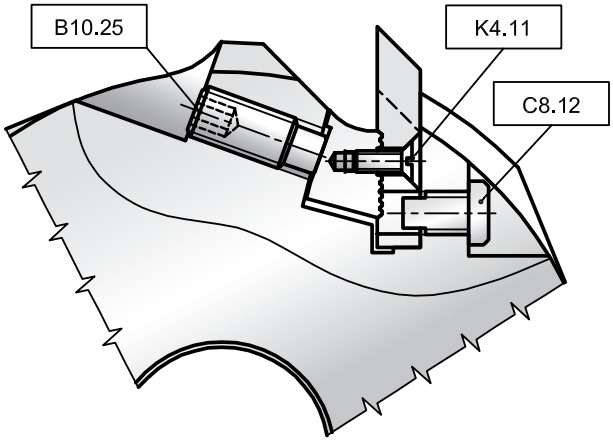

УКРАИНА

ТЕХНИЧЕСКИЙ ЦЕНТР "ВАРИУС"
49038, г. Днепропетровск
спуск Калинина, 10
тел.: +38 (056) 790-06-78, 790-06-79
тел./факс: +38 (056) 790-06-81
e-mail: admin@varius.com.ua

ООО «ВЕРТОЛ»
04050, г. Киев, ул. Мельникова 2/10
корп.17, оф. 210
тел: +38 (044) 481-26-42, 362-99-05
моб.: +38 (097) 235-29-76
e-mail: sale@sagregat.com.ua
www.sagregat.com.ua

АО НПО "Днепро"
61038, г. Харьков
ул. Академика Павлова, 82
тел./факс: +38 (057) 757-54-77
757-08-88
e-mail: sale@dnepro.kharkov.ua

филиал:
ООО "Белдревторг"
308024, г. Белгород
ул. 5-го Августа, 30А
тел./факс: +7 (4722) 55-79-08
тел.: +7 (4722) 55-75-31
55-53-80, 55-49-63
e-mail: dnepro@belnet.ru

ЧП «ДОНПРАЙМ»
83049, г. Донецк
пр. Таманский, 18Б
3-й этаж, оф. 34
склад:
Донецк, 83114
ул. Бакинских комиссаров, 17А
тел./факс: +38 (062) 345-06-54
349-78-19
моб.: +38 (050) 347-10-51
+38 (063) 589-85-65
+38 (067) 153-91-36
e-mail: donprime@mail.ru
Skype: donprime1
www.donprime.com.ua
www.donprime.uaprom.net

"Инструментсервис"
г. Харьков
тел.: +38 (057) 714-04-52
моб.: +38 (067) 571-48-78
e-mail: instrumentservis@list.ru

МАГАЗИН "МАСТЕР И М"
54029, г. Николаев
пр. Ленина, 28
тел.: +38 (0512) 58-22-22
тел./факс: +38 (0512) 36-22-44
e-mail: master_i_m@bigmir.net

ТзОВ "ОЛМОН"
Ивано-Франковская обл.
г. Надворная
тел./факс: +38 (03475) 73-101
тел.: +38 (03475) 73-102
моб.: +38 (067) 343-04-66
e-mail: olmon@optima.com.ua
www.olmon.com.ua

"ПОЛИС"
02152, г. Киев -152, а/я 172
ул. Серафимовича, 13А
тел./факс: +38 (044) 553-46-25
550-33-89, 550-22-56, 502-54-60
502-54-61
e-mail: poles@ln.ua
e-mail: poles@ukrpost.ua

филиал:
г. Львов
ул. ак.С.Ефремова, 9/11
тел./факс: +38 (032) 237-53-41
273-53-43
e-mail: poleslv@ukrpost.ua
www.poles.kiev.ua

СП "Ройек-Львов"
79054, г. Львов, а/я 5856
ул. Яворницкого, 14
тел.: +38 (032) 292-22-47
тел.: +38 (0322) 97-18-58, 97-18-98
факс: +38 (0322) 97-13-58
e-mail: info@rojek-lviv.com
www.rojek-Lviv.com

"СтанИнКом"
г. Харьков
+38 (067) 578-59-00
e-mail: woodtools@ukr.net
www.staninkom.com.ua

ООО "ФРАТЕЛЛИ-СЕРВИС"
40030, г. Сумы
ул. Набережная р. Стрелки, 46
тел./факс: +38 (0542) 61-11-34
37-13-73
e-mail: fratelli@wmail.ru
e-mail: fratelli@ukrtop.com

ЧП «Центр Инструментов»
г. Черкассы
ул. Громова, 165А
тел./факс: +38 (0472) 64-86-43
моб.: +38 (050) 355-22-77
моб.: +38 (067) 470-69-71
e-mail: kononenko_ivan@ukr.net
centr-instrumentov@ukr.net

ООО "ЦЕНТР ТЕХНОЛОГИЙ ДЕРЕВООБРАБОТКИ"
61002, г. Харьков
пл. Конституции, 1
Дворец Труда, 1 п., 6 этаж
тел.: +38 (057) 719-16-90, 719-16-91
714-29-52, 714-97-10

Частное предприятие "ЮЩИШИН"
г. Львов-Бирки
ул. Б. Хмельницкого, 28
тел./факс: +38 (032) 299-12-99
тел.: +38 (032) 298-34-98
e-mail: office@yushchyshyn.com.ua
www.yushchyshyn.com.ua

КП "Ясень"
81115, Львовская обл.
с. Оброшино
тел./факс: +38 (032) 227-95-04,
227-95-06, 227-95-50
e-mail: jasen@mail.lviv.ua
www.jasen.com.ua

РОССИЯ

ООО "Инструментальный торговый дом"
123290, г. Москва
1-ый Магистральный проезд, 9
стр.1 оф. 23
тел./факс: +7 (499) 259-69-73

ООО "Торговый Дом "Антей"
620049, г. Екатеринбург
пер. Автоматики, 1-14
тел./факс: +7 (343) 217-35-18,
383-44-56
e-mail: info@anteytd.ru

филиалы:
ООО "Дедал"
454000, г. Челябинск
ул. 1 Пятилетки, 3
тел./факс: +7 (351) 772-33-63

ООО "Центр режущего инструмента "Крафт"
614025, г. Пермь
ул. Героев Хасана, 100-306
тел./факс: +7 (342) 268-95-89

ООО "Проектсервис-Курган"
640028, г. Курган
пр-т Машиностроителей, 36
тел./факс: +7 (3522) 25-52-38

ООО "Радар"
625517, г. Тюмень
ул. Республики, 249
тел./факс: +7 (3452) 30-73-52

ООО "Русский мастер"
625059, г. Тюмень
ул. Щербакова, 172
тел./факс: +7 (3452) 68-26-12

ООО "Сибирь-инструмент"
670045, г. Улан-Удэ
пр-т Автомобилистов, 8Д
тел./факс: +7 (3012) 20-42-05

ООО "Сибирь-Тулз"
664024, г. Иркутск
ул.Трактовая, 7А
тел./факс: +7 (3952) 63-11-98

ООО "Станкоцентр"
625031, г. Тюмень
ул. Рационализаторов, 20
тел./факс: +7 (3452) 47-07-07

ООО "Чита-Инструмент"
672038, г. Чита
пос. Каштак Мкр. Сенная падь, 226-А
тел./факс: +7 (3022) 45-77-70

"Атомак"
443030, г. Самара
ул. Урицкого, 1
тел./факс: +7 (846) 999-80-15
999-80-16

ООО "ГРАВИТОН Дальний Восток"
680539, Хабаровский край
Хабаровский район, с. Мирное
ул. Энтузиастов, 3 (литер А)
тел./факс: +7 (4212) 78-98-92
+7 (4212) 78-98-92
info@stanki.biz

филиалы:
690062, г. Владивосток
пер. Камский, 22
тел.: +7 (423) 230-05-08, 264-81-00
e-mail: vl@stanki.biz

Комсомольск-на-Амуре
681013, г. Комсомольск-на-Амуре
ул. Павловского, 16
тел.: +7 (4217) 55-08-28
тел.: +7 (924) 225-70-60
kms@stanki.biz

675000, г. Благовещенск,
ул. Пушкина, 163А
тел.: +7 (4162) 21-22-26
blg@stanki.biz

Южно-Сахалинск
639022, г. Южно-Сахалинск
ул. 2-я Красносельская, 1
тел.: +7 (4242) 79-60-85
тел.: +7 (924) 93-35-33
e-mail: shipov_dv@mail.ru

ООО "ИНСТРУМЕНТ-СЕРВИС"
г. Ярославль
тел./факс: +7 (4852) 47-68-72,
99-35-45

ООО "КАМИ-Инструмент"
107023, Москва
ул. Большая Семеновская, 40
тел.: 8-800-1000-111 (бесплатные звонки из регионов)
тел./факс: +7 (495) 781-55-11
e-mail: kami@stanki.ru
www.stanki.ru

филиалы:
г. Барнаул
пр. Красноармейский, 77Б
тел.: +7 (3852) 68-19-22
тел.: +7 (913) 214-92-37
e-mail: kami-altay@stanki.ru
www.kami-altay.ru

г. Екатеринбург
ул. Сибирский тракт, 57, оф. 118
БЦ «Октябрьский»
тел.: +7 (343) 253-87-86
e-mail: kami-ural@stanki.ru
www.kami-ural.ru

г. Иркутск
ул. Кожзаводская, 6
тел./факс: +7 (3952) 779-529
e-mail: kami-baikal@stanki.ru
www.kami-baikal.ru

г. Казань
ул. Павлика Морозова, 17
тел.: +7 (843) 511-99-35, 567-33-53
e-mail: kami-volga@stanki.ru
www.kami-volga.ru

г. Краснодар
ул. Зиповская, 5
тел.: +7 (861) 279-14-00 (многокан.)
252-33-09, 252-33-10
тел./факс: +7 (861) 252-33-12
e-mail: kami-kuban@stanki.ru
www.kami-kuban.ru

г. Красноярск
ул. Ленина, 80
тел.: + 7(391) 231-31-30, 268-86-29
тел./факс: +7 (391) 274-52-54
e-mail: kami-enisey@stanki.ru
www.kami-enisey.ru

г. Новосибирск
ул. Гоголя, 204А
тел.: +7 (383) 399-01-02
e-mail: kami-sibir@stanki.ru
www.kami-sibir.ru

г. Пенза
ул. Каракозова, 44
тел.: +7 (8412) 94-18-99, 94-18-68,
21-54-14
e-mail: kami-penza@stanki.ru
www.kami-penza.ru

г. Санкт-Петербург
ул. Софийская, 14. Лит. А
тел./факс: +7 (812) 449-14-64,
449-14-65, 449-14-66
e-mail: kami-neva@stanki.ru
www.kami-neva.ru

г. Ставрополь
ул. Заводская, 11
тел.: +7 (8652) 33-40-00
www.kami-kuban.ru

г. Ульяновск
9-й инженерный проезд, 24, оф. 301
тел.: +7 (8422) 26-01-23, 26-01-22,
26-01-80
e-mail: kami-ulyanovsk@stanki.ru
www.kami-ulyanovsk.ru

г. Ульяновск
9-й инженерный проезд, 24, оф. 305

тел.: +7 (8422) 26-01-22; 26-01-23, 72-96-05
e-mail: kami-volga@stanki.ru
www.kami-ulyanovsk.ru

ООО Лесные технологии
г. Архангельск
Кузнечихинский промузел
ул. Четвертый проезд, 4, оф. 207
(за Механическим заводом)
тел./факс: +7 (8182) 46-20-24
тел.: +7 (921) 245-0428, 079-69-29
e-mail: oleg_ar@inbox.ru

ООО "Лигна комплект"
443008, г. Самара
ул. Ново-Вокзальная, 3А, оф. 34
тел./факс: +7 (846) 993-60-89
993-60-90
e-mail: nm@rambler.ru

МДМ-ТЕХНО МОСКВА
127015, г. Москва
ул. Б. Новодмитровская, 12 стр.1
тел.: +7 (495) 788-44-75
факс: +7 (495) 788-50-89
e-mail: machinery@mdm-techno.ru
www.mdm-techno.ru

филиалы:
МДМ-ТЕХНО САМАРА
443110, г. Самара
ул. Санфировой, 91А, оф. 32, 34, 36
тел./факс: +7 (846) 993-42-23, 993-42-24, 993-42-25, 993-41-96, 993-41-97
e-mail: sam_techno@mdm-techno.ru

МДМ-ТЕХНО УФА
450005, г. Уфа
ул. Пархоменко, 156/3, оф. 3013
тел./факс: +7 (347) 292-21-31, 292-21-32
e-mail: ufa@mdm-techno.ru

МДМ-ТЕХНО КАЗАНЬ
420095, г. Казань
ул. Васильченко, 1, оф. 210
тел./факс: +7 (843) 512-02-25, 512-02-35
e-mail: kazan@mdm-techno.ru

МДМ-ТЕХНО КРАСНОДАР
350020, г. Краснодар
ул. Коммунаров, 268В, оф. 301
тел./факс: +7 (861) 210-33-24, 210-34-06, 210-33-75
e-mail: kdar_techno@mdm-techno.ru

МДМ-ТЕХНО РОСТОВ
344082, г. Ростов-на-Дону
ул. Сиверса, 28А, оф. 32А
тел./факс: +7 (863) 267-30-94, 269-50-37
e-mail: rosd_techno@mdm-techno.ru

МДМ-ТЕХНО ЕКАТЕРИНБУРГ
620085, г. Екатеринбург
ул. Титова, 33А стр. Б
тел./факс: +7 (343) 256-49-40, 256-49-41, 256-49-42, 256-49-30
e-mail: ekat_techno@mdm-techno.ru

МДМ-ТЕХНО НОВОСИБИРСК
630015, г. Новосибирск
ул. Шевцовой, 2
р-н Городского аэропорта
тел./факс: +7 (383) 289-90-10, 289-90-11, 289-90-12
e-mail: novosib@mdm-techno.ru

МДМ-ТЕХНО САНКТ-ПЕТЕРБУРГ
195027, г. Санкт-Петербург
пр. Шаумяна, 4, оф. 509
тел./факс: +7 (812) 336-68-91, 336-68-92
e-mail: spb_techno@mdm-techno.ru

МДМ-ТЕХНО НИЖНИЙ НОВГОРОД
603123, г. Нижний Новгород
Южное шоссе, 16В, оф.113
тел./факс: +7 (831) 296-57-17, 296-57-18
e-mail: novgorod@mdm-techno.ru

МДМ-ТЕХНО ИЖЕВСК
426006, г. Ижевск
ул. Телегина, 30
тел./факс: +7 (3412) 79-30-79, 79-80-28, 79-73-98
e-mail: izhevsk@mdm-techno.ru

МДМ-ТЕХНО ИРКУТСК
664040, г. Иркутск
ул. Розы Люксембург, 184
тел./факс: +7 (3952) 48-57-61, 48-57-62
e-mail: irkutsk@mdm-techno.ru

МДМ-ТЕХНО КРАСНОЯРСК
660010, г.Красноярск
ул. Академика Вавилова, 1, стр. 39
тел./факс: +7 (391) 204-08-07, 204-08-06
e-mail: krasnoyarsk@mdm-techno.ru

МДМ-ТЕХНО ХАБАРОВСК
680026, г. Хабаровск
ул. Тихоокеанская, 73, 3 этаж
e-mail: machinery@mdm-techno.ru

ООО "МТ"
196084, г. Санкт-Петербург
пр. Московский, 91, оф. 217
тел.: +7 (812) 718-69-24
тел./факс: +7 (812) 718-69-25
e-mail: info@spbstanok.ru
www.spbstanok.ru

ООО "НПФ Дюкон"
г. Санкт-Петербург
пр. Александровской Фермы, 29, лит Е
тел./факс: +7 (812) 326-92-48
моб.: +7 (904) 640-90-44
e-mail: d.smirnov@dukon.ru
www.dukon.ru

филиалы:
173008, г. Великий Новгород
ул. Большая Санкт-Петербургская, 90
тел.: +7 (8162) 61-62-66
e-mail: novgorod@dukon.ru

241000, г. Брянск
ул. Калинина, 98А
тел.: +7 (4832) 68-07-50
e-mail: bryansk@dukon.ru

620017, г. Екатеринбург
пр. Космонавтов, 11Б
тел.: +7 (343) 310-00-12
e-mail: ural@dukon.ru

429987, г. Казань
ул. Даурская, 41
тел.: +7 (843) 298-71-96
e-mail: kazan@dukon.ru

660028, г. Красноярск
ул. Телевизионная, 1, стр. 21
тел.: +7 (391) 256-26-00
e-mail: krsk@dukon.ru

127549, г. Москва
ул. Бибиревская, 10, корпус 1
тел.: +7 (495) 642-68-56
e-mail: do@dukon.ru

603141, г. Нижний Новгород
ул. Кащенко, 2
тел.: +7 (831) 463-77-44
e-mail: nnovgord@dukon.ru

630110, г. Новосибирск
ул. Б.Хмельницкого, 90, корп. 1
тел.: +7 (383) 362-08-02
e-mail: sib@dukon.ru

644086, г. Омск
ул. 21-я Амурская, 13
тел./факс: +7 (3812) 33-83-90
e-mail: omsk@dukon.ru

443069, г. Самара
ул. Авроры, 110
тел.: +7 (846) 273-35-15
e-mail: samara@dukon.ru

410009, г. Саратов
ул. 50 лет Октября, 108
тел.: +7 (8452) 91-66-91
e-mail: saratov@dukon.ru

445004, г. Тольятти
ул. Базовая, 9
тел.: +7 (8482) 51-19-00
e-mail: tol@dukon.ru

454080, г. Челябинск
ул. Сони Кривой, 73, оф. 403
тел.: +7 (351) 232-33-02
e-mail: chel@dukon.ru

ООО "ПКФ Биржа технологий"
г. Москва
проезд Серебрякова, 14, стр. 10
оф. 307
тел.: +7 (495) 642-82-51
e-mail: tools@btstanki.ru

филиалы:
г. Воронеж
ул. ст. Большевиков, 53А
оф. 518-б
тел.: +7 (4732) 96-03-49
моб.: +7 (920) 460-19-52
e-mail: eremin@btstanki.ru

г. Екатеринбург
ул. Новинская, 2 литер «В1»
тел./факс: +7 (343) 295-73-86
моб.: +7 (922) 168-08-58
e-mail: grinev@btstanki.ru

г. Казань
ул. Васильченко, 16, оф. 7
тел./факс: +7 (843) 512-25-30
моб.: +7 (927) 677-55-39
e-mail: as@btstanki.ru

г. Пенза
моб.: +7 (937) 430-99-62
e-mail: chemkaev@btstanki.ru

443022, г. Самара
проезд Мальцева, 7, оф. 304
тел./факс: +7 (846) 97-97-631
моб.: +7 (927) 695-13-52
e-mail: da@btstanki.ru

ООО «ПрофДиЛес»
Республика Башкортостан
г. Уфа, Уфимское шоссе, 17
тел.: +7 (347) 275-28-41, 244-70-71,
266-10-11
тел.: +7 (917) 780-99-68
тел.: +7 (917) 809-80-25
e-mail: profdiles@mail.ru

СТФ-ДВТ
ООО «Станки.Инструмент. Технологии»
г. Москва
ул. 12-я Парковая, 7, 4 этаж
тел.: +7 (495) 640-35-68
тел.: +7 (499) 463-08-90
e-mail: tools@stf-dvt.ru
www.stf-dvt.ru

филиалы:
432072, г. Ульяновск
9-й проезд Инженерный, 10
оф. 330
тел./факс: +7 (8422) 25-04-72,
25-04-16, 25-04-98
моб. +7 (927) 270-91-30
e-mail: stf-dvt@mail.ru
e-mail: ulianovsk@stf-dvt.ru

170000, г. Тверь
ул. Красные Горки, 1
тел./факс: (4822) 77-70-64
моб. +7 (910) 931-69-69
e-mail: dvttver@yandex.ru
e-mail: tver@stf-dvt.ru

394026, г. Воронеж
ул. Машиностроителей, 3
тел./факс: +7 (473) 239-26-64, 291-89-30
e-mail: dvtvrn@mail.ru;
e-mail: voroneg@stf-dvt.ru

248010, г. Калуга
ул. Пухова, 34
тел./факс: +7 (4842) 72-39-97,
56-47-80
моб.: +7 (910) 910-58-48
e-mail: kaluga@stf-dvt.ru

350059, г. Краснодар
ул. Онежская, 64
тел./факс: +7 (861) 210-50-56
e-mail: stf-dvt-kr@mail.ru
e-mail: krasnodar@stf-dvt.ru

460052, г. Оренбург
ул. Салмышская, 71, оф. 109б
тел./факс: +7 (3532) 40-09-20
e-mail: stf-dvt.oren.ru@mail.ru
e-mail: orenburg@stf-dvt.ru

г. Санкт-Петербург
196608, г. Пушкин
ул. Шоссе Подбельского, 9, оф. 448
тел./факс: +7 (812) 448-13-14 (мнг.),
470-51-47, 465-66-92, 470-13-47
e-mail: spb@stf-dvt.ru
e-mail: 4481314@gmail.com

398042, г. Липецк
ул. Московская, 8
тел./факс: +7 (4742)50-55-08
тел.: +7(920) 546-10-00
e-mail: komarova.o.a@inbox.ru

ООО «Урал Технолоджи»
450071, г. Уфа
ул. Менделеева, 197/2
тел./факс: +7 (347)248-48-00,
237-77-44
e-mail: uscufa@mail.ru
e-mail: 2484800@mail.ru
www.uralstan.ru

ООО «Торговая фирма «АлТ»
664035, г. Иркутск
ул. Шевцова, 4
ТЦ "Город Мастеров", пав. № 80
тел./факс: +7 (3952) 77-96-06,
77-79-86, 53-63-88, 65-55-42, 65-55-41
e-mail: alt_irkutsk@mail.ru

ИП Манько А.Н.
355045, г. Ставрополь
ул. Пирогова, 68/3, оф.1
тел.: +7 (8652) 55-05-40
тел./факс: +7 (8652) 55-01-30
e-mail: stavwood@list.ru

ООО «Мастервуд»
420073, г. Казань
ул. Родины, 7
тел./факс: +7 (8432) 73-42-03, 75-80-40
e-mail: masterwood@list.ru

«СтанкоКомплект»
630032, г. Новосибирск
Горский микрорайон, 60
тел./факс: +7 (383) 301-11-58
301-12-05, 301-12-57, 301-18-44
моб.: +7(923)123-03-03
e-mail: info@stanki.info
www. stanki.info

филиал:
644010, г. Омск
ул. Учебная, 83А (вход со двора)
тел./факс: +7 (3812) 53-13-98,
51-06-78
e-mail: omsk@stanki.info
www. stanki.info

"Станкомашторг" Группа компаний
г. Москва
пр. Комсомольский, 25, корпус 3
тел./факс: +7 (495) 223-34-95
www.stankomashtorg.ru

ООО "СТИО.РУ"
г. Санкт-Петербург
тел.: +7 (812) 448-58-21
тел.: +7 (960) 249-64-74
e-mail: stio@stio.ru
www. stio.ru

ООО «ТМ-ТЕХНОЛОДЖИ»
350059, г. Краснодар
ул. Селезнева, 4/2
тел.: +7 (861) 277-59-06
тел.: +7 (918) 470-48-58
e-mail: 2775906@mail.ru
www.tm-stanki.ru

ООО «ФЕНИКС»
432072, г. Ульяновск
9-й пр-д Инженерный, 2В
тел./факс: +7 (8422)55-39-38,
52-38-38
тел.: +7 (937) 455-01-16, 275-32-36,
тел.: +7 (9272) 706-802
e-mail: info@tm-technology.ru

ООО "Флагман-Д"
111123, г. Москва
ул. 1-я Владимирская, 12Г
тел: +7 (495) 989-96-86
факс: +7 (495) 231-20-89
e-mail: info@flagman-d.ru
www.flagman-d.ru

ООО «Фремос»
107497, г. Москва
ул. Иркутская, 3
тел.: +7 (495) 661-70-21, 647-07-21
моб.: +7 (906) 793-13-44
e-mail: info@fremos.ru
skype: fremos11
www.fremos.ru

ООО "ЦЕНТР РЕЖУЩЕГО ИНСТРУМЕНТА"
660021, г. Красноярск
ул. Дубровинского, 110, стр. 2
тел./факс: +7 (391) 211-91-20
252-23-63
www.kric.ru

ООО "ЦРИ"
117449, г. Москва
ул. Карьер, 2-а, стр.1, оф. 007
тел./факс: +7 (495) 229-49-72
e-mail: vadim@woodwork.ru
www.woodwork.ru

ООО "ЦРИ Северо-Запад"
195248, г. Санкт-Петербург
пр. Индустриальный, 47, оф. 210
тел./факс: +7 (812) 456-26-73
(многокан.)
e-mail: sts@lek.ru
www.woodwork.ru

БЕЛАРУСЬ

ООО "Галагруп-Инвест"
220035, г. Минск
ул. Игнатенко, 7-29
тел.: +375 (17) 228-57-49
факс: +375 (17) 228-55-47

ПТЧУП "Станкоагрегат"
220125, г. Минск
г. Минск, ул. Шафарнянская, 11
оф. 75
(бизнес-центр «Порт», 3-й этаж
отдел инструмента)
тел./факс: +375 (17) 286-35-58,
286-35-59, 286-35-60, 211-83-85
e-mail: instrument@kami.by
www.kami.by

ООО "ЭСА"
220019, г. Минск
3-й пер. Монтажников, 3
помещение 13, оф. 5
направление ТЭЦ-4
тел.: +375 (17) 209-39-90, 209-39-64
тел.: +375 (29) 123-39-90, 550-39-90
факс: +375 (17) 201-16-67
e-mail: info@esa.by
www.esa.by

МОЛДОВА

Компания "ABN-Echipamente" SRL
Молдова, г. Кишинёв
ул. Петрикань, 17
тел: + 373 (22) 85-52-77, 29-66-08
+ 373 (79) 50-07-75
тел: + 373 (60) 20-25-04
e-mail: manager@abn.md
www.abn.md

ЧП КОВАЛЬЧУК
г. Кишинев
тел./факс: +7 (373) 794-303-50

КАЗАХСТАН

ТОО "BMG-ENGINEERING"
050034, г. Алматы
ул. Бродского, 37, оф. 112-117
тел./факс: +7 (727) 227-37-42,
27-37-41
www.bmg.kz

ПОЛЬША

IBK Tools
83-000, Pruszcz Gdanski
ul. Obroncow Westerplatte 1A,
Polska
fax: +48 (58) 683-13-80
mob.: +48 (508) 32-58-33
e-mail: biuro@ibktools.pl
www.ibktools.pl

ЛАТВИЯ

SIA "Lignoteks"
Riga LV-1026
ul. Gaujas 5
tel.: +3716 737-95-26
fax: +3716 737-95-27
www.lignoteks.lv

ИБЕРУС КИЕВ®

ДЕРЕВООБРАБАТЫВАЮЩИЙ ИНСТРУМЕНТ

20 ЛЕТ НА РЫНКЕ ЛИДЕРЫ

1993

1998

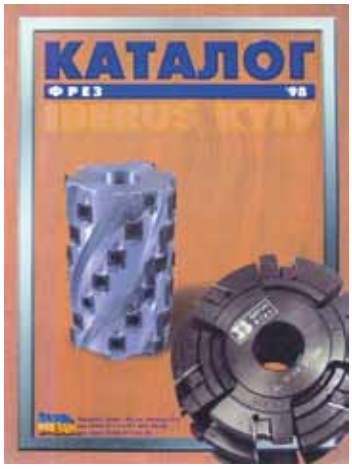

1999

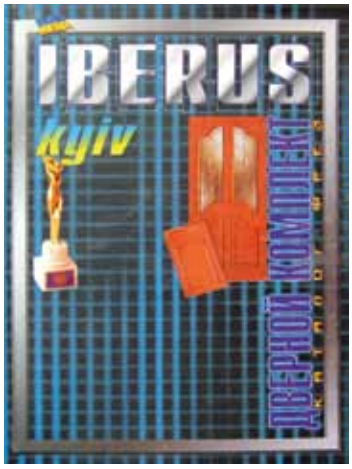

2000

2002

2004

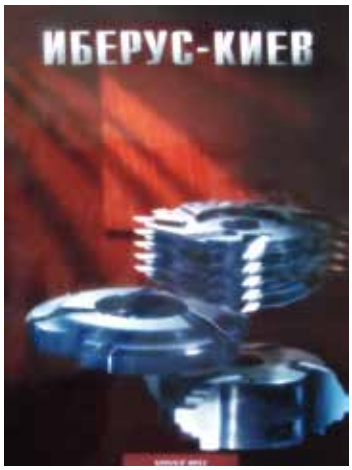

2005

2006

2010

ИБЕРУС КИЕВ®
ДЕРЕВООБРАБАТЫВАЮЩИЙ ИНСТРУМЕНТ

04080, Украина, г. Киев, ул. Фрунзе, 51-А
iberus@iberus.kiev.ua

тел./факс: +38(044) 417-13-97, 462-50-60
417-00-29, 537-28-11

www.iberus.kiev.ua